Viu este Dumnezeu

Catehism Ortodox

Reintregirea

VIU ESTE DUMNEZEU

Catehism ortodox

Coperta: Gianina SÎNTOMA
DTP&Layout: Liviu STANCIU
Redactor: Valentin VESA

Descrierea CIP a Bibliotecii Naționale a României:
Viu este Dumnezeu: catehism ortodox – Alba-Iulia:
Reîntregirea, 2009
Bibliogr.
Index
ISBN 978-606-509-047-7
28

Ediție îngrijită de: Pr. Ioan NICOLAE și Liviu STANCIU
Coperta: *Pridvorul de la Voroneț, sec. XVI*

© REÎNTREGIREA, 2009
Editura Reîntregirea,
Arhiepiscopia Ortodoxă Română a Alba Iuliei
Str. Mihai Viteazul, Nr. 16, Alba Iulia, România
Tel: 0258/811690 (secretariat)
0258/818188, int. 122 (editură)
www.reintregirea.ro
Comenzi carte: 0258/810373 sau pe www.reintregirea.ro

VIU ESTE DUMNEZEU

CATEHISM ORTODOX

Tipărit cu binecuvântarea
Înaltpreasfințitului Părinte Andrei,
Arhiepiscopul Alba Iuliei

Traducere în limba română și postfață de
Părintele Ioan Nicolae

REÎNTREGIREA
Alba Iulia
2009

Dedicăm această ediție Preafericitului Părinte Daniel,
Patriarhul Bisericii Ortodoxe Române,
inițiatorul proiectului actual de catehizare parohială,
și memoriei Părinților Cyrille Argenti,
Constantin Galeriu și lui Olivier Clément

«Și începând de la Moise și de la toți
proorocii, le-a tâlcuit
lor din toate Scripturile cele
despre El» (Luca 24, 27)

URGENȚA PASTORALĂ A CATEHIZĂRII

La începutul mileniului al III-lea, într-o scrisoare pastorală, subliniam o anumită stare de amorțeală și superficialitate în viața duhovnicească a creștinilor noștri, stare care n-a fost depășită, sau n-a fost totalmente depășită. M-am legat de mai multe ori în anii din urmă de „neputințele pastorale" mai vechi și mai noi.

Nu e corect să fim doar critici, ci trebuie să fim și autocritici, căci pe noi, slujitorii, ne atenționează Sfântul Pavel: „Luați aminte de voi înșivă și de toată turma, întru care Duhul Sfânt v-a pus pe voi episcopi, ca să păstoriți Biserica lui Dumnezeu, pe care a câștigat-o cu însuși Sângele Său". (Faptele Apostolilor 20, 28).

Sfântul Vasile cel Mare, pe care îl sărbătorim la fiecare început de an și pe care în acest an îl omagiem în chip special, le-a pretins preoților săi multă râvnă, dar, mai întâi, a făcut el însuși mult. Exemplul lui fascina. „Atât de mult strălucea virtutea lui Vasile, atât de mult îi copleșeau pe contemporani purtarea și felul lui de viețuire, încât unii, ca să dobândească și ei aceeași faimă, îi imitau înfățișările sale exterioare: căutau să aibă o față palidă ca a lui, să aibă barba ca barba lui, să vorbească fără grabă și rar, și să-și dea un aer gânditor și meditativ".

Covârșeau virtuțile lui, dar ardea cu sufletul și pentru turma sa. Se menționează în slujba praznicului că „faptele bune ale tuturor sfinților le-ai încercat asupra ta, părinte al nostru, Vasile: blândețea lui Moise, râvna lui Ilie, mărturisirea lui Petru și teologia lui Ioan. Nu ai încetat a striga, ca Pavel: «Cine este slab și eu să nu fiu slab? Cine se sminteşte și eu să nu mă aprind?» Pentru aceasta, cu dânșii sălășluit fiind, roagă-te să se mântuiască sufletele noastre".

De fapt, la hotărârea Sfântului Sinod, anul acesta este dedicat Sfântului Vasile și tuturor capadocienilor, modele strălucite de păstori și părinți. Ei se luptau cu ereziile și cu „derapajele morale" ale credincioșilor. N-am putea spune că în lumea noastră „pluralistă" sunt mai puține devierile doctri-

nare şi derapajele morale.

Ne oprim la o primă neputinţă: relativismul doctrinar, care se datorează unei catehizări anemice sau dezordonate. Dă bine la „imagine" să consideri toate religiile şi toate confesiunile creştine la fel de valabile, că doar, toţi oamenii religioşi „se roagă la Acelaşi Dumnezeu". Cu „umor duhovnicesc" Părintele Rafail Noica spune că sunt mulţi „dumnezei", dar numai Unul este „profesionist", şi numai ortodoxia este conformă cu firea omului.

Ne dăm seama atunci de ce, la sugestia Preafericitului Patriarh Daniel, s-a demarat un proiect serios de catehizare intitulat „Hristos împărtăşit copiilor". De fapt, nu numai copiii, ci toţi credincioşii au nevoie de catehizare. În acest sens, la Centrul Eparhial s-a instituit un post de inspector cu catehizarea, iar la nivelul protopopiatelor un responsabil pentru catehizare. Acest lucru este valabil pentru toate eparhiile din cadrul BOR, fiind o încercare serioasă de revigorare a unei conştiinţe catehetice, amorţite şi intimidate în perioada comunismului.

Dacă pentru catehizarea copiilor sunt alcătuite manuale, inclusiv pentru cea din biserică, pentru catehizarea tuturor creştinilor punem la îndemână cel mai bun catehism: „Viu este Dumnezeu". El va ajunge în toate parohiile noastre, acum, la început de an. Este foarte important ca orice om să-şi cunoască învăţătura Bisericii sale. Preoţii îl vor folosi la vecerniile de Duminica.

O altă neputinţă, pe car sperăm să se vindece măcar în parte prin aportul catehismului, este viaţa liturgică destul e anemică. Fără a ne opri la liturghia de miercurea şi vinerea ce se oficiază în toate parohiile noastre, vom zăbovi asupra liturghiei din duminici şi sărbători. Liturghia este „ospăţul credinţei". La ospăţ se întreţin conversaţii plăcute, se cântă şi se mănâncă.

Pentru ca oamenii să se simtă bine la liturghie, trebuie să avem grijă de cântare. Un grup coral, după care se antrenează la cântare toţi participanţii, este absolut necesar. Dar formarea lui pretinde din partea preotului o anumită râvnă şi din partea cântăreţului o minimă pricepere. Dacă la strană cântă un singur om, mai mult sau mai puţin talentat, liturghia devine plictisitoare. Plictisitoare mai ales pentru tineri. Pun la sufletul preoţilor această problemă, nu-i pentru prima dată,

dar cine ştie, poate mă vor lua în serios!

Apoi, la „ospăţ" mănânci. E fără sens participarea la un ospăţ şi să nu serveşti nimic. Mă bucur că, deja, sunt multe parohii unde duminica se cumineca un număr apreciabil de credincioşi. Îi înţeleg şi pe preoţii în vârstă care au fost formaţi într-o anumită „tradiţie", şi se simt obligaţi de conştiinţă să-i spovedească pe credincioşi doar în Postul Mare. Cred că, totuşi, vor face efortul să depăşească această „tradiţie", care nu-i Sfânta Tradiţie.

Bunînţeles că nu vor fi primiţi la potir credincioşii nepregătiţi. Mărturisirea credincioşilor îţi cere un efort, dar îţi dă şi satisfacţii. Şi apoi, să nu uităm, şi noi clericii trebuie să ne spovedim. Dumnezeu are aceleaşi exigenţe cu noi, ca şi cu orice creştin de rând.

O a treia neputinţă a comunităţilor noastre este slaba pregătire a tinerilor pentru căsătorie. Numărul divorţurilor este alarmant. O fi şi vina societăţii secularizate în mijlocul căreia trăiesc tinerii, dar, mai ales, e vina noastră, a preoţilor şi a părinţilor. Bieţii tineri! Încep prematur viaţa sexuală. Pe când se căsătoresc, comuniunea sfântă, pecetluită de Taina Nunţii, nu mai are farmec. Caută în special plăcerea, iar naşterea de prunci, care dă trăinicie familiei, adesea nu-i dorită. Este neapărată nevoie de o catehizare premaritală!

Să mai pomenesc, apoi, o a patra neputinţă. Nu că n-ar mai fi şi altele. Constatăm lipsa de implicare în viaţa parohială a consiliilor şi comitetelor parohiale. Bărbaţii şi femeile din aceste organisme trebuie învăţaţi doctrina Bisericii şi trebuie antrenaţi în acţiuni de catehizare şi de filantropie. De ce să fie în stare credincioşii altor culte să-şi expună mai bine doctrina lor greşită decât credincioşii noştri? Epitropii, curatorii şi consilierii parohiali trebuie să ştie că primul lor rol nu-i acela de a număra banii ce s-au adunat la disc, ci de a-l sprijini pe preot să-i aducă pe oameni la Dumnezeu.

Din nefericire, rolul lor în multe parohii este acela de a economisi bunurile materiale, de a încasa contribuţia, de a licita terenurile şi străzile. Iar femeile din Comitetul Parohial, pe lângă curăţenia sfântului locaş, trebuie să se obişnuiască să facă colecte pentru săraci, să cerceteze bolnavii şi să-i abordeze pe cei care se clatină în credinţă. Atunci când observă că un parohian se îndepărtează de biserică, să-l anunţe imediat pe preot. N-am putea spune că nu există şi excepţii pozitive,

dar rămân excepții.

Am pomenit doar patru neputințe, care-l dor pe preotul adevărat, pentru că ele Îl dor și-L întristează pe Domnul Iisus Hristos. Sunt și alte multe neputințe care-l dor, începând cu persoana lui, cu casa lui, cu credincioșii lui. Privind în jurul lui, în satul lui, în orașul lui, în țara noastră, în toată Biserica și lumea, sunt cumplite și dureroase neputințele, și infinită varietatea și gravitatea lor.

Să ne ajute Dumnezeu să regăsim duhul curat al Părinților Bisericii în toată lucrarea noastră, să avem râvna Sfântului Vasile cel Mare și să facem o bună cateheză în parohiile noastre, folosindu-ne de acest minunat catehism, Viu este Dumnezeu, reeditat prin strădania Părintelui Nicolae și a celor de la Editura Reîntregirea, într-o ediție frumoasă, aici, la Alba Iulia!

† **ANDREI**,
Arhiepiscopul Alba Iuliei

* * *

Toți ortodocșii din Franța se vor bucura desigur de publicarea acestui catehism, unic în felul său, care vine să răspundă așteptării lor și care îi va iniția deplin în ceea ce este esențial în credința și spiritualitatea noastră.

Toată lucrarea Bisericii se definește ca o cateheză, de vreme ce Biserica trebuie să prezinte totdeauna și să facă cunoscut lumii chipul lui Hristos înviat din morți. Acesta este sensul primordial al oricărei kerygme creștine: Viața s-a arătat în Cuvântul întrupat și ea ne este împărtășită prin Moartea și prin Învierea Sa. Această afirmație, care dă temeiul nădejdii noastre și care ne plasează în prim-planul viziunii biruinței Iubirii asupra morții, este mai puțin, pentru noi, ortodocșii, produsul unei mentalități specifice de sorginte etnică ci mai degrabă expresia unui cuget comun, făurit, mai înainte de toate, prin învățătura Bisericii, capabilă să transmită credința în Taina Fiului lui Dumnezeu, redată nouă astăzi, pe de-a întregul. De altfel, noi știm sigur acum, că putem trăi în Sfânta Treime, pentru că noi suntem de la început «îndumnezeiți», într-adevăr.

Cum, deci, să nu exprimăm întreaga noastră recunoştinţă membrilor acestei echipe catehetice care, în cadrul Frăţiei Ortodoxe, ne dăruieşte această minunată lucrare. Prin înrădăcinarea sa biblică, prin sensul clar al simbolurilor şi al icoanelor, prin grija sa de a reactualiza viaţa lui Hristos Cel Înviat viind în Biserica Sa prin Duhul Sfânt, înţelegem mai bine bogăţia aportului său şi suntem convinşi că cititorii vor găsi soluţiile concrete la căutările lor, răspunsuri conforme cu duhul Evangheliei lui Iisus Hristos.

Mitropolitul MELETIOS
al Bisericii Ortodoxe Greceşti din Franţa
şi Preşedintele Comitetului Interepiscopal

* * *

Salut cu bucurie apariţia unui catehism ortodox în limba franceză; o mărturisire de credinţă care se adresează tuturor celor care se află în căutarea Absolutului, singurul conţinut adevărat al întregii Ortodoxii; n-a spus oare unul dintre părinţii duhovniceşti ai Bisericii noastre că «a fi ortodox înseamnă a-L cunoaşte pe Dumnezeu şi a-L cinsti într-un mod care să fie demn de sfinţenia Sa»? Într-un anume sens, un catehism nu este decât o linie de demarcaţie între accesibil şi tainic, între vizibilul care orbeşte prea adesea şi Nevăzutul din inima lucrurilor; el se aseamănă unei catedrale, a cărei existenţă şi frumuseţe nu sunt decât o chemare spre a descoperi Taina pe care o cuprinde sau, mai degrabă, Misterul căruia îi este doar Poartă. Fie ca acest nou catehism -nou prin forma sa, prin accesibilitate, prin prospeţime – să devină pentru mulţi poarta care se deschide spre Infinit.

Dumnezeu să-i binecuvinteze pe cei care au lucrat la alcătuirea sa, care au ştiut să se împărtăşească din cunoaşterea teazaurizată de către Biserică şi au voit să dăruiască cu mărinimie, ceea ce ei înşişi au primit din preaplinul dragostei lui Dumnezeu.

ANTONIE, ***Mitropolit de Suroj,***
Iulie 1979

PREFAȚĂ

Originalitatea acestui catehism sau, mai degrabă, a acestei ample cateheze, constă, fără îndoială, în caracterul său profund eclezial. Este o mărturie venită la vremea potrivită, într-un moment în care Taina Bisericii este atât de des ignorată în Occident. Acolo se pune din ce în ce mai mult accentul pe o credință conștientă și personală, pe întâlnirea cu Iisus, care ne descoperă modul de a fi al lui Dumnezeu. Toate acestea sunt motive pentru care Ortodoxia, înclinată uneori către ritualism și izolare, trebuie să învețe să asculte. La rîndul său, însă, ea insistă asupra conținutului vital, sau, mai exact, ontologic, al acestei întâlniri, asupra vieții în Hristos, ca participare reală la energiile divine.

Pentru tradiția ortodoxă nu există nici o deosebire între Trupul lui Hristos înviat și Trupul său euharistic, adică Biserica în adîncimea sa deopotrivă «pnevmatică» și «sacramentală». Euharistia constituie Biserica dincolo de orice sociologie și, prin Euharistie, Biserica este potirul prea-plin de puterea învierii, «pentru viața lumii». De această dată, fără îndoială, Occidentul creștin, amenințat de un fel de arianism ecleziologic, nu ar avea decât de câștigat, dând ascultare.

Acest catehism este eclezial în primul rând prin elaborare. El s-a născut din întâlnirea mai multor experiențe catehetice realizate în câteva parohii ortodoxe de limbă franceză și de rit bizantin, la Paris și la Marsilia. Autorii lui sunt cu toții francezi, unii de origine rusă, alții de origine greacă, iar ceilalți de viță veche franceză, dând astfel imaginea unei Biserici locale originale, care se constituie pe îndelete, pas cu pas.

Nimic nu ar fi fost posibil, însă, fără un maestru în materie, neobosit, strălucitor, de o credință aspră și clară, Părintele Cyrille Argenti, parohul bisericii grecești din Marsilia. Astfel s-au precizat cele două dimensiuni – frățească și părintească – ale unei veritabile munci în echipă, muncă profund

resimțită într-o Biserică pentru care conștiința adevărului nu poate fi aceea a micii individualități, deopotrivă împietrite și descompuse, ci aceea a unei comuniuni înrădăcinate ea însăși în Euharistie: «Învățătura noastră este conformă Euharistiei», spunea încă din secolul al II-lea, Sfântul Irineu de Lyon.

Textul acestui catehism manifestă prin el însuși deschiderea sa eclezială. Conceput ca un iconostas, sau mai degrabă ca un registru al marilor praznice ale anului liturgic, pe care le putem vedea chiar deasupra «ușilor împărătești», el se află prins pe parcurs într-un ritm esențialmente evanghelic, dacă este adevărat ceea ce afirmă cei mai mulți exegeți, că Evangheliile sunt istorisiri ale morții și Învierii Domnului, precedate de simple introduceri. Esențialul textului pe care-l prezentăm aici constă, cu adevărat, în marea sărbătoare a Cincizecimii, care trece de la vărsarea Sângelui la revărsarea Duhului, trecând prin misterul pascal și marea binecuvântare a lui Hristos înălțat de-a dreapta Tatălui. Aceste două revărsări nu sunt decât una, pentru Dumnezeul înomenit și pentru omul îndumnezeit: de la revărsarea unui sânge deja euharistic, zorile Duhului se ridică din coasta străpunsă a Celui Răstignit, amintindu-ne adagiul prin care călugării și-au asumat lăuntric experiența martirilor: «Dă-ți sângele și primește Duhul».

În acest catehism, Evanghelia este citită neîncetat în Biserică: și dacă conștiința adevărului (un adevăr care este iubire) nu este individuală, așa cum aminteam mai înainte, ci «comunională», trebuie spus că noi citim în Biserică totdeauna Cuvântul lui Dumnezeu, când acesta apasă asupra noastră cu greutatea Învierii sale.

Cei care au alcătuit această lucrare sunt francezi impregnați de liturghia bizantină. Această liturghie ei o cunosc cu atât mai bine cu cât trebuie să o traducă adesea și să o cânte: fidelitatea cere aici un efort creativ în densitatea unei limbi pe care trebuie s-o sfințească, nu prin calchierea (copierea) poeziilor și a cântărilor tradiționale, ci prin regăsirea inspirației, care a dus la cântarea bizantină pentru limba greacă, la *znameni raspev*, pentru cea slavonă, sau la cântarea gregoriană, pentru latină. Astfel de momente de traducere creatoare, într-o epocă în care spiritul critic cel mai exigent se îmbină cu o profundă sete duhovnicească, sunt capabile să sensibilizeze conștiințele. Acest catehism este mărturia efortului actual al

anumitor medii ortodoxe de limbă franceză precum cele care se regăsesc conjugate în Frăția Ortodoxă din Europa occidentală pentru a lua cunoștință de Evanghelia în cuprinsul Tradiției și, în primul rând, în cadrul tradiției liturgice neîntrerupte a ritului bizantin.

Aceasta își descoperă imensa sa bogăție teologică, nu doar prin slujbele euharistice, ci poate mai ales prin celelalte slujbe, în special cele de la vecerniile sărbătorilor, unde există numeroase lecturi din Vechiul Testament. Pentru un francez de astăzi, această teologie transfigurată în doxologie nu are nimic exotic: locurile în care ea a fost elaborată în timpul primului mileniu, vechile pământuri biblice: Egiptul, Capadocia, Constantinopolul, constituiau un Orient-Occident care reunea simțul tainei cu inteligența cea mai ascuțită; un Orient-Occident în care se metamorfozau, în creuzetul Revelației, și în primul rând, al persoanei în comuniune, al divino-umanității, geniul semitic, geniul indo-european și cel african. Nu există o pedagogie mai bună, nici o mai bună ucenicie pentru noi, care suntem chemați la o sinteză asemănătoare, dar, de această dată, la scară planetară! Acestea sunt, deci, operele Părinților Bisericii și ale celor șapte Sinoade ecumenice pe care le vom regăsi în textele liturgice atât de des citate în prezentul catehism. Desigur, nu trebuie să repetăm ceea ce au spus Părinții, ci să regăsim, în comuniune cu ei, inspirați de ei, capacitatea lor de sinteză. Liturghia bizantină constituie pentru Occidentul contemporan, care n-a avut parte încă de o reală recepție a definițiilor atât de importante ale ultimelor trei Sinoade ecumenice, cea mai bună inițiere în această continuitate fecundă: pedagogia Bisericii nedespărțite, în care ne dăm seama că Tradiția nu este o repetare mecanică, ci viața Însăși în Trupul lui Hristos, în Duhul *iuvenescens*. Singur, mijlocul creativ nu urmează capriciile sau obsesiile subiectivităților dezrădăcinate, așa cum s-ar crede potrivit aparențelor, ci, o spunem încă o dată, este în Biserică, iar autorii catehismului nostru ne reamintesc că Biserica este Mireasa și Trupul lui Hristos.

Textele liturghiei bizantine hrănesc inteligența creștină, dar e vorba despre inteligența transformată, inseparabilă, de acum înainte, nu numai de iubire, ci și de frumusețe. Geniul Bisericii Ortodoxe, s-a spus, este «filo-calic», îndrăgostit de frumusețea duhovnicească – prin cruce, prin lacrimi întru

care omul, deschizându-se Dumnezeului său, unindu-se cu frații săi, împăcându-se cu sine însuși, gustă experiența Împărăției. Iată de ce textele liturgice, frumoase în ele însele, trebuie să răsune într-un spațiu de frumusețe, prin intermediul muzicii și al icoanei. Originalitatea și puterea acestui catehism rezidă în combinarea temelor muzicale (imnografice) și a celor iconografice. Muzica liturgică din bisericile ortodoxe exclude folosirea instrumentelor, este doar muzica vocilor, a suflurilor care evocă un alt Suflu; ea nu are consistență prin sine însăși, ci se află în slujba sensului, a tainei, ea dă Cuvântului, dincolo de ideologiile noastre, de sistemele noastre, de poliloghiile noastre, demnitatea sa de Cuvânt al lui Dumnezeu, pătruns de o liniște care, precum spunea Sfântul Isaac Sirul, «este graiul lumii care va veni». Totul se odihnește, totul trece în eternitate, în vibranta liniște a icoanelor în care se descoperă transparențele reciproce: chipul lui Dumnezeu în om și cel al omului în Dumnezeu.

Citită cu ochii Tradiției, cu ochii de foc ai Porumbelului care desluşeşte pretutindeni chipul Celui Prea-Iubit, Evanghelia îşi dezvăluie întreaga densitate a timpului şi a eternității. Ea se înrădăcinează în original asumîndu-şi toată drama divino-umană pe care o descrie Vechiul Testament şi tinde către scopul ultim, ducând la comuniunea sfinților care schițează, puțin câte puțin, Fața lui Hristos care vine: de altfel, în mai mică măsură întoarcerea lui Hristos în lume, decât transfigurarea definitivă a lumii în acest Hristos cosmic despre care vorbeşte cu tărie catehismul nostru.

Astfel, cercetând momentele majore ale «iconomiei» lui Hristos şi lăsându-se conduşi de referințele biblice, pe care le prezintă slujba bizantină, autorii fac o lectură tipic patristică a Vechiului Testament, unde ne arată teofaniile Logosului, «pregătirea evanghelică», tipurile şi reprezentările lui Hristos întrupat, mort şi înviat, ale Duhului Sfânt, ale Maicii Domnului, ale Bisericii. Un soi de muzicalitate hristică se face astfel simțită: mă gândesc, de exemplu, la primul capitol din partea a cincea, la laitmotivul Mielului, de la sacrificiul lui Avraam, până la Apocalipsă, trecând prin ieşirea din Egipt, profeția lui Isaia şi Ioan Botezătorul.

În acelaşi timp, şi nu fără o tensiune eshatologică, ce se descompune şi se reînoieşte deopotrivă în «parusia sacramentală», potrivit expresiei lui Serghei Bulgakov, şi în expe-

rienţa celor «îndumnezeiţi», Evanghelia devine a noastră prin Duhul Sfânt, în Biserică: Cuvânt ascultat, dar şi viaţă trăită. Prezentarea catehetică a Patimilor şi a Învierii, conduce imediat la prezentarea Botezului, rădăcina propriei noastre învieri: Taina pascală şi cinzecimică pătrunde în noi şi ne întemeiază în Euharistia care fondează Biserica. Sunt remarcabile şi frumoasele meditaţii duhovniceşti, adevărate jaloane ale «vieţii în Hristos», care constituie comentariul Fericirilor şi al Celor şapte cuvinte ale lui Hristos rostite pe Cruce. Dincolo de tardivele împărţiri occidentale, adevărata teologie – pentru că este eclezială şi liturgică – este obligatoriu «mistică».

*
* *

Cui se adresează această carte? Nu poate fi folosită direct de către copii dar poate să ajute mult, mai ales prin icoane şi imnele liturgice, prin acele «tropare» care rezumă, fiecare în parte, sensul unei sărbători, pe cateheţii care se ocupă de copii: să-i invite să deseneze şi să comenteze o icoană, să-i apropie de un tropar, pe care să-l înveţe să-l cânte împreună – sunt tot atâtea aspecte ale unei pedagogii a frumuseţii pe care cateheţii noştri le folosesc cu plăcere, această carte fiindu-le de mare ajutor.

Dialogurile dintre «copil» şi «bătrân», adesea remarcabile, astfel încât le-am dori mai frecvente, ne fac să ne gândim la un adolescent şi chiar la un adult venind dinspre ateism, mai degrabă decât la un copil adevărat. Catehismul acesta presupune, aproape totdeauna, o credinţă dobândită, latentă ori moştenită. Într-o societate în întregime secularizată şi păgânizată, drumurile către credinţă vor presupune o altă lucrare, deja realizată în parte, trebuie să o spunem, în confesiunile creştine occidentale. Aici se vorbeşte mai puţin despre apropierea de credinţă, cât de o conştientizare a conţinutului său.

Acest catehism a fost alcătuit de către cateheţi şi se adresează mai întâi altor cateheţi. El se adrsează în primul rând ortodocşilor, cu atât mai mult cu cât condiţia noastră de diaspora, pretinde adesea adulţilor să se transforme în cateheţi pentru proprii lor copii. Dar şi catolicii şi protestanţii vor găsi în aceste pagini viziunea Bisericii nedespărţite, o abordare a

creştinismului nicidecum străină, ci poate mai sintetică, mai coerentă eclezial, aducătoare de echilibru şi de profunzime.

Creştinismul, acest necunoscut: catehismul de faţă poate fi pentru un adolescent, un student a cărui credinţă este încă nesigură şi adesea rău informată, instrumentul unei adevărate fortificări dogmatice, în sensul unei doctrine făcute pentru a fi trăită. Într-un mod mai amplu, el poate constitui o introducere utilă în viaţa lui Hristos pentru mulţi dintre contemporanii noştri, care, chiar dacă sunt cultivaţi, rămân tributari câtorva scheme perimate privind «tradiţia iudeo-creştină».

Nu trebuie să mire pe nimeni astăzi că această scurtă introducere va fi pentru mulţi cititori şi o prezentare a Bisericii Ortodoxe: o prezenţă, în acelaşi timp modestă, deschisă, atentă şi exigentă a acestei Biserici în inima Occidentului creştin, poate să deschidă astăzi căi noi dialogului ecumenic:

«Ierusalimul îşi aduce aminte, în zilele ticăloşiei lui şi ale rătăcirii lui, de toate strălucirile pe care le-a avut în străvechile vremi» (Plângerile lui Ieremia 1, 7).

Olivier Clément

METODA ŞI SCOPUL URMĂRIT

Acest catehism este opera unei echipe catehetice de creştini ortodocşi care activează în cadrul Frăţiei Ortodoxe. Catehismul nu se doreşte a fi «un manual» care să cuprindă «lecţii de învăţat», ci să transmită un mesaj de viaţă: Cuvântul Dumnezeului Celui Viu.

Acest Cuvânt, Duhul lui Dumnezeu, Duhul Sfânt L-a purtat până la noi prin gura profeţilor lui Israel. Prin lucrarea Aceluiaşi Duh, Cuvântul S-a făcut Trup, a luat Trup în Persoana Domnului nostru Iisus Hristos. În cele din urmă, Acest Cuvânt se face auzit astăzi în Biserică, adunare a celor credincioşi în care Iisus Cel înviat este prezent şi grăieşte totdeauna prin lucrarea minunată a Sfântului Duh.

Aceasta înseamnă că există continuitate şi unitate între Vechiul Testament şi Noul Testament, între unitatea de ansamblu a Bibliei şi viaţa Bisericii: cuvintele şi faptele Domnului nostru Iisus Hristos, care ne sunt relatate în Noul Testament nu pot fi înţelese dacă nu se ţine seama de cele nouăsprezece secole de istorie iudaică care au pregătit venirea Sa şi care ne sunt istorisite în Vechiul Testament. Pe de altă parte, Persoana Domnului nostru Iisus Hristos nu poate fi înţeleasă astăzi decât în Duhul Sfânt; nu putem comunica cu El decât în lăuntrul Bisericii, trăind în ea în comuniune cu El. Din această dublă realitate – necesitatea de a cunoaşte Vechiul Testament şi de a trăi cu Hristos în Biserică – decurge metoda pe care o vom urma: vom studia fiecare din marile etape ale vieţii Domnului nostru Iisus Hristos – de la zămislirea Sa (Buna-Vestire) la cea de-a Doua Venire – lămurindule întotdeauna prin evenimentele Vechiului Legământ, care le-au pregătit, le-au vestit, le-au prefigurat şi le-au reliefat. Le vom ilustra, de asemenea, prin fapte din viaţa Bisericii – cântări, icoane, taine, care le exprimă, le fac actuale şi ne permit să participăm lăuntric la ea.

Noul Testament, studiat fără Vechiul Testament, este ca un arbore dezrădăcinat; Noul Testament, studiat în afara vieţii Bisericii, este o istorie a unor evenimente trecute, şi nu Noul Legământ, întâlnirea omului cu Dumnezeul Cel Viu. Dorim să-i ajutăm pe cititorii noştri să facă această întâlnire şi acesta este scopul acestei cărţi.

PARTEA I

Naşterea Domnului nostru Iisus Hristos

De la Vechiul Adam la Noul Adam

CUPRINS

CAP. I: CHIPUL LUI DUMNEZEU: CREAT, CĂZUT ŞI RESTAURAT/ **19**
Crearea lumii/ **19**
Facerea omului/ **25**
Căderea/ **28**

CAP. II: DE LA CĂDERE LA SPERANŢĂ: IOV/ **33**

CAP. III: NOUL ADAM: ÎNTRUPAREA/ **41**
Bunavestire/ **41**
Fecioara Semnului/ **43**
Rugăciunea «Bucură-Te, Marie» (**46**); «Măreşte, suflete al meu pre Domnul» (**47**); «Isaie, dănţuieşte» (**48**).
Crăciunul/ **51**

CAPITOLUL I

CHIPUL LUI DUMNEZEU: CREAT, CĂZUT ŞI RESTAURAT

A) CREAREA LUMII

«Întru început a făcut Dumnezeu cerul şi pământul. Şi pământul era netocmit şi gol (*tohu bohu*, în ebraică), întuneric era deasupra adâncului şi Duhul lui Dumnezeu Se purta pe deasupra apelor» (Facere 1,1-2).

Prin aceste cuvinte începe prima carte a Bibliei, Facere, a cărei origine se află în învăţătura lui Moise, care marchează, cu puternica sa personalitate, întreaga istoric a poporului iudeu.

De remarcat faptul că în acest verset nu se spune cum a fost creată lumea. Poporul iudeu a avut totdeauna sentimentul distanţei imense care desparte pe Creator de făptură.

Abia într-un text din a doua Carte a Macabeilor, scris mult mai tîrziu, în care se descrie lupta Israelului contra tiranilor greci, succesori ai lui Alexandru Macedon, se găseşte formulată creaţia lumii din nimic: «creatio ex nihilo».

Şapte fraţi fuseseră arestaţi de regele Antioh şi condamnaţi la moarte unul după altul, iar mama lor îi îmbărbăta şi îi îndemna. Când a venit rândul celui din urmă, ea i-a spus: «Rogu-te, fiule, ca, la cer şi la pământ căutând şi văzând toate câte sunt într-însele, să cunoşti

că din ce n-au fost le-a făcut pe ele Dumnezeu şi neamul omenesc aşişderea l-a făcut» (2 Macabei 7, 28).

Aceasta ne aminteşte o frază pe care preotul o rosteşte în vremea Sfintei Liturghii în marea rugăciune euharistică: «Din nefiinţă în fiinţă ne-ai adus şi pe noi, cei căzuţi, iarăşi ne-ai ridicat; şi nu Te-ai depărtat, toate făcându-le, până ce ne-ai suit la cer, şi ne-ai dăruit împărăţia Ta, care va să fie...»

Copilul: Atunci, la început, la început de tot, ce era?

Bătrânul: Nimic, dar era Dumnezeu şi totul a fost făcut de către El; numai El n-a fost făcut, căci El este Cel Care le-a făcut pe toate (Ioan 1, 3).

Copilul: Aceasta este filosofie ?

Bătrânul: Nu, niciun filosof antic nu cugetase aceasta. Grecii, ce-i drept, avuseseră ideea unui artizan suprem pe care îl numeau «demiurg», care va fi făcut să apară rânduiala (cosmos[1]) pe care o descoperim în natură, din haosul primordial. Acest meşter, însă, ar fi făcut ordine într-o materie preexistentă.

Copilul: Şi Biblia ce ne spune?

Bătrânul: Ceea ce ne spune Biblia, omul n-ar fi putut descoperi singur. Dumnezeu Însuşi este Cel Care ni le-a făcut cunoscute, le-a revelat nouă. Biblia ne spune că *numai cu puterea Cuvântului Său creator, Dumnezeu le-a dat lucrurilor existenta lor proprie, fiinţa lor.* Dumnezeu a zis: «Să fie lumină!» şi a fost lumină. E de ajuns să spună pentru ca lucrurile să fie. Cuvântul Său este Cel Care constituie fiinţa lor.

Copilul: De ce se foloseşte majusculă pentru termenul «Cuvânt»?

Bătrânul: Deoarece, «Cuvântul», adică Verbul, Logos-ul este termenul folosit de Sfântul Ioan Evanghelistul pentru a-L desemna pe Fiul Unic al lui Dumnezeu (Ioan 1, 1).

Copilul: Dumnezeu grăieşte şi lucrurile sunt, însă lucrurile se schimbă. Plantele şi animalele evoluează. Dumnezeu este Cel Care face evoluţia?

---

[1] Vezi partea a VI-a, începutul cap. V.

Bătrânul: Suflarea lui Dumnezeu dă viață lumii. Suflare în greceşte se spune *«pneuma»* şi acesta este cuvântul folosit în Noul Testament pentru a-L desemna pe Sfântul Duh. Biblia ne spune: «Duhul lui Dumnezeu se purta pe deasupra apelor». În altă carte a Bibliei, în Deuteronom (32,11) se spune: «întocmai ca vulturul care îndeamnă la zbor puii săi», pe care i-a clocit şi i-a crescut, Duhul lui Dumnezeu dă viață şi face să evolueze ființele.

Copilul: De unde să cunoaştem că Dumnezeu a creat totul? Nimeni nu L-a văzut lucrând.

Bătrânul: Descoperirea faptului că cineva a făcut ca totul să iasă din gol, din nimic, din neant, este punctul de plecare al credinței în Dumnezeu, este începutul a ceea ce se numeşte Credință. Iată de ce în Epistola către Evrei se spune: « Prin credință pricepem că s-au întemeiat veacurile cu cuvântul lui Dumnezeu, de s-au făcut din nimic cele ce se văd» (Evrei 11, 3). Ca să ne învețe acest adevăr, Biblia ne oferă o descriere accesibilă oamenilor din toate timpurile, savanți, poeți, bătrîni, adulți sau copii.

> Şi a despărțit Dumnezeu lumina de întuneric.
> Lumina a numit-o Dumnezeu ziuă, iar întunericul l-a numit noapte.
> Şi a fost seară şi a fost dimineață: ziua întâi.
> Şi a zis Dumnezeu: «să fie o tărie prin mijlocul apelor şi să despartă ape de ape!». Şi a fost aşa.
> A făcut Dumnezeu tăria şi a despărțit Dumnezeu apele cele de sub tărie de apele cele de deasupra tăriei.
> Tăria a numit-o Dumnezeu cer. Şi a văzut Dumnezeu că este bine. Şi a fost seară şi a fost dimineață: ziua a doua.

Şi a zis Dumnezeu: «Să se adune apele cele de sub cer la un loc şi să se arate uscatul!». Şi a fost aşa. Şi s-au adunat apele cele de sub cer la locurile lor şi s-a arătat uscatul.

Uscatul l-a numit Dumnezeu pământ, iar adunarea apelor a numit-o mări. Şi a văzut Dumnezeu că este bine. Apoi a zis Dumnezeu: «Să dea pământul din sine verdeață: iarbă, cu sămânță într-

însa, după felul și asemănarea ei, și pomi roditori, care să dea rod cu sămânță în sine, după fel, pe pământ!» Și a fost așa. Pământul a dat din sine verdeață: iarbă, care face sămânță, după felul și după asemănarea ei, și pomi roditori, cu sămânță, după fel, pe pământ. Și a văzut Dumnezeu că este bine. Și a fost seară și a fost dimineață: ziua a treia.

Și a zis Dumnezeu: «Să fie luminători pe tăria cerului, ca să lumineze pe pământ, să despartă ziua de noapte și să fie semne ca să deosebească anotimpurile, zilele și anii, și să slujească drept luminători pe tăria cerului, ca să lumineze pe pământ». Și a fost așa. A făcut Dumnezeu cei doi luminători mari: luminătorul cel mai mare pentru cârmuirea zilei și luminătorul cel mai mic pentru cârmuirea nopții, și stelele. Și le-a pus Dumnezeu pe tăria cerului, ca să lumineze pământul.

Să cârmuiască ziua și noaptea și să despartă lumina de întuneric. Și a văzut Dumnezeu că este bine. Și a fost seară și a fost dimineață: ziua a patra.

Apoi a zis Dumnezeu: «Să mișune apele de viețuitoare, ființe cu viață în ele și păsări să zboare pe deasupra pământului, pe întinsul tăriei cerului!» Și a fost așa. A făcut Dumnezeu animalele cele mari din ape și toate ființele vii, care mișună în ape, unde ele se prăsesc după felul lor, și toate păsările înaripate după felul lor. Și a văzut Dumnezeu că este bine. Și le-a binecuvântat Dumnezeu și a zis: «Prăsiți-vă și vă înmulțiți și umpleți apele mărilor și păsările să se înmulțească pe pământ!» Și a fost seară și a fost dimineață: ziua a cincea.

Apoi a zis Dumnezeu: «Să scoată pământul ființe vii, după felul lor: animale, târâtoare și fiare sălbatice după felul lor». Și a fost așa.

A făcut Dumnezeu fiarele sălbatice după felul lor, și animalele domestice după felul lor și toate târâtoarele pământului după felul lor. Și a văzut Dumnezeu că este bine.

Și a zis Dumnezeu: «Să facem om după chipul și asemănarea Noastră, ca să stăpânească peștii mării, păsările cerului, animalele domestice, toate viețuitoarele ce trăiesc pe pământ și tot pă-

mântul!». Şi a făcut Dumnezeu pe om după chipul Său; după chipul lui Dumnezeu l-a făcut; a făcut bărbat şi femeie.

Şi Dumnezeu i-a binecuvântat, zicând: «Creşteţi şi vă înmulţiţi şi umpleţi pământul şi-l supuneţi; şi stăpâniţi peste peştii mării, peste păsările cerului, peste toate animalele, peste toate vietăţile ce se mişcă pe pământ şi peste tot pământul!» Apoi a zis Dumnezeu: «Iată, vă dau toată iarba ce face sămânţă de pe toată faţa pământului, şi tot pomul, ce are sămânţă cu rod în el. Acestea vor fi hrana voastră. Iar tuturor fiarelor pământului şi tuturor păsărilor cerului şi tuturor vietăţilor, ce se mişcă pe pământ, care au în ele suflet viu, le dau toată iarba verde spre hrană». Şi a fost aşa.

Şi a privit Dumnezeu toate câte a făcut şi iată erau bune foarte. Şi a fost o seară şi a fost dimineaţă: ziua a şasea. Aşa s-au făcut cerul şi pământul şi toată oştirea lor. Şi a sfârşit Dumnezeu în ziua a şasea lucrarea Sa, pe care a făcut-o; iar în ziua a şaptea S-a odihnit de toate lucrurile Sale, pe care le-a făcut.

Şi a binecuvântat Dumnezeu ziua a şaptea şi a sfinţit-o, pentru că într-însa S-a odihnit de toate lucrurile Sale, pe care le-a făcut şi le-a pus în rânduială. (Facere 1, 1-31; 2, 1-3)

Măreţ acest poem, prin care Dumnezeu îi face pe toţi oamenii de toate vârstele să înţeleagă că El este Cel Care a făcut totul şi Care « cu înţelepciune pe toate le-a făcut»! (Ps 103, 25).

Copilul: Aşadar, Biblia spune că soarele a fost făcut în ziua a patra, dar, mai înainte, textul spune: «Şi a fost o seară şi a fost *o* dimineaţă: ziua întâi». Cum a putut fi o primă zi cu seară şi cu dimineaţă, de vreme ce soarele încă nu era?

Bătrânul: Această întrebare i-ar fi putut veni în gând, la fel de bine, şi autorului nostru biblic. E aşadar evident că zilele de care el vorbeşte, nu sunt cele ce se măsoară prin răsăritul şi apusul soarelui; ele nu durează 24 de ore cît o rotaţie a pământului în jurul axei sale. Este vorba de zilele lui Dumnezeu şi nu de zilele oamenilor. De aceea Sfântul Apostol Petru ne va spune: «O *singură zi înaintea Domnului este ca o mie de ani şi o mie de ani ca o singură zi* (2 Petru 3, 8).

Copilul: Atunci, timpul lui Dumnezeu şi timpul oamenilor nu este acelaşi?

Bătrânul: De bună seamă, nu. Dumnezeu nu viază, nu trăieşte în timp, fiindcă El este Cel Care a făcut timpul şi spaţiul. Dumnezeu există «înaintea tuturor veacurilor» şi dincolo de toate spaţiile. Iată de ce nu se pot compara descoperirile ştiinţei cu revelaţiile Bibliei, cum au încercat uneori să facă anumite spirite simpliste, închipuindu-şi că autorul biblic a dorit să scrie un tratat de geologie sau paleontologie[2].

Copilul: Atunci, cine spune adevărul: ştiinţa sau Biblia?

Bătrânul: Adevărul revelaţiei biblice nu este de acelaşi ordin cu adevărurile fragmentare şi relative pe care le studiază ştiinţa. Ceea ce studiază ştiinţa se referă la lumea aparenţelor, la lumea fenomenelor trecătoare, măsurabile în minute şi în metri, şi care se desfăşoară în timpul şi spaţiul omului. Revelaţia biblică urcă mai presus de spaţiu şi de timp, până la Dumnezeu, Cel Care a creat timpul şi spaţiul şi tot ceea ce ştiinţa descoperă, Cel Care a creat inteligenţa omenească care a făcut ştiinţa însăşi.

Copilul: Atunci, care este adevărul care se descoperă în descrierea biblică a creaţiei?

Bătrânul: Omul credincios, după ce a studiat Biblia, vede lumea, natura, cu un ochi nou. El descoperă în ea cu uimire frumuseţea creaţiei, măreţia operei Creatorului, ea însăşi o palidă reflectare a frumuseţii de neînchipuit a Creatorului. Şi, atunci la «apusul soarelui», «văzînd lumina cea de seară»[3], el cîntă la vremea vecerniei Psalmul 103 împreună cu întreaga Biserică:

---

[2] Paleontologia este ştiinţa cate studiază flora şi fauna fosilă.

[3] Citate din cântarea «Lumină lină», cea mai veche şi cea mai frumoasă din cele cântate la slujba Vecerniei.

PSALMUL 103[4]

Binecuvântează suflete al meu pe Domnul! Doamne
Dumnezeul meu, măritu-Te-ai foarte!
întru strălucire şi mare podoabă Te-ai îmbrăcat; Cel ce
Te îmbraci cu lumina ca şi cu o haină;
Cel ce întinzi cerul ca un cort; Cel ce acoperi cu ape cele
mai de deasupra ale Lui;
Cânta-voi Domnului în viaţa mea,
cânta-voi Dumnezeului meu cât voi fi.
Plăcute să-i fie Lui cuvintele mele,
iar eu mă voi veseli de Domnul.
Cât s-au mărit lucrurile Tale, Doamne,
toate cu înţelepciune Le-ai făcut!

Slavă Tatălui şi Fiului şi Sfântului Duh şi acum şi pururea şi în vecii vecilor. Amin. Aliluia, Aliluia, Aliluia. Slavă Ţie, Dumnezeule! (de trei ori). Slavă Ţie!

B) FACEREA OMULUI

(Facerea 2, 7-8, şi 21-24)

Bătrânul: În primul capitol am văzut o descriere a întregii creaţii, terminându-se cu omul, care apărea ca o «făptură» printre altele. Poate ai remarcat, totuşi, o diferenţă. Pentru toate celelalte făpturi, afară de om, Dumnezeu porunceşte şi ele au apărut. Apoi Dumnezeu zice: «Să facem om

[4] Există două numerotări ale psalmilor: cea a textului ebraic şi cea a traducerii în greceşte, adică a Septuagintei. Vom indica mai întâi numerotarea din textul Septuagintei şi apoi pe aceea din textul ebraic. Acesta e motivul pentru care întîlnim notaţia, de exemplu: Ps 103 (104). Textul de mai sus corespunde părţii cântate din acest psalm la vecerniile de sâmbăta seara. Septuaginta reprezintă cea mai cunoscută dintre versiunile greceşti ale Vechiului Testament (sec. III î. Hr). Această versiune a fost atribuită la 72 de traducători, de unde provine şi numele său. Biserica primară a moştenit Septuaginta, iar autorii Noului Testament se referă la ea. Părinţii Bisericii au considerat traducerea din cadrul Septuagintei ca inspirată de Sfântul Duh.

după chipul și asemănarea Noastră ca să stăpânească toate vietățile».

Copilul: Da! Se vede că Dumnezeu dă o importanță deosebită omului ca și când ar voi să-l facă reprezentantul Său pe pământ.

Bătrânul: Acest lucru este și mai clar mai departe, în capitolul 2 al Facerii (2,5-7):

«Pe câmp nu se afla nici un arbust și iarba nu începuse a odrăsli, pentru că Domnul Dumnezeu nu trimisese încă ploaie pe pământ și nu era nimeni care să lucreze pământul. Ci numai abur ieșea din pământ și umezea toată fața pământului. Atunci, luând Domnul Dumnezeu țărână din pământ a făcut pe om, și a suflat în fața lui suflare de viață și așa s-a făcut omul suflet viu».

Copilul: De ce există două descrieri ale Creației?

Bătrânul: Primele cărți ale Facerii nu povestesc o «istorie», căci o istorie presupune un martor, iar în timpul Creației Dumnezeu este încă singur – ci ne lămuresc asupra planului lui Dumnezeu pentru om, așa cum Duhul Sfânt l-a descoperit Profeților în Vechiul Testament.

Copilul: Ce înseamnă aceste două descrieri?

Bătrânul: Prima ne arată crearea acestui univers pe care Dumnezeu îl încredințează omului, așa cum spuneai tu.

Cea de-a doua ne spune de ce omul a fost creat cel din urmă: pentru încoronarea lumii și pentru călăuzirea ei către Dumnezeu, pentru că, așa cum ne spune textul, omul e tot atât de necesar pentru a cultiva pământul ca și ploaia care-l face să rodească.

Această responsabilitate a omului era așa de mare încât Dumnezeu se gândi că trebuie să-i dea pe cineva ca să-l ajute. Dar nici una din ființele existente nu i se potrivea, și numai de la om îi veni acest «ajutor»: «Atunci a adus Domnul Dumnezeu asupra omului somn greu; și, dacă a adormit, a luat una din coastele lui și a plinit locul ei cu carne. Apoi din coasta luată de El din om, Dumnezeu a modelat o femeie pe care o aduse omului».

Iată aici o modalitate de a ne sugera:

a) că bărbatul și femeia împart aceeași natură;

b) că femeia e chemată să-i fie însoţitoarea bărbatului, aceea care se află în preajma lui.

Atunci când s-a trezit bărbatul a exclamat: «Iată os din oasele mele şi carne din carnea mea... Omul va lăsa pe tatăl său şi pe mama sa şi se va lipi de femeia sa şi vor fi amândoi un trup».

Când citim în Scriptură că Dumnezeu l-a făcut pe om din pământ, ne putem da seama cât de importantă este legătura pe care o avem cu întreaga creaţie: suntem modelaţi din acelaşi aluat, din aceeaşi plămadă, aparţinem aceleiaşi creaţii şi formăm un tot, o unitate numai împreună cu ea (numele – Adam dat omului, vine de la cuvântul ebraic *adamah* =pământ).

Dumnezeu, însă, a insuflat în om viaţa, iar omul este făptură vie căci Dumnezeu este cu el. Omul este viaţă pentru că Dumnezeu îi dă viaţă neîncetat prin Suflarea Sa, prin Prezenţa Sa, prin Puterea Sa.

Dumnezeu a făcut bărbatul şi femeia după chipul Său; întreaga omenire, în diversitatea sa, este creată după chipul lui Dumnezeu. Măreţia, frumuseţea, libertatea omului se datorează faptului că Dumnezeu l-a creat după chipul Său.

Aşa cum Dumnezeu – Tatăl, Fiul şi Duhul Sfânt – UNA sunt, la fel bărbatul şi femeia, creaţi după chipul lui Dumnezeu, sunt chemaţi să devină una, iubindu-se mereu mai profund.

Dar dacă suntem creaţi după chipul lui Dumnezeu, putem să ne asemănăm Lui din ce în ce mai mult, să devenim asemenea Lui, dacă-L iubim şi lăsăm să treacă în noi Suflarea vieţii Sale dumnezieşti: *scopul existenţei umane este dobîndirea progresivă a asemănării cu Modelul nostru dumnezeiesc.*

Copilul: Tu spui că omul a fost creat de către Dumnezeu după chipul Său, dar mie mi s-a spus că omul se trage din maimuţă.

Bătrânul: Ceea ce Dumnezeu a creat «la început», El a creat plecând de la nimic, cum am văzut în capitolul precedent, însă, pe om, Dumnezeu nu l-a creat plecând de la «nimic», ci l-a creat «din pământ» şi din tot ceea ce conţine

acesta. Cu alte cuvinte pentru a-l crea pe om, Dumnezeu s-a folosit de întreaga natură și de evoluția ei, fără să excludă maimuța ori peștele, care sunt din pământ, căci omul este încoronarea creației și în el regăsim rezumată, recapitulată, întreaga creație. Dar, în afară de acest lucru, Dumnezeu l-a însuflețit pe om cu propria sa Suflare, cu Însuși Duhul Său. Iată, tocmai această prezență a lui Dumnezeu Însuși lămurind omul, făcând să strălucească *asupra lui lumina Feței Sale. Iată ceea ce deosebește pe om de maimuță și de toate celelalte făpturi. Această* prezență a lui Dumnezeu, această Suflare a lui Dumnezeu proiectează asupra omului chipul lui Dumnezeu și îi dă o frumusețe, «o cunună de slavă», face din el un rege și un gardian al creației (Cf. Facerea 1, 28-29; 2, 19-20).

C) CĂDEREA

(Facere 2, 8-17; 3; 4, 1-16)

Adam și Eva trăiau în rai în familiaritate cu Dumnezeu. Ei își asumau rolul de stăpâni ai creației, pe care Dumnezeu îl încredințase lor. Adam dăduse nume tuturor viețuitoarelor și prin aceasta el se manifesta ca o făptură aparte, destoinică să stăpânească, dar și să iubească, să însuflețească și să-i ofere lui Dumnezeu întreaga creație căci el e rege și preot.

În mijlocul grădinii raiului se afla pomul vieții și pomul cunoștinței binelui și răului. De cel din urmă nu trebuia să se atingă sub pedeapsă de moarte.

Șarpele, care este cel mai șiret dintre toate fiarele pământului, «șarpele cel de demult, diavolul sau Satan... cel care înșeală toată lumea» (Apocalipsa 12, 9) a ispitit-o pe Eva îndemnând-o să guste din rodul care i-ar face «asemenea lui Dumnezeu, cunoscând binele și răul». Ispita lui Adam și a Evei este o nebunie după nesfârșit, după absolut, reprezintă dorința de a se substitui lui Dumnezeude.

Eva a mâncat din fruct, a dat și lui Adam; moment

hotărâtor, în care bărbatul şi femeia se îndepărtează în mod liber de Dumnezeu, în loc să rămână în comuniune cu El. Adam şi Eva au avut conştiinţa a ceea ce s-ar putea numi o schimbare a stării lor; pe de o parte în starea paradisiacă, care poate fi concepută ca o participare la viaţa dumnezeiască, pe de altă parte, căderea în starea de păcătoşenie de-a lungul unei vieţi pline de greutăţi. Biblia redă această stare printr-o imagine: «ei au cunoscut că erau goi».

«Iar când au auzit glasul Domnului Dumnezeu care umbla prin rai, în răcoarea serii, s-au ascuns Adam şi femeia lui de faţa Domnului Dumnezeu, între pomii raiului. Şi a strigat Domnul Dumnezeu pe Adam şi i-a zis: „Adame, unde eşti?" Răspunsu-i-a acesta: „Am auzit glasul Tău în rai şi m-am temut, căci sunt gol şi m-am ascuns"» (Facere 3, 8-10).

Întrebarea lui Dumnezeu: «Unde eşti?» – nu urmăreşte să afle locul unde se ascunde Adam, căci nu e vorba de o depărtare geografică, ci de starea de păcat care îndepărtează de Dumnezeu, Care nu vrea să-l lase pe Adam în această stare, ci îl caută şi îl cheamă. Adam, în loc să răspundă milei dumnezeieşti, caută să se îndreptăţească printr-o eschivare, care dezvăluie respingerea succesivă a responsabilităţilor: el recunoaşte mai întâi că s-a temut pentru că «era gol», apoi aruncă vina asupra Evei, care, la rândul ei, aruncă vina asupra şarpelui. Atunci vine o întreită pedeapsă: pentru om, pentru femeie şi pentru şarpe. Această pedeapsă nu trebuie înţeleasă şi nu este o condamnare. Ea nu vine dintr-o decizie arbitrară a lui Dumnezeu, ci este rezultatul de neînlăturat al greşelii. Şi, aşa cum a spus şarpele, ochii lui Adam s-au deschis, dar, asupra unei lumi îndurerate, în care pentru a supravieţui, omul va trebui să lucreze, să lupte contra spinilor şi a mărăcinilor pentru a-şi cîştiga pîinea întru sudoarea frunţii, o lume în care femeia va naşte în

dureri, o lume în care totul trece, totul moare și în care omul luat din țărână se întoarce în țărână. În ceea ce-l privește pe șarpe, pe diavol, târârea sa pe pământ este considerată ca un blestem, iar Dumnezeu rânduiește o împotrivire, o opoziție, între el și femeie și descendența ei până ce acesta va fi zdrobit: «Iar șarpelui i-a zis Domnul Dumnezeu: «Pentru că ai făcut aceasta, blestemat să fii între toate animalele și între toate fiarele cîmpului; pe pântecele tău să te târăști și țărână să mănânci în toate zilele vieții tale! Dușmănie voi pune între tine și femeie, între sămânța ta și sămânța ei; aceasta îți va zdrobi capul și tu îi vei înțepa călcâiul» (Facerea 3, 14-15). Sfinții Părinți ai Bisericii au văzut în acest verset biblic vestirea profetică a biruinței lui Hristos asupra diavolului, devenită posibilă prin Maria, noua Evă[5].

Porțile raiului s-au închis, căci dacă, după ce omul a gustat din pomul binelui și răului, ar mai gusta și din pomul Vieții, răul ar fi veșnic. Moartea este astfel deopotrivă o consecință a căderii și un remediu împotriva răului. Ea împiedică răul să devină veșnic. Pomul Vieții este păzit de acum până la venirea lui Iisus Hristos de heruvimi și de vâlvătaia sabiei de foc rotitoare.

Copilul: Ce dovadă avem că totul s-a petrecut așa cum spune Biblia?

---

[5] Sfântul Apostol Pavel îl numește pe Iisus, Noul Adam, Cel Care a mântuit lumea din păcat (1 Corinteni 15, 45; Coloseni 3, 9). Sfinții Părinți, asociind-o pe Maica Domnului la opera de mântuire a Fiului Său, au numit-o pe Maria noua Evă. De la sfârșitul secolului al IV-lea, titlul de «Părinte al Bisericii» este atribuit teologilor și ierarhilor a căror autoritate și sfințenie fac din ei martori privilegiați ai învățăturii și tradiției Evangheliei. Ar fi «o greșeală să considerăm scrierile patristice ca un ciclu închis, aparținând trecutului... A spune că nu mai pot exista Sfinți Părinți ar fi același lucru cu a spune că Duhul Sfânt a părăsit Biserica» (Timothy Ware, *Orthodoxie*, Desclée de Brouwer, p. 279).

Bătrânul: N-avem nicio dovadă. Adevărul acestei relatări nu e de ordin istoric. Aşa cum «grădina raiului» nu e reperabilă în spaţiu sau existenţa perechii Adam şi Eva, în timp.

Copilul: Câteodată se spune chiar că Adam şi Eva sunt primii oameni, strămoşii noştri ai tuturor.

Bătrânul: Adam şi Eva au fost într-adevăr perechea primordială, sau reprezintă ei oare umanitatea? Nici Revelaţia, nici ştiinţa nu ne permit să răspundem cu certitudine la această întrebare. Ceea ce este sigur – ne răspunde Sfintul Apostol Pavel (Romani 5, 12-13) – este că fiecare om se poate recunoaşte în Adam. Există în fiecare dintre noi toate elementele care au făcut posibilă ispitirea şi căderea lui Adam şi a Evei.

Copilul: Vrei să spui că am putea face fiecare ceea ce a făcut Adam?

Bătrânul: Da, însă cu deosebirea că noi nu mai suntem în raiul pământesc, adică nu ne mai aflăm în starea de familiaritate cu Dumnezeu, aşa cum erau Adam şi Eva în grădină, înainte de cădere. În această grădină, Adam nu cunoştea nici teama, nici neliniştea.

A doua încercare a omului, în legătură cu folosirea libertăţii sale, este descrisă în relatarea despre Cain şi Abel. Cain şi Abel înfăţişează jertfele lor lui Dumnezeu, fiecare din rodul muncii sale şi din avutul său, pentru cel dintâi din «roadele pământului», pentru al doilea din «cele întîi născute ale oilor sale şi din grăsimea lor». Şi a plăcut Domnului darul lui Abel şi n-a căutat spre jertfa lui Cain. Acest lucru ar putea să pară arbitrar şi, totuşi, dacă ne gândim bine, e limpede că este vorba de o încercare: Dumnezeu îl previne pe Cain, aşa cum o făcuse cu Adam şi Eva, prevenindu-i să nu guste din pom, spunându-i acum lui Cain: «Pentru ce te-ai întristat şi pentru ce s-a posomorât faţa ta? Când faci bine, oare nu-ţi este faţa senină? Iar de nu faci bine, păcatul bate la uşă ca o fiară şi caută să te târască, dar tu biruieşte-l». Fiara ascunsă este şarpele din descrierea precedentă, însă Cain

ascultă de fiară şi în loc să o biruiască, se aruncă asupra fratelui său şi îl omoară. Iată descrisă în mod concret, lupta interioară care însoţeşte orice prilej de cădere.

Pe de altă parte Abel oferă lui Dumnezeu tot ce are el mai bun.

Patima, orgoliul, sunt adesea gata să pună stăpânire pe om. Într-o clipă, într-o străfulgerare a conştiinţei, el poate să le biruiască şi prin urmare să se sustragă de sub stăpânirea lor. Altminteri, devine pradă patimii, făptuind şi împlinind răul, aşa cum a fost cazul lui Cain.

Ca şi pentru Adam şi pentru Eva, consecinţa păcatului vine degrabă: Cain este alungat din pământul roditor, condamnat să fie «pribeag pe pământ». Cain plânge amarnic: «Ce voi mai fi departe de Faţa Ta? Oricine mă va întâlni, mă va ucide» (Facerea 4, 14). Este vorba despre aceeaşi dramă a rupturii cu Dumnezeu, care e redată într-un mod atât de impresionant în naraţiunea biblică despre Adam şi Eva. Pentru Cain, însă, ca şi pentru Adam şi Eva, Dumnezeu este milostiv şi iubirea Sa pentru om continuă să se arate. El pune un semn asupra lui Cain, ca să fie ocrotit şi, în pribegia sa pe pământ, să nu fie ucis de primul întâlnit în cale.

Biblia plasează aceste două relatări la începuturile omului, iar adevărul adânc pe care îl dezvăluie rămâne pe de-a-ntregul actual, căci asemenea stării decadente a lui Adam, asemenea celei de «fugar», pribeag şi exil perpetuu a lui Cain, tot aşa este în chip esenţial condiţia noastră de om păcătos. «...Precum printr-un om a intrat păcatul în lume şi prin păcat moartea, aşa şi moartea a trecut la toţi oamenii, prin aceea că toţi au păcătuit» (Romani 5, 12). Noi avem, însă, nădejdea mântuirii, speranţa întoarcerii la pomul vieţii, căci Hristos, Noul Adam, a venit pe pământ ca să-L urmăm şi ca El să fie primul într-o «mulţime de fraţi».

CAPITOLUL II

DE LA CĂDERE LA NĂDEJDE: IOV

Astfel, omul creat după chipul şi asemănarea lui Dumnezeu, pentru a trăi veşnic şi a se asemăna din ce în ce mai mult cu Creatorul lui («...noi vom fi asemenea Lui...», cf. Ioan 3, 2) a cunoscut căderea şi moartea.

Desigur, pecetea lăsată asupra lui de prezenţa lui Dumnezeu nu s-a şters; permanenta stare de neîmplinire a omului care doreşte mereu spre mai mult, spre mai bine, atestă nostalgia după paradisul pierdut, această sete de Dumnezeu, acest hău nesfârşit pe care absenţa lui Dumnezeu l-a lăsat ca o rană adâncă în inima omului. Frumuseţea chipului s-a adumbrit. Omul, chipul lui Dumnezeu, devine o caricatură schimonosită. Darurile lui Dumnezeu: inteligenţa, voinţa, creativitatea sunt deviate de la scopul lor primordial, până la punerea lor în slujba răului. Iubirea poate atunci să devină gelozie, ambiţia de a fi mai bun devine dorinţă de putere şi de dominare; căutarea bunătăţilor veşnice devine dorinţă de posedare. Viţelul de aur ia atunci locul adevăratului Dumnezeu. Cel rău, ispititorul, şarpele din vechime, cel care dezbină, *diabolos,* tatăl minciunii devine prinţul acestei lumi şi face să domnească în ea frica, ura, boala, suferinţa şi moartea.

Dumnezeu, totuşi, nu-şi părăseşte făptura Sa: El face să se ivească printre oameni Profeţi, prin care îşi face auzit Cuvântul Său. El le dă pilde de slujitori credin-

cioşi precum Iov, model de rezistenţă în faţa răului şi de răbdare în faţa încercărilor: istoria ne arată că răul, care nu vine niciodată de la Dumnezeu (Iacov 1, 13), poate totuşi servi ca prilej ce îngăduie slujitorilor lui Dumnezeu să-şi dovedească fidelitatea şi sinceritatea dragostei lor pentru Dumnezeu. Desigur, încercarea poate fi şi prilej de cădere, dar ea poate fi o ocazie de manifestare a răbdării, a speranţei de statornicire în bine, de biruinţă asupra răului, căci omul este liber. Iată de ce îngăduie Dumnezeu încercarea care pune în valoare şi dezvoltă calităţile slujitorilor Săi, le întăreşte caracterul, le probează dragostea şi credincioşia lor.

Cartea lui Iov nu a fost citită în Vechiul Testament ca un text mesianic, dar lectura creştină a istoriei lui Iov, a slujitorului drept, pe nedrept chinuit, ne lasă să întrevedem venirea Slujitorului pătimitor şi biruitor care va reda omului vechea sa frumuseţe.

Vom purcede de mai multe ori în cursul acestei lucrări să facem o lectură creştină a textelor Vechiului Testament, încercând astfel să ne deschidem «înţelegerii Scripturilor» cu ajutorul Evangheliilor. Sfântul Apostol Pavel ne spune că Hristos înlătură vălul pus pe inima celor care citesc Vechiul Testament, fără să-L cunoască: «...Când se vor întoarce către Domnul (adică când se vor converti), vălul se va ridica...» (2 Corinteni 3, 13-17). Noi credem că există un alt văl pentru cei care consideră că pot citi Biblia (Vechiul şi Noul Testament) ca şi cum ar avea de-a face cu un simplu «obiect» de cunoaştere, nesocotind pe Dumnezeul Cel Viu care se revelează în ea.

Fost-a un om, în ţara Uz, cu numele Iov; şi omul acesta era drept şi fără prihană, se temea de Dumnezeu şi se ferea de rău.

Şi avea şapte feciori şi trei fiice. Dumnezeu îi dăruise şi avere multă.

Într-o zi, Dumnezeu adună laolaltă pe îngerii Săi,

printre ei şi pe Satan[6], care tocmai dăduse târcoale pe pământ. Dumnezeu îl face atent asupra zelului slujitorului Său Iov. Dar Satan replică: «Oare degeaba se teme Iov de Dumnezeu? Nu l-ai copleşit cu bogăţiile Tale? Dar, ia întinde-Ţi mâna şi atinge-Te de averile lui; să vedem dacă nu Te va blestema în faţă». Rosti Domnul către Satan: «Iată, toate bunurile lui sunt în puterea ta. Numai asupra lui să nu-ti întinzi mâna».

Satan se întoarce pe pământ, îi distruge averile lui Iov, ba chiar face să piară şi copiii lui. Cu toate acestea, Iov n-a păcătuit şi n-a rostit nici un cuvânt de hulă împotriva lui Dumnezeu.

Înapoindu-se la Stăpânul său, Satan auzi vorbele lui Dumnezeu despre înfrângerea sa. Grăi Domnul către el: «M-ai aţâţat pe nedrept împotriva lui Iov ca să-l prăpădesc...». Dar Satan a răspuns Domnului: «Ci numai întinde mâna Ta şi atinge-Te de osul lui şi de carnea lui şi vezi dacă n-o să te blesteme în faţă».

Atunci Domnul rosti către Satan: «Iată, îl dau în mâna ta! Viaţa lui însă să o cruţi». Dumnezeu nu va îngădui această ultimă încercare -moartea – decât pentru Fiul Său Preaiubit, Iisus Hristos, a cărui moarte ne va izbăvi pe vecie de Satan.

Satan s-a reîntors pe pământ şi-l pedepseşte pe Iov cu o boală groaznică, lepra. Atunci soţia lui i-a zis: «Şi acum te mai ţii dârz în cucernicia ta? Blesteamă pe Dumnezeu şi mori!» (Iov 2, 9), însă el a răspuns: «Grăind astfel, ai vorbit ca o năroadă. Dacă am primit cele bune de la Dumnezeu, oare cele rele să nu le primim?»

---

[6] Satan reprezintă un cuvânt ebraic care înseamnă duşman. Proorocul Isaia, în cap. 14, versetele 12 şi 15, ne prezintă o făptură luminoasă, Lucifer, adică purtător de lumină, care îndrăzneşte să exclame: «voi fi asemenea Celui Preaînalt». L-am văzut sub înfăţişarea vechiului şarpe, care i-a făcut pe Adam şi pe Eva să păcătuiască; mai este numit şi diavolul, adică cel care dezbină, cel care denunţă.

(Iov 2, 10). Şi după toate aceste nenorociri, Iov n-a păcătuit deloc cu buzele sale.

Vestea despre necazurile care-l loviseră ajunse pînă la cei trei prieteni ai săi Elifaz, Bildad şi Ţofar care s-au înţeles să vină şi să-l îmbărbăteze.

Iov, copleşit de suferinţele îngrozitoare, trupeşti şi sufleteşti, blestema ziua în care s-a născut. Elifaz îi aminteşte de credinţa obişnuită între iudei: suferinţa este rodul păcatului împotriva lui Dumnezeu. Iov protestează, însă, invocând nevinovăţia sa şi continuă să se tânguiască:

«Zilele mele au trecut mai repede ca suveica ţesătoarei

Şi s-au sfârşit, fiindcă firul s-a terminat.

Adu-Ţi aminte Doamne că viaţa mea este o suflare, că ochiul meu nu va mai vedea fericirea.»

(Iov 7, 6-7).

Bildad, însă, susţine că Dumnezeu nu respinge pe omul drept, iar Iov, care în descumpănirea sa se simte zdrobit de o voinţă nedreaptă, ajunge să se îndoiască de înţelepciunea lui Dumnezeu.

Ţofar, pierzându-şi răbdarea, îi aminteşte că nu poate fi fără cusur înaintea lui Dumnezeu.

Cu toate acestea, Iov continuă să-şi proclame nevinovăţia pe care doreşte s-o susţină în faţa lui Dumnezeu Însuşi.

La acestea Elifaz replică, arătându-i nebunia omului care a se ridică împotriva Creatorului său.

Iov, copleşit:

«El m-a dărîmat şi m-a făcut fărîme;

A aruncat asupră-mi toate săgeţile Sale;

El îmi străpunge rărunchii fără milă ...

Şi cu toate acestea,

în mîinile mele nu este nicio silnicie,

Şi rugăciunea mea este curată !...

Şi atunci unde este nădejdea mea?»
(Iov 16, 12-13 şi 17, 15).

- Mielul înjunghiat se face ţintă pe Cruce care salvează lumea de sub tirania lui Satan.-

Bildad:
«Când ai să pui frâu vorbelor tale?
Iov:
Să ştiţi că Dumnezeu m-a nedreptăţit (...)
M-a dezbrăcat de slava mea
şi a smuls cununa de pe capul meu»
(Iov 19, 6, 9).

- Împăratul slavei, Domnul Savaot pe Care mulţimea Îl aclama la intrarea Sa în Ierusalim este acum umilit şi batjocorit.

Iov, în nenorocirea sa cea mai cumplită, cu toată încrederea sa în Domnul, strigă:

«Dar eu ştiu că Răscumpărătorul meu este viu,
şi că El, în ziua cea mai de pe urmă, va ridica iar din pulbere această piele a mea ce se destramă.
Şi afară din trupul meu voi vedea pe Dumnezeu»
(Iov 19, 25-26).

- Slăvita Înviere a lui Hristos ne deschide porţile Împărăţiei ne oferă contemplarea veşnică a Celui Preaînalt.

Elipfaz:
«Oare pentru cucernicia ta te ceartă El
şi pentru ea intră cu tine la judecată?
Sau pentru multa ta răutate
şi pentru nelegiuirile tale fără de sfârşit?»
(Iov 22, 4-5).

Şi el îl îndeamnă pe Iov să se întoarcă la Dumnezeu în smerenie.

Iov:

«Departe de mine gândul să vă dau dreptate!
Până când o fi să-mi dau duhul
Nu mă voi lepăda de nevinovăția mea»
(Iov 27, 5) (...)
«Voi da socoteală de toți pașii mei
Ca un principe mă voi înfățișa înaintea Lui»
(Iov 31, 37)

Hristos biruitor înaintează și urcă spre Tronul împărătesc întru slavă.

Elihu, care până atunci ascultase fără să spună vreun cuvânt, izbucnește cu mînie: oare Iov nu refuză să vadă în încercarea sa o chemare a Celui Atotputernic la convertirea inimii sale păcătoase și îndărătnice?

Dumnezeu îi răspunde lui Iov din mijlocul vijeliei și face să răsune întreaga sa măreție și putere:

«Cine este cel ce pune pronia sub obroc, prin cuvinte fără înțelepciune? Încinge-ți deci coapsele ca un viteaz și Eu te voi întreba și tu îmi vei da lămuriri!

Unde erai tu, când am întemeiat pământul?

Spune-Mi, dacă știi să spui (...)

În ce au fost întărite temeliile lui sau cine a pus piatra lui cea din capul unghiului,

Atunci când stelele dimineții cântau laolaltă și toți îngerii lui Dumnezeu Mă sărbătoreau?»

(Iov 38, 2-4; 6-7).

Iov, copleșit de această teofanie[7], recunoaște transcendența[8] Dumnezeului său și nu-I mai cere socoteală.

El pricepe că înțelepciunea lui Dumnezeu poate să dea un sens suferinței și morții, sens care îi rămâne străin lui Iov, dar pe care ni-l va descoperi Hristos.

---

[7] Teofanie semnifică ivirea, arătarea, revelarea lui Dumnezeu.

[8] Transcendența înseamnă că Dumnezeu este mai presus de orice definiție, descriere, înțelegere omenească.

După ce Dumnezeu a grăit lui Iov, s-a adresat lui Elifaz și prietenilor săi, și, în mod surprinzător îl îndreptățește pe Iov, contestatarul Său cinstit, și se aprinde de mînie împotriva lor: oare nu și L-au închipuit ei pe El ca pe un tiran dornic de dominație? Dimpotrivă, învinuirile lui Iov, nu făceau decât să aprindă iubirea lui Dumnezeu pentru făpturile Sale, descoperindu-ne astfel adevăratul Său chip.

După această încercare, Dumnezeu reface situația lui Iov și chiar îi sporește îndoit toate bunurile sale.

Iov a mai trăit după aceea o sută patruzeci de ani și a văzut fiii și fiicele sale până la a patra generație.

Istoria lui Iov ne dă, așadar, speranță. Cu toate că chipul lui Dumnezeu în om a fost întunecat prin păcatul lui Adam și al Evei, prin păcatul lui Cain și prin păcatele fiecăruia dintre noi, Iov ne face să nădăjduim în venirea Celui drept și îndurător, răbdător și biruitor, care va respinge cu perseverență și curaj atacurile celui rău și-l va învinge ca să-i redea omului prezența lui Dumnezeu pierdută prin păcat și să restabilească chipul lui Dumnezeu în om în deplina sa frumusețe. Pentru a înfăptui aceasta, Dumnezeu va trimite între oameni Modelul Însuși după Care El l-a creat pe om. Așa cum o ștampilă bine aplicată reface o pecete ștearsă, tot astfel «Fiul lui Dumnezeu Care este strălucirea slavei lui Dumnezeu Tatăl» (Evrei 1,3), va intra întru firea omenească, Se va îmbrăca în ea ca și cu un veșmânt, spre a reface un nou Adam, un Om desăvârșit, Chip luminos al lui Dumnezeu. Aceasta este ceea ce teologii numesc Întrupare. Ea s-a împlinit în ziua în care Gavriil, mesagerul lui Dumnezeu, a venit la o tînără fecioară din Nazaretul Galileii, anume Maria, în ziua Buneivestiri.

CAPITOLUL III

NOUL ADAM: ÎNTRUPAREA

A) BUNAVESTIRE

Să privim icoana praznicului. Ce vedem? Un înger coboară din cer la o fecioară spre a-i aduce «Vestea cea Bună». Sărbătoarea se numeşte *Evanghelismos* în greacă, *Blagoveştenie* în slavonă, *Bunavestire* în română.

Într-adevăr, arhanghelul Gavriil aduce Mariei cea mai mare dintre veşti, începutul mântuirii noastre: Fiul lui Dumnezeu Se face Fiul omului!

Troparul sărbătorii:

«Astăzi este începutul mântuirii noastre
Şi arătarea tainei celei din veac,
Fiul lui Dumnezeu Fiul Fecioarei Se face,
Şi Gavriil harul bine-l vesteşte.
Pentru acesta şi noi împreună cu dânsul,
Născătoarei de Dumnezeu să-i strigăm:
«Bucură-te, cea plină de dar,
Domnul este cu tine! »

Am studiat până acum creaţia lumii, a omului după chipul şi asemănarea lui Dumnezeu şi apoi căderea. Cum să restabilim adevăratele raporturi între Dumnezeu şi om? Cum să regăsim chipul pierdut şi să dobândim asemănarea cu Dumnezeu?

Dumnezeu va da răspunsul: El va continua să dialogheze cu omul prin Profeţii pe care îi va ridica din sânul poporului iudeu; El îi va făgădui pe Mesia şi acest popor, în ciuda numeroaselor sale nestatornicii, păstrea-

ză cu credință această făgăduință și trăiește în așteptare și speranță.

Pentru a ilustra făgăduința lui Dumnezeu vom citi textul din Facere pe care Biserica ni-l propune spre meditație la Vecernia Buneivestiri: Scara lui Iacov (Facere 28,10-17).

SCARA LUI IACOV

«Și iată în visul său, o scară era rezemată pe pământ, iar cu vîrful ei atingea cerul, iar îngerii Domnului se suiau și se coborau pe scară» (Facerea 28,12).

Pământul suntem noi, cerul este Dumnezeu și amândouă sunt reunite. Să privim din nou icoana: îngerul coboară din cer spre Maria; aripile lui freamătă întru coborâre. Aripile simbolizează originea mesagerului: el vine din cer ca trimis din partea lui Dumnezeu. Iată prima împlinire a visului lui Iacov dar vor mai fi și multe altele cărora le vom fi martori, căci Hristos Însuși ne-a făgăduit: «Amin, amin zic vouă, de acum veți vedea cerul deschizindu-se și pe îngerii lui Dumnezeu suindu-se și pogorându-se peste Fiul Omului» (Ioan 1, 51). Dumnezeu îi spune lui Iacov: «Întru tine și întru urmașii tăi, toate neamurile se vor binecuvânta» (Facerea 28, 14).

Urmașul lui Avraam, al lui Isaac și al lui Iacov este Iisus. Sfântul Apostol Pavel ne învață: «Făgăduințele au fost rostite lui Avraam și seminției sale. Nu zice: – și seminților – ca de mai multe, ci, ca de una singură: și Seminției tale, Care este Hristos» (Galateni 3, 16).

Atunci când Dumnezeu Se întrupează, ia trup, cerul și pământul se unesc, căci El este Dumnezeu adevărat, a doua Persoană a Sfintei Treimi, El sălășluiește în cer de-a dreapta Tatălui și este, în același timp, Om adevărat, cel de-al doilea Adam, cum îl numește Sfântul Apostol Pavel (*adam* înseamnă om făcut din pământ, cf. Facere 2,

7). Pentru ca acest miracol să se împlinească, trebuie ca omul să-L primească, să se deschidă lui Dumnezeu. Maria este această primire, această deschidere, atunci când consimte, în mod liber, să-L primească pe Dumnezeu în pântecele său. Răspunsul ei este: «Iată, roaba Domnului. Fie mie după cuvântul tău!» (Luca 1, 38).

Înțelegem de ce Maica Domnului este numită în imnele noastre *Scara lui Iacov,* căci ea este legătura între cer şi pământ. În alt loc ea este numită şi *Poarta cerului,* căci prin ea Dumnezeu, în Persoana lui Iisus Hristos, îşi face intrarea printre oameni. Acesta este şi motivul pentru care Bunavestire este înfățişată, de obicei pe uşile împărăteşti ale iconostasului[9], iar acestea simbolizează porțile Împărăției cerurilor.

B) FECIOARA SEMNULUI

Există o icoană a Fecioarei Maria însărcinată, numită Fecioara Semnului, deoarece ea ilustrează profeția lui Isaia:

«Ascultați voi cei din neamul lui David!...
Domnul meu vă va da un semn.
Iată, Fecioara va zămisli şi va purta în pântece
şi va naşte un fiu
şi-I va pune numele EMANUEL
(Dumnezeu este cu noi)»
(Isaia 7, 13-14).

Această profeție s-a împlinit în ziua Buneivestiri. Într-adevăr, Fecioara primeşte vestea adusă de înger prin consimțământul său care este numit: «Fiat-ul Mariei». *Fiat* înseamnă în latină: «Fie aceasta» şi este răspunsul Mariei către înger, acel «da» al său pentru a deveni Mai-

---

[9] Iconostasul este termenul care desemnează peretele de icoane care separă naosul de altar.

ca lui Dumnezeu. Fără acest consimțământ liber, Dumnezeu n-ar fi putut să se facă Om, El n-ar fi putut să Se întrupeze, căci Dumnezeu nu silește niciodată conștiința ci așteaptă totdeauna ca omul să răspundă liber. Libertatea fiecăruia dintre noi rămîne întreagă pentru a răspunde lui Dumnezeu prin consimțirea noastră întru iubire. De fiecare dată când rostim «Tatăl nostru» și zicem: *«Facă-se voia Ta, precum* în *cer așa și pe pământ...»*, noi răspundem lui Dumnezeu urmând-o pe Fecioara Maria; ori de câte ori spunem în rugăciunile noastre *Amin*, rostim «da»-ul nostru, încuviințarea noastră lui Dumnezeu: El îl vrea liber de orice constrângere și pronunțat numai din iubire.

Înainte de a accepta maternitatea sa dumnezeiască, Maria-l întreabă pe înger: *«Cum va fi aceasta? »*, căci neștiind de bărbat, nu vede cum ar fi cu putință această naștere. Îngerul răspunde că nașterea va fi de la Duhul Sfânt. În anumite icoane se poate vedea Duhul Sfânt înfățișat sub chipul unui porumbel sau ca o rază de lumină coborând către pântecele Mariei: «Duhul Sfânt va coborî peste tine și puterea Celui Preaînalt te va umbri!»

Îndată rostită încuviințarea Mariei, și misiunea îngerului Gavriil s-a împlinit:

«Unul Domn Iisus Hristos, Fiul lui Dumnezeu, Unul Născut, Care din Tatăl S-a născut

mai înainte de toți vecii.

Născut, iar nu făcut...

S-a pogorât din ceruri,

și S-a întrupat de la Duhul Sfânt și din Fecioara Maria și S-a făcut Om.»

(*Simbolul Credinței* sau *Credo*-ul de la Niceea, 325 d. Hr).

De acum vestea îngerului coincide cu profeția lui Isaia. Această profeție se regăsește în traducerea Septuagintei, realizată cu două secole înainte de venirea lui

Iisus Hristos, şi în cadrul ei cuvântul ebraic *alma,* femeie tînără, este înlocuit cu cuvântul grecesc *parthenos,* fecioară.

Această icoană a Fecioarei însărcinate ilustrează şi împlinirea făgăduinţei făcute tuturor profeţilor, patriarhilor şi întregului neam de strămoşi ai lui Hristos:

«Juratu-s-a Domnul lui David adevărul
şi nu-l va lepăda:
Din rodul pântecelui tău,
aşeza-voi ţie urmaşi pe tron»
(Psalmul 131, 11)

Acest verset psalmic este cântat la Sfânta Liturghie din ziua Buneivestiri, înainte de ieşirea cu Sfânta Evanghelie.

RUGĂCIUNEA «BUCURĂ-TE, MARIE»[10]

Arhanghelul Gavriil a zis Maicii lui Dumnezeu: «Bucură-te, Marie, ceea ce eşti plină de har, Domnul este cu tine» (Luca 1, 28).

Puţin mai târziu, atunci când Maria o întâlneşte pe verişoara sa Elisabeta, mama lui Ioan Botezătorul, aceasta o vede pe Fecioara însărcinată. Ea recunoştea semnul lui Isaia prin tresăltarea de bucurie din pântecele său a pruncului profet al celui Preaînalt şi Înaintemergător. Atunci, Elisabeta, completând salutarea îngerului, va adăuga: «Binecuvântată eşti tu între femei şi binecuvântat este rădul pântecelui tău!» (Luca 1, 41-42).

Mai târziu, Biserica ne va învăţa să recunoaştem că într-adevăr Fecioara este cea «care a născut pe Mântuitorul sufletelor noastre». Am descoperit prin texte originea acestei frumoase rugăciuni pe care o adresăm

---

[10] «Bucură-te, Marie!» redă în limba română binecunoscuta *Ave Maria,* salutarea îngerului în latină, care a dat numele său acestei rugăciuni.

Fecioarei Maria în fiecare zi.

«MĂREŞTE SUFLETE AL MEU PRE DOMNUL» (MAGNIFICAT[11])

Să contemplăm în continuare această icoană a Fecioarei Maria însărcinată! Cele trei stele de pe veşmântul său, una pe frunte şi două pe umeri, simbolizează fecioria sa: înainte, în timpul şi după naştere. Se poate observa că Maria însăşi este în stare de rugăciune: braţele înălţate reprezintă gestul orantei[12]. Ajungem imediat la gândul că Maica lui Dumnezeu, după exclamaţia Elisabetei, zice la rândul său:

«Măreşte suflete al meu pre Domnul,

şi s-a bucurat duhul meu de Dumnezeu, Mântuitorul meu». (Luca 1, 46-47)

(Ceea ce eşti mai cinstită decât heruvimii şi mai mărită, fără de asemănare, decât serafimii, care fără stricăciune pe Dumnezeu Cuvântul ai născut; pe tine, cea cu adevărat Născătoare de Dumnezeu, te mărim)[13];

Că a căutat spre smerenia roabei Sale.

Că, iată, de acum mă vor ferici toate neamurile[14].

Că mi-a făcu mie mărire Cel Puternic

Şi sfânt este numele Lui.

Şi mila Lui din neam în neam,

---

[11] În limba latină, *Magnificat* este primul cuvânt la cântării Mariei (Luca 1, 46-55). Această rugăciune este cântată în întregime în tradiţia răsăriteană la utrenie, iar în cea occidentală la vecernie.

[12] *Orant* este un cuvânt de origine latină, de la *orare*, a se ruga, şi desemnează o persoană aflată în rugăciune, aşa cum este de pildă preotul în faţa altarului.

[13] Acest răspuns este intercalat după fiecare verset în canonul Utreniei.

[14] Cinstind-o astăzi pe Maica Domnului, împlinim noi înşine această profeţie.

spre cei ce se tem de El.
Făcut-a tărie cu brațul Său, Domnul.
Risipit-a pe cei mândri în cugetul inimii lor.
Coborât-a pe cei puternici de pe tronuri
și i-a înălțat pe cei smeriți,
Pe cei flămânzi i-a umplut de bunătăți și pe cei bogați i-a scos afară deșerți.
Sprijinit-a pe Israel, sluga sa,
ca să pomenească mila sa.
Precum a grăit către părinții noștri,
Lui Avraam și seminției lui, până în veac»
(Luca 1, 47-55)

«ISAIE, DĂNȚUIEȘTE!»

Semnul lui Isaia împlinit, Fecioara purtând în pântece, ne luminează cu mai multă putere acele evenimente minunate din viața noastră. La Cununie sau la Hirtonia întru diacon sau preot, când primim aceste taine care ne deschid calea către Împărăția cerurilor, săvârșim o procesiune cântând:

«Isaie, dănțuieşte! Fecioara a purtat în pântece
și a născut Fiu, pe Emanuel,
pe Dumnezeu și Omul; Răsăritul
este numele Lui,
pe care slăvindu-L,
pe Fecioara o fericim.»[15]

Dumnezeu și Om totodată, iată întreg sensul Întrupării. Fecioara se unește cu Dumnezeu, devenind astfel Mama Sa. După chipul Fecioarei Maria, și noi consimțim și primim pe Dumnezeu, căci Dumnezeu Se întrupează și în noi toți, prin Duhul Sfânt. Cu adevărat, te-

[15] Glas 5, irmos la cea de-a noua odă a canonului.

lul creştinului, al luptei sale cu păcatul pentru a dobândi iertarea lui Dumnezeu, este acela de a lăsa să transpară Întruparea Cuvântului în viaţa sa, în însuşi trupul său.

Rugăciunile Părinţilor Bisericii, pe care le rostim înainte de cuminecare, ne pregătesc pentru această unire cu Dumnezeu în trupul nostru, ca de exemplu aceea Sfântului Vasile cel Mare: «...primind părticica Sfintelor Tale Taine, să mă unesc cu Sfântul Tău Trup şi Sânge şi să Te am pe Tine locuind şi petrecând întru mine împreună cu Tatăl şi cu Sfântul Duh».

Hristos, Dumnezeul Cel Viu, vine la noi să ne caute, să ne readucă la Tatăl Său şi să ne împace cu El. El este Cela Care ne redă chipul pierdut. El Se face asemenea nouă pentru ca noi să putem regăsi chipul şi asemănarea noastră cu Dumnezeu. El vine să ne caute ca pe «drahma cea pierdută», ca pe «oaia rătăcită»: să acceptăm să redevenim fii ai luminii pentru a fi asemenea Lui. «Dumnezeu S-a făcut Om, pentru ca omul să se îndumnezeiască»[16]. Trebuie, însă, să mărturisim că e un mare curaj să crezi aceasta ! Să ne întoarcem din nou către Maria, Maica lui Dumnezeu, căci ea a împlinit total unirea cu Dumnezeu şi ea ne este deci călăuza pe această cale.

[16] Această expresie se regăseşte la mulţi dintre Părinţii Bisericii.

C) CRĂCIUNUL

«Şi Cuvântul S-a făcut trup
şi S-a sălăşluit între noi...»
(Ioan I, 14)

În capitolul precedent am meditat asupra Cuvântului lui Dumnezeu făcut Om, dar într-un chip cu totul tainic şi încă ascuns în pântecele Maicii Sale. Trecem acum să descoperim cu uimire Naşterea lui Iisus Hristos. Mai înainte de a lua aminte cele ale Naşterii, să ne oprim o clipă asupra unui aspect care poate şochează pe unii dintre noi.

Festivităţile de Crăciun iau uneori asemenea proporţii, încât riscăm să uităm adevăratul sens al acestei sărbători: aspectul comercial copleşitor, decoraţiile sclipitoare din magazine, din case şi chiar de pe străzi, folclorul moş-crăciunilor împins până la absurd, excesul de mâncare şi de cadouri. Într-adevăr, păgânismul nu a murit şi nici adorarea idolilor! Viţelul de aur ia locul lui Dumnezeu Cel înomenit. La vârsta adolescenţei, mulţi tineri resimt această exagerare cu dezgust şi păstrează Crăciunului o amintire scârbită de excesul de ciocolată şi de decepţia care urmează abundenţei de daruri. În case se păstrează un loc discret pentru Iisus în diorama Naşterii[17], în mijlocul celorlalte personaje: Fecioara Maria, Iosif, păstori, magi etc. Se pune apoi accentul pe sărbătoarea familiei şi se riscă devierea tainei lui Dumnezeu devenit prunc, uitându-l pe regele lui Israel, pentru a lăsa copilului capricios al familiei impresia că el este regele sărbătorii.

Unii reacţionează bucuroşi la această exuberanţă

[17] Obicei întâlnit cu precădere în rândul creştinilor de rit latin (n. ed.).

și încearcă să dea un sens social sărbătorii Crăciunului. Există mulți tineri care organizează agape pentru sărmani, bătrâni, persoane izolate, orfani, bolnavi etc.

Dacă am înțeles mesajul Crăciunului, care ne învață să iubim pe săraci și să-i slujim, să ne întoarcem mai înainte de toate către Hristos. Numai El poate să ne învețe cum să-i iubim cu adevărat pe săraci, nu pentru propria noastră slavă, nici chiar pentru un ideal social, ci din iubire față de om, așa cum El Însuși a iubit. Iisus Hristos S-a făcut El Însuși primul dintre sărmani; nimeni nu s-a sărăcit pe sine într-un mod desăvârșit ca El, și aceasta de bunăvoie, căci nu trebuie să uităm vreodată că El este Cea de a doua Persoană a Sfintei Treimi, Fiul lui Dumnezeu și că El S-a golit[18] pe Sine până la a se face un copil fără apărare, culcat pe paie, la picioarele animalelor:

«Care, Dumnezeu fiind în chip, n-a socotit o știrbire a fi El întocmai cu Dumnezeu, ci S-a deșertat pe Sine, chip de rob luând, făcându-Se asemenea oamenilor; și la înfățișare aflându-Se ca un Om» (Filipeni 2, 6-7).

El S-a făcut sclav cu adevărat, pentru că și-a început viața pământească printr-un act administrativ, fiind înscris ca supus al împăratului roman. De îndată ce și-a asumat condiția noastră umană, a fost respins: nu a mai fost loc pentru El în casa de oaspeți: «Piatra pe care au nesocotit-o ziditorii, Aceea a fost pusă în capul unghiului» (Psalmul 117, 22).

Și, din respingere în respingere, a fost nevoit să fugă în Egipt: iată-L, deci, sclav, sărac și exilat, pe Împăratul universului!

Crăciunul este și mesajul Păcii! Chiar pentru cei care L-au uitat sau care nu L-au cunoscut niciodată, Crăciunul simbolizează pacea pe pământ și iubirea între oa-

---

[18] Termenul biblic *kenoză* desemnează aneantizarea, deșertarea, coborârea, micșorarea lui Dumnezeu.

meni, fie şi numai pentru 24 ore sau pentru o noapte (de pildă armistiţiile în timpul războaielor, încetări ale focului, mesaje de pace ale tuturor guvernelor din lume etc.). Acest lucru este potrivit pentru că Hristos este Dumnezeul milei, «Domnul Păcii», iar pacea Lui nu are hotare (Isaia 9, 5-6).

Pacea acestei lumi este uneori sinonimă cu o perioadă de acalmie între două războaie. Iisus este «Domnul Păcii», al unei păci fără sfârşit; Împărăţia Sa nu se va prăbuşi ca toate celelalte împărăţii, domnii, guvernări, dictaturi. Pacea lui Iisus Hristos ne face să participăm chiar de pe acum la împărăţia Sa care va să vină. Să învăţăm de acum să purtăm această pace a lui Hristos în noi! Să ascultăm ca şi păstorii de odinioară cântarea îngerilor din noaptea de Crăciun: «Slavă întru cei de sus lui Dumnezeu şi pe pământ pace, între oameni bunăvoire!» (Luca 2, 14).

Să fim martorii acestei împăcări minunate între cer şi pământ, între Dumnezeu şi oameni!

Noi nu vom epuiza niciodată mesajul Crăciunului, frumuseţea şi taina sa. Am evocat aici pacea şi sărăcia. Înţelegem aceste două aspecte în Persoana lui Iisus: El este Pacea şi El este Cel mai sărac dintre săraci. Acum putem să aprofundăm şi mai mult Naşterea Domnului, studiind esenţialul acestei sărbători, sensul său cel mai profund, care ne revelează taina Întrupării: Dumnezeu se face Om.

Vom căuta să înţelegem Întruparea prin mijlocirea icoanei şi prin lectura Evangheliei. Să privim icoana care ne împacă dintr-o dată cu sărbătoarea Crăciunului şi ne face să uităm excitaţia care o însoţeşte. În atmosfera ei domneşte atâta pace şi armonie încât totul e în sărbătoare, adică în bucurie. Stelele strălucesc în ceruri, stâncile se deschid pentru a-L primi pe Creatorul lor, animalele stau potolite, păstorii se bucură dimpreună cu îngerii,

magii mărșăluiesc bucuroși spre descoperirea Adevărului revelat printr-o stea. Totul e învăluit în lumină, o lumină de-o strălucire aparte, aceea despre care vorbește Sfântul Evanghelist Luca: «Și iată îngerul Domnului a stătut lângă ei și slava Domnului a strălucit împrejurul lor...» (Luca 2, 9).

«Fecioara astăzi, pe Cel mai presus de ființă naște
Și pământul peștera Celui neapropiat aduce.
Îngerii cu păstorii slavoslovesc
Și magii cu steaua călătoresc,
Că pentru noi S-a născut
Prunc tânăr, Dumnezeu Cel mai înainte de veci»
(Sfântul Roman Melodul,
Condacul Nașterii Domnului)

Poetul Roman Melodul care a alcătuit condacul și pictorul anonim care a realizat icoana regăsesc aceeași inspirație, aceeași sursă extrasă din Evanghelie. Să reluăm comentariul asupra icoanei: în afară de îmbăierea Pruncului, detaliu deplin omenesc în legătură cu nașterea unui copil și forfota din jurul unui asemenea eveniment, în rest iconografia este foarte fidelă spiritului Evangheliei. Dacă recitim cele două narațiuni evanghelice ale Nașterii, datorate lui Matei și Luca, regăsim toate elementele reunite în icoană. Să facem o paralelă între icoană și Evanghelia după Matei (1, 18-25).

Mai înainte de toate îndoiala lui Iosif asupra fecioriei Mariei și a obârșiei dumnezeiești a lui Iisus. În partea de jos a icoanei, Iosif stă copleșit de gînduri, cu capul în mâini, ispitit de demonul îndoielii, sub înfățișarea unui bătrân păstor (dreptul Iosif nu va fi singurul în istoria omenirii, care se va îndoi de această taină, prea mare pentru înțelegerea omenească). După episodul cu Iosif

căruia un înger îi dezvăluie adevărul asupra firii umane şi divine reunite în Iisus Hristos, Sfântul Evanghelist Matei trece foarte repede peste naşterea de la Betleem şi redă amănunţit vizita magilor (Matei 2, 1-12).

Pe icoană vedem aceste personaje de rang înalt în căutarea Regelui iudeilor. Troparul sărbătorii dezvoltă tema magilor:

«Naşterea Ta Hristoase, Dumnezeul nostru, răsărit-a lumii lumina cunoştinţei; că întru dânsa cei ce slujeau stelelor de la stea s-au învăţat să se închine Ţie, Soarelui dreptăţii, şi să Te cunoască pe Tine, Răsăritul cel de sus; Doamne, slavă Ţie» (Troparul Crăciunului).

Magii reprezintă pe maeştrii ştiinţei vechi[19]. Ei sunt învăţaţi de către astre şi datorită unei stele iau calea în căutarea unui rege care tocmai s-a născut şi găsesc un

[19] Pe vremea lui Moise a fost vestită o profeţie duşmanilor lui Israel ca să-l reveleze pe Mesia neamurilor, adică păgânilor. Într-adevăr, Balaq, regele Moabului, cuprins de frică în faţa numărului şi puterii poporului iudeu, a venit la vrăjitorul Valaam, care, chiar dacă era străin de Israel, recunoştea şi slujea adevăratului Dumnezeu. Balaq i-a cerut lui Valaam să-l blesteme pe Israel, ca să-l facă să piardă lupta. Acesta, dimpotrivă, în loc să-l blesteme a rostit trei binecuvântări asupra lui Israel, profeţind apoi şi lăudând pe urmaşul lui Iacov: «O Stea va răsări din Iacob, un Toiag (Sceptru) se ridică din Israel» (Numeri 24, 17). Putem recunoaşte în Valaam pe strămoşul magilor. Acesta ne ajută să întrevedem aşteptarea lui Mesia în afara lui Israel, precum va spune clar dreptul Simeon la templu, în faţa Pruncului Iisus: «...văzut-au ochii mei mântuirea Ta, care ai pregătit-o tuturor popoarelor, Lumină spre lămurirea (luminarea, descoperirea) neamurilor şi slavă poporului Tău Israel». Este important în vremea noastră să ne amintim că Dumnezeu nu şi-a schimbat atitudinea faţă de oamenii străini de credinţă. Dacă creştinii au primit de la Israel moştenirea mesianică şi dacă ei recunosc în Persoana lui Hristos pe Fiul lui Dumnezeu, aceasta nu înseamnă că trebuie să-L închidă şi să-l păzească în incinta Bisericii, ci să-L facă să strălucească slava Sa în lumea întreagă.

prunc culcat într-o iesle. Ei îi mărturisesc lui Irod că voiau să-l omagieze pe Regele iudeilor, dar, când au aflat Pruncul, s-au umplut de bucurie mare și în loc de urări respectuoase, I s-au închinat oferindu-I daruri; aur ca unui Rege, tămâie pentru Dumnezeu, smirnă pentru omul muritor. Aceești savanți veniți din Răsărit au găsit Adevărul însuși, pe acela pe care L-au căutat întotdeauna în astre. Acum ei L-au cunoscut pe Soarele Dreptății, Răsăritul cel de sus, pe Cel coborât din cer. Acest cer nu este acela creat la început, acela în care se mișcă astrele. Acele astre nu puteau da magilor decât o cunoaștere parțială. Soarele dreptății este necreat, Lumina cunoștinței îl revelează pe Dumnezeu, Răsăritul Cel de sus, Care Se face cunoscut magilor, Acesta este Cuvântul Care era întru început la Dumnezeu și Care era Dumnezeu (Ioan 1, 1), Cel de dinaintea veacurilor. Adică, Cel Care este înainte de timp și de materia creată.

Putem să facem o paralelă între căutarea magilor și revelația făcută păstorilor, așa cum e redată de Sfântul Evanghelist Luca (Luca 2, 1-19).

Savanților le-a trebuit să facă o lungă cercetare pentru a ajunge până la Dumnezeu. Păstorii au primit Vestea cea Bună direct de la un înger, fără tranziție sau pregătire.

Textul Sfântului Luca este compus cu o mare măiestrie. Ca și imnograful și iconograful, evanghelistul contemplă evenimentul cu agerimea unei priviri trezite prin Duhul Sfânt și îl redă în această Lumină care transcende și transfigurează pura narațiune descriptivă.

Sfântul Evanghelist situează din capul locului evenimentul în istorie: edictul împăratului August, recensământul, numele guvernatorului Siriei din acea perioadă de timp. Apoi plasează personajele principale în spațiul geografic: Iosif și Maria se deplasează din Galileea la Bethleem, căci ei sunt din seminția lui Iuda, din casa

lui David. Aici istoria se întretaie cu planul divin, căci, într-adevăr, prin voia lui Dumnezeu, prin Pronia Sa, şi nu întâmplător, Iisus se naşte la Betleem, oraşul de obârşie al regelui David. Iisus este Unsul lui Dumnezeu (Mesia în ebraică, Hristos în greacă), El este Regele lui Israel, Fiul lui David (Miheea 5, 1).

Evanghelistul ne înfăţişează naşterea lui Iisus în afara oricărei localităţi, în cîmp, vecinătatea păstorilor pe cîmp dând mărturie că scena se petrece în mijlocul naturii.

Veţi spune, poate, că evanghelistul nu face nicio menţiune despre peşteră şi că el nu vorbeşte decât despre iesle. O iesle presupune un staul, pentru că acesta e locul unde se dă de mâncare animalelor şi păstorii se foloseau de peşteri pentru a-şi găzdui turmele şi a se adăposti ei înşişi.

Evanghelistul nu menţionează nici boul şi nici asinul. Logica suplineşte relatarea directă: Iosif, pentru a călători, avea un asin, iar ieslea era plină cu fân pentru hrana animalelor. Boul aminteşte aici de prezenţa vitelor. Dar nu din grija de a fi credibil, sunt cele două animale în icoană, ci pentru că din totdeauna şi pretutindeni iconografia Crăciunului se referă la profeţia lui Isaia:

«Boul recunoaşte stăpânul său
şi asinul ieslea domnului său,
dar Israil nu Mă cunoaşte,
poporul Meu nu Mă înţelege».
(Isaia 1, 3).

În faţa peşterii, Maria stă culcată în poziţia obişnuită a unei lăuze. Silueta ei este monumentală şi ea ocupă un loc important în compoziţia icoanei, fapt care exprimă importanţa Fecioarei în taina Întrupării: Maria, prin naşterea Fiului său, devine Maica lui Dumnezeu, *Theotokos*[20]. Există nu de puţine ori întrebarea: de ce stă Maria

[20] Theotokos, cuvânt grecesc, Maica Domnului sau «Născătoare de

cu spatele la Prunc? Ea privește cu compasiune spre Iosif, cel cuprins de îndoială și, prin el, omenirea întreagă se aruncă în întunericul ignoranței. Mâna Maicii Domnului pare să arate spre Noul Născut și prin acest gest ea călăuzește tot omul, spre Fiul lui Dumnezeu[21]. Ea L-a adus pe lume pentru mântuirea neamului omenesc, ca să descopere oamenilor slava cea mare a lui Dumnezeu. Bucuria Fecioarei depășește simpla mândrie maternă, care e un sentiment cu totul firesc, dar mult prea omenesc. Mâna Mariei e îndreptată spre Prunc și, în același timp, e așezată pe pieptul său: iconograful, dorind, poate, prin acest gest discret, să facă referire la cuvintele Sfântului Luca: «...Iar Maria păstra toate aceste cuvinte, punându-le în inima sa» (Luca 2, 19).

Întreaga compoziție picturală e centrată pe peșteră, spre ea converge totul. Este ca o spirală al cărui punct central este acest hău de întuneric dintru care țâșnește Lumina. Iisus este în scobitura peșterii ca și cum ar fi ieșit chiar din pământ. Această imagine ne dă adevăratul sens al Întrupării. Atunci când a fost creat, Adam a fost luat din pământ. Acum, Cel de-al doilea Adam, Hristos, *recrează* omul în Persoana Sa. Fiul lui Dumnezeu, în scobitura peșterii, a luat condiția noastră umană: el s-a născut din pământ și se va întoarce în pământ, la vremea îngropării sale: «Omul cel dintâi, ivit din pământ, este pământesc; cel de-al doilea om este venit din cer... Și după cum am purtat chipul cel pământesc, să purtăm și chipul Celui ceresc» (1Corinteni 15, 47 și 49).

Dumnezeu» cum o numesc toate imnele bizantine.

[21] Gestul Mariei arătînd pe Fiul său amintește icoana numită «Odighitria», cea carre călăuzește; îl face cunoscut oamenilor pe Fiul lui Dumnezeu. Conform tradiției bizantine, e cel mai vechi tip de icoană, prima fiind pictată chiar de Sfântul Luca. Cf. L. Ouspensky și V. Lossky, *The meaning of Icons*, Urs Graf-Verlag, Olten, Elveția, 1952, p. 81.

Dacă Hristos S-a pogorât din cer până în măruntaiele pământului[22] şi, mai târziu, până în fundul iadului, a făcut aceasta pentru ca şi noi să înviem împreună cu El! Odată cu sărbătoarea Crăciunului ne cuprinde o imensă bucurie, pentru că «Dumnezeu este cu noi», ceea ce în ebraică se spune: «EMMANUEL».

---

[22] Am vorbit mult în acest capitol despre Întrupare, despre cer şi pământ unite în Persoana lui Hristos. Trebuie, însă, să evităm comiterea unei erori în legătură cu termenul cer. Pământul, de la sine înţeles, reprezintă materia creată. Cerul nu trebuie să fie confundat cu firmamentul, creat şi el în primele zile ale Facerii. Copiii sunt crescuţi câteodată chiar până la vârstă mai mare cu acest dumnezeu al cerului pe care cosmonauţii nu l-au întâlnit. Atunci când le spunem copiilor că bunicul sau bunica sunt în cer cu Dumnezeu, primim mai mereu întrebarea: «Cum au ajuns acolo? Cu avionul?». Cerul în care Hristos stă de-a dreapta Tatălui nu are un loc, acest cer nu este localizabil. În Faptele Apostolilor unde ne este relatată Înălţarea Domnului, Apostolii privesc cerul, iar doi bărbaţi în veşminte albe, doi îngeri, le spun: «Bărbaţi galileeni, de ce staţi privind la cer?» (Faptele Apostolilor 1, 11). Să luăm această întrebare ca şi cum ne-ar fi adresată nouă înşine şi să nu privim cerul ca pe un loc, ci ca pe Slava întru care Dumnezeu, Tatăl, Fiul, şi Duhul Sfânt domneşte în veci.

BOTEZUL DOMNULUI

PARTEA A II-A

Botezul Domnului nostru Iisus Hristos

De la Avraam la Iisus: Aşteptarea şi Recunoaşterea Hristosului lui Dumnezeu

CUPRINS

CAP. I: AŞTEPTAREA MESIANICĂ/ **63**

Credința lui Avraam/ **63**
Lupta lui Iacov cu îngerul/ **66**
Ungerea lui David, simbol al lui Mesia/ **68**
Profețiile/ **70**

CAP II: RECUNOAŞTEREA LUI HRISTOS DUMNEZEU/ **75**

Ioan Botezătorul/ **75**
Botezul lui Iisus/ **76**
Arătarea Sfintei Treimi/ **78**
Icoana Epifaniei/ **80**
Troparul Epifaniei/ **80**
Icoana Sfintei Treimi/ **81**
Crezul/ **85**

Scopul celei de a doua părți din această carte este să redescoperim așteptarea mesianică în cadrul poporului iudeu (Mesia în ebraică, Hristos în greacă) pentru a-L putea recunoaște în Persoana lui Iisus din Nazaret. Cel care crede cu adevărat că Iisus este Hristos-ul vestit de către profeți («Cel Care trebuie să vină» – Luca 7, 19) și așteptat de popor, acela devine creștin[1].

Copilul: Hristos nu este numele lui Iisus ?

Bătrânul: În mod sigur, nu! Cuvântul Hristos desemnează pe Cel Care a fost vestit de profeți, care, într-un anume sens, i-au desenat schița. Titlul «Hristos» desemna un necunoscut, descris anticipat, așteptat, sperat. Se cunoștea rostul pe care-l va împlini, anumite trăsături ale sale, rolul pe care era chemat să-l joace dar nu se cunoștea cine va îndeplini acest rol.

Când Iisus va veni, unii vor recunoaște în El pe Hristos Cel așteptat. Aceștia sunt cei care se vor numi creștini.

Vom încerca să redesenăm schița a ceea ce s-a numit «așteptare mesianică», adică vom pomeni câteva din faptele și cuvintele prin care Dumnezeu a vestit și a pregătit venirea Fiului Său. Vom descrie apoi evenimentul și semnele care vor permite să recunoaștem în Iisus din Nazaret pe Hristos sau Mesia Cel așteptat.

---

[1] «...Și în Antiohia, întâia oară, ucenicii s-au numit creștini» (Faptele Apostolilor 11, 26).

CAPITOLUL I

AŞTEPTAREA MESIANICĂ

A) CREDINȚA LUI AVRAAM

Primele unsprezece capitole ale Facerii, prima carte a Bibliei, nu aparțin genului istoric propriu-zis. Numai de la capitolul la doisprezececelea, cu expunerea făgăduințelor făcute de Dumnezeu lui Avraam, intrăm cu adevărat în istorie, adică în relatarea unor evenimente care pot fi încadrate în timp şi în spațiu. Dumnezeu promite să intervină în viața oamenilor şi acest legământ inaugurează istoria poporului lui Dumnezeu, Israel, care ne va conduce pînă la Hristos, Regele lui Israel.

Aventura lui Avraam începe într-un mod foarte abrupt: «Domnul a zis către Avraam: ieşi din pământul tău, din neamul tău şi din casa tatălui tău şi vino în pământul pe care ți-l voi arăta Eu. Şi Eu voi ridica din tine un popor mare, te voi binecuvânta, voi mări numele tău încât vei fi izvor de binecuvântare; Şi se vor binecuvânta întru tine toate neamurile pământului» (Facere 12, 3).

Primind această poruncă şi această făgăduință, Avraam nu şovăie şi pleacă împreună cu soția sa Sara, cu nepotul său Lot şi cu toate turmele sale. El îşi lasă țara, liniştea şi se încumetă spre un viitor necunoscut, hotărât de darurile lui Dumnezeu. El îşi întemeiază întreaga viață pe acest cuvânt cu o ascultare şi o încredere fără hotar

în Dumnezeu.

Din această primă istorisire remarcăm credința lui Avraam, credință exemplară, care e darul lui Dumnezeu și acceptare a darului, credință liberă și eliberatoare care implică o cooperare la lucrarea lui Dumnezeu, un «da» fără rezerve. Această credință e de același fel ca cea a Maicii lui Dumnezeu și a fiecărui creștin: ea va primi cercetare din partea lui Dumnezeu. În afară de aceasta, există în chemarea lui Dumnezeu și în răspunsul lui Avraam o familiaritate plină de iubire reciprocă. Dumnezeu vorbește, El cheamă pe nume pe cei pe care îi alege și așteaptă un răspuns din partea lor. Israel își va trăi viața ca un dialog între Dumnezeu și om. Este o relație de la persoană la persoană într-un șir de situații concrete care se derulează ca o simplă poveste.

Dumnezeu nu încetează să lucreze și simțim aceasta cu bucurie citind Biblia. Această lucrare nu este oare un aspect a ceea ce Scriptura numește Slava lui Dumnezeu? Avraam pornește la drum spre țara Canaanului și, din «popas în popas», el străbate Neghebul, Egiptul, se întoarce în Negheb, urmîndu-și calea neobosit, întâlnind multe lucruri noi (aventuri).

Domnul se adresează din nou lui Avraam, făgăduindu-i o posteritate numeroasă și adăugând: «Tot pământul pe care îl vezi, ți-l voi da ție». (Facere 13, 15).

Mai tîrziu, atunci când cuvântul lui Dumnezeu i-a fost adresat a treia oară, Avraam răspunde: «Doamne Dumnezeule, ce-mi vei da Tu mie? Eu trec din viață fără feciori...» (Facere 15, 2). Domnul i-a zis: «Privește la cer și numără stelele dacă poți să le numeri... atât de mulți vor fi urmașii tăi» (Facere 15, 5). Făgăduința este dublă: o moștenire – stăpânirea țării Canaanului și un moștenitor – o posteritate numeroasă și binecuvântată. Avraam și soția sa nu aveau copii[2], și ei erau înaintați în vârstă,

[2] Sara avea o slujitoare egipteană numită Agar. Sara spusese lui

dar «Avraam a crezut cuvântului lui Dumnezeu şi i-a socotit lui aceasta ca dreptate» (Facere 15, 6)[3].

Înţelegem ceea ce aceasta vrea să spună, dacă medităm la cuvintele Sfântului Apostol Pavel în legătură cu acest subiect: «Pentru că Avraam şi seminţia lui, nu prin lege au primit făgăduinţa că vor moşteni lumea, ci prin dreptatea cea din credinţă. Căci dacă moştenitorii sunt cei ce au legea, atunci credinţa a ajuns zadarnică, iar făgăduinţa s-a desfiinţat, căci legea pricinuieşte mînie; dar unde nu este lege, nu este nici călcare de lege. De aceea moştenirea făgăduită este din credinţă, ca să fie din har şi ca făgăduinţa să rămînă sigură pentru toţi urmaşii, nu numai pentru cei ce se ţin de lege, ci şi pentru cei ce se ţin de credinţa lui Avraam, care este părintele nostru al tuturor. Precum este scris: Te-am pus părinte al multor neamuri, în faţa Celui în Care a crezut, a lui Dumnezeu, Care înviază morţii şi cheamă la fiinţă cele ce încă nu sunt» (Romani 4, 13-17).

Dumnezeu a vorbit a patra oară lui Avraam, făgăduindu-i nu numai întreaga ţară a Canaanului, ci şi un fiu de la soţia sa, Sarra. Avraam avea atunci aproape o sută de ani şi soţia aproape nouăzeci. Bărbaţii şi femeile nu mai pot avea copii când sunt atât de înaintaţi în vîrstă, dar Dumnezeu vrea să schimbe cursul istoriei:

> «Cine este Dumnezeu mare ca Dumnezeul nostru,
> Tu eşti Dumnezeu care faci minuni»[4] (Psalmul 135).

Aici se petrece o întîmplare cu profunde semnificaţii numită adesea «arătarea de la stejarul Mamvri» sau

---

Avraam să ia de femeie pe Agar şi aceasta a avut un fiu, căruia Avraam i-a pus numele Ismail. Acesta este considerat patriarhul arabilor, fie ei creştini sau musulmani (Vezi Galateni 4, 21 ş. u.).

[3] Dreptatea nu este o virtute, ci răspunsul lui Dumnezeu la credinţa omului; Dumnezeu recunoaşte ca «drept» pe cel care crede în El.

[4] Verset cântat ca prokimenon la vecerniile de la Cincizecime şi de la marile praznice ale anului bisericesc.

«ospitalitatea lui Avraam»: «Domnul S-a arătat iarăşi lui Avraam la stejarul Mamvri, pe când stătea la uşa cortului, sub zăpuşala zilei. Şi ridicându-şi ochii şi privind, iată trei bărbaţi stăteau înaintea lui; şi când I-a văzut, a alergat din uşa cortului întru întâmpinarea lor şi s-a închinat până la pământ. Şi a rostit: „Doamne, dacă am aflat har înaintea Ta, nu trece cu vederea pe robul Tău..." » (Facere 18, 1-15).

Aţi remarcat că ni se spune: «Domnul i s-a arătat», iar apoi ni se arată trei personaje. Cui se adresează Avraam la singular, spunând «Doamne»? dacă...! Nu-i ciudat? Dumnezeu... trei persoane... Unu în trei...

Istorisirea îşi urmează cursul: Sara prepară în grabă un ospăţ la care Avraam serveşte cuviincios celor trei, în vreme ce Sara se ascunde în cort. Într-un celebru mozaic, ea este înfăţişată surâzând nedumerită, în clipa în care îşi bagă capul printre perdelele de la uşa cortului pentru a privi pe oaspeţi şi a asculta cuvintele lor.

Dumnezeu făgăduieşte atunci că Sara va avea un fiu peste câteva luni. Auzind aceasta, Sara a râs în sinea sa. Această făgăduinţă uimitoare va fi, totuşi, ţinută. O bucurie mare i-a fost dăruită lui Avraam: Sara soţia sa bună a ajuns mama unui fiu, Isaac[5]. Isaac la rândul său va avea un fiu, Iacov.

B) LUPTA LUI IACOV CU ÎNGERUL

Iacov, fiul lui Isaac se reîntoarce în patria sa, în ţara Canaanului, după o absenţă de 20 ani, în fruntea unei mărețe caravane: doisprezece fii, femei, servitori, animale. El face ca familia sa să treacă prin Valea Iabboc, iar el rămâne singur peste noapte. Şi atunci, în această noapte, se petrece scena măreaţă din care Iacov

[5] Isaac în ebraică corespunde verbului a râde.

iese profund marcat, schimbat, şi, prin Iacob («înlocuitorul» prin înşelăciune), poporul ales va primi numele său nou de Israel, care se tâlcuieşte: «cel care s-a luptat cu Dumnezeu».

Ce s-a întâmplat la râul Iabboc?

Iacov se luptă cu o făptură misterioasă, cu îngerul Domnului, prezenţa a lui Dumnezeu Însuşi. Iacov simte că o putere spirituală răzbate din adversarul său necunoscut. Iacov, mereu gata de cuceriri, dorea să-şi însuşească această putere sau cel puţin să se împărtăşească din ea. Lucru ciudat, însă, îngerul nu poate să-l învingă pe Iacov, iar Dumnezeu nu i se împotriveşte celui curajos, iubeşte cutezanţa noastră, dorul nostru după cele dumnezeieşti şi le făgăduieşte împărăţia cerurilor celor îndrăzneţi. Îi place, deci, când Iacov spune: «Nu-Ţi voi da drumul, până ce nu mă vei binecuvânta!» (Facere 32, 26). Îngerul îl binecuvintează şi-l numeşte Israel, pentru «că te-ai luptat cu Dumnezeu şi cu oamenii şi ai ieşit biruitor» (Facere 32, 28).

Iacov a fost învingător. El trebuie să se smerească în faţa măreţiei lui Dumnezeu şi pentru asta îngerul îl loveşte peste încheietura copasei, iar din acea noapte Iacov va fi şchiop. Pe de-o parte, dorul nostru după Dumnezeu trebuie să fie atât de aprins pentru ca întâlnirea noastră cu El să fie cu putinţă, iar pe de altă parte, trebuie să ne recunoaştem pe noi înşine păcătoşi, răniţi întru firea noastră adâncă, iar pentru această rană nu există leac decât Mântuitorul.

Încercarea de la Iabboc s-a sfârşit, iar Iacov numeşte locul luptei Peniel, adică faţă, pentru că, spune el, «am văzut pe Dumnezeu faţă către faţă şi sufletul meu a fost salvat». Pentru că L-a văzut pe Dumnezeu faţă către faţă, va putea, peste câteva clipe să-i spună fratelui său Esau: «Am văzut faţa ta de parcă aş fi văzut faţa lui Dumnezeu, aşa de binevoitor mi-ai fost» (Facere 33, 10).

Astfel, deci, făgăduința făcută de Dumnezeu lui Avraam este reînnoită, Iacob este numit de atunci Israel, iar cei doisprezece fii ai săi vor fi israeliții, strămoșii celor doisprezece seminții ale poporului ales.

Istoria lui Israel este aceea a unui urcuș lent și anevoios spre Hristos, este o istorie a șovăielilor, a revoltelor, a fidelității și slăbiciunilor oamenilor, dar și a iubirii lui Dumnezeu pentru ei: istoria în care libertatea umană este pusă mereu la încercare prin voia lui Dumnezeu. Sensul tainic al acestei istorii pe care o vom descoperi puțin câte puțin este taina lui Iisus Hristos Cel făgăduit, vestit și pregătit: «Întru Tine se vor binecuvânta toate neamurile pământului».

Prin alegerea lui Avraam, a lui Isaac și a lui Iacov, Dumnezeu și-a ales un popor: poporul lui Israel cu care El întemeiază un legământ, pentru a se adresa, prin el, întregii omeniri chemând-o la mântuire. Din acest neam se va naște Hristos și de aceea creștinii sunt fiii lui Avraam, ai lui Isaac și ai lui Iacov.

Sfântul Apostol Pavel a spus: «... Iar dacă sunteți ai lui Hristos, atunci sunteți urmașii lui Avraam, moștenitori potrivit făgăduinței» (Galateni 3, 29). Avraam este părintele credincioșilor[6].

C) UNGEREA LUI DAVID, SIMBOL AL LUI MESIA

Aproape opt secole mai târziu, poporul lui Israel, care până atunci nu avusese alt Rege decât pe Dumnezeu, resimte nevoia unui rege pământesc ca să-l călăuzească și-i cere aceasta profetului Samuel.

Dacă Dumnezeu Însuși îl alege pe rege, atunci

---

[6] Pentru toată această parte a se vedea revista Contacts nr. 59-60, articolul lui Lev Gillet; Daniel Rops, *Le Peuple de la Bible*, Livre de Poche, nr. 150.

Samuel, bărbat credincios şi înţelept, iubit de-ntreg poporul, trebuie să-i dezvăluie misiunea sa celui pe care Dumnezeu l-a ales. Dumnezeu alesese mai întâi un bărbat puternic şi frumos, din neamul lui Veniamin, cu numele de Saul. Acesta a apărat cu mult curaj poporul lui Dumnezeu dar ascultarea lui a slăbit[7]. Dumnezeu alege atunci un tânăr ca să-l înlocuiască. El îl alege, pe când acesta era copilandru încă (adolescent) şi el va fi întâiul mare rege al lui Israel, cu numele David.

Samuel trăia încă din copilărie pe lângă marele preot şi se ruga lui Dumnezeu. Era pios şi se ruga neîncetat, iar cei din vremea lui îl numeau de multe ori «profetul», adică cel care grăieşte în numele lui Dumnezeu, sau «văzătorul», adică cel care cunoaşte planurile lui Dumnezeu. Samuel slujea în ţară ca «judecător».

Dumnezeu îi grăieşte lui Samuel: «Mergi la Betleem căci am ales un rege din neamul lui Iesei, anume dintre fiii lui».

Când Samuel ajunge la Betleem, se duce la casa lui Iesei şi îi cere să vadă pe fiii lui. Eliab, fiul cel mai mare se prezintă cel dintâi, însă Domnul a zis lui Samuel: «Nu te uita la chipul lui, nici la înălţimea staturii lui, căci Eu nu L-am ales» (1 Regi 16). În faţa lui Aminadab, fratele mai mic, adus de Iesei în faţa lui Samuel, s-a spus: «Nici pe acesta nu l-a ales Domnul», fiindcă «nu la ceea ce se uită omul se uită Domnul: omul se uită la faţă, pe când Domnul se uită la inimă» (1 Regi 16, 7 şi 8). Cei şapte fraţi au trecut astfel prin faţa lui Samuel fără ca vreunul dintre ei să fie ales.

Samuel l-a întrebat pe Iesei dacă mai are alţi fii şi i-a răspuns că cel mai tânăr, copil încă, pe nume David, păzeşte turmele. Au trimis de l-au căutat şi l-au adus: bă-

---

[7] Îl pomenim aici doar aluziv pe Saul, dar cititorul poate să-şi întregească imaginea prin lectura cărţii lui Samuel din Vechiul Testament. A se vedea 1 Samuel 9 şi 10; 1 Samuel 14, 1-14.

lan, cu ochii vii şi falnic de statură. Atunci i-a zis Domnul lui Samuel: «Scoală-te şi-l unge, că acesta este!» (1 Regi 16, 12). De îndată Samuel a luat cornul ungerii, turnând ulei pe cap şi ungându-l pe tânărul ales care odată cu uleiul primea şi darurile necesare regelui poporului lui Dumnezeu, celui ce trebuie să conducă pe Israel şi să păstreze legământul făcut între Dumnezeu şi poporul său, încă de la Avraam.

Gestul prin care David este astfel uns rege, se numeşte ungere sau hrismă[8]. Prin acest gest al lui Samuel, de varsare a untdelemnului pe capul lui David, Duhul lui Dumnezeu se revarsă în inima lui, a celui care, în ochii Săi, devine regele lui Israel. David este de acum înainte cel pe care l-a ales Dumnezeu. «Unsul»[9] lui Dumnezeu, în greceşte *Hristosul* lui Dumnezeu, în ebraică «Mesia» lui Dumnezeu – Cel plin de Duhul Sfânt şi Care poate să conducă pe Israel la Dumnezeu întru credinţă şi dreptate.

D) PROFEŢIILE

Ungerea lui David va fi urmată de o făgăduinţă pe care o face Dumnezeu:

> Făcut-am legământ cu aleşii Mei, juratu-M-am lui David robul Meu:
> Până în veac voi întări seminţia ta şi voi zidi din neam în neam scaunul tău (...)
> Acesta Mă va chema: «Tatăl meu eşti Tu, Dumnezeul meu şi sprijinitorul mântuirii mele. Şi îl voi face pe el întâi-născut, mai înalt decât împăraţii pământului...» (Psalmul 88, 4-5;26-27, 29).

---

[8] «Chrismation» în greceşte înseamnă actul prin care se săvârşeşte ungerea.

[9] Uns: participiu trecut al verbului a unge care semnifică vărsarea untdelemnului peste cineva.

Prin această făgăduinţă Dumnezeu se leagă să-i perpetueze neamul, descendenţa sa pentru totdeauna; să facă tronul său şi regatul său veşnice, ceea ce înseamnă că un descendent din David va fi mai mare decât strămoşul său şi că împărăţia acestuia va avea o altă dimensiune, una a veşniciei. Acest lucru îl confirmă Psalmul 44:

> Scaunul Tău, Dumnezeule, în veacul veacului,
> toiag de dreptate, toiagul Împărăţiei Tale.
> Iubit-ai dreptatea şi ai urât fărădelegea; pentru aceasta
> Te-a uns pe Tine, Dumnezeul Tău, cu untdelemnul
> bucuriei, mai mult decât pe părtaşii Tăi. (Ps 44, 8-9)

De aceea David însuşi va da propriului urmaş titlul de «Domn», exclamând:

> Zis-a Domnul Domnului Meu: «Şezi de-a dreapta Mea, pînă ce voi pune pe vrăjmaşii Tăi aşternut picioarelor tale»[10]. (Ps 108, 1)

Acest caracter etern al domniei urmaşului lui David, al viitorului Rege al lui Israel va fi confirmat de profetul Daniel, care numindu-L *«Fiul Omului»,* va spune despre El:

> ...Şi Lui I S-a dat stăpânirea, slava şi împărăţia
> ca toate popoarele, neamurile şi limbile
> Lui să-I slujească.
> Stăpînirea Lui este veşnică,
> stăpânire care nu va trece,
> iar împărăţia Lui nu se va nimici.[11] (Daniel 7, 14)

---

[10] De aici şi întrebarea lui Iisus către farisei: «Hristos al cui Fiu este? Al lui David? Dacă David îl numeşte pe El Domn, cum este El fiul lui David?»

[11] Acest cuvânt va fi citat de Arhanghelul Gavriil, când îi vesteşte

Mai mult încă: nu numai domnia acestui Fiu al Omului, a Acestui fiu al lui David va fi veşnică, dar va fi şi universală, se va întinde asupra întregului univers:

> «Cere de la Mine şi-ţi voi da neamurile moştenirea Ta.
> Şi stăpânirea Ta, marginile pământului» (Ps 2, 8).

Psalmul 71 descrie purtarea Acestui Rege veşnic şi universal, iubirea Lui pentru cei săraci şi pentru cei slabi.

Cam două secole după aceea, marele profet Isaia, a cărui misiune va începe în anul 740 î.Hr., descria în modul cel mai răscolitor pe Cel pe Care Dumnezeu îl va unge cu Duhul Său spre a-L face să domnească peste poporul Său:

> Poporul, cel care umbla întru întuneric,
> a văzut lumină mare;
> şi voi cei ce locuiati în latura umbrei morţii
> lumină va străluci peste voi.
> Tu vei înmulţi poporul
> şi vei spori bucuria lui.
> El se va veseli înaintea Ta,
> cum se bucură oamenii în timpul secerişului...
> Căci Prunc s-a născut nouă,
> un Fiu s-a dat nouă,
> a Cărui stăpînire e pe umărul Lui
> şi se cheamă numele Lui:
> înger de mare sfat,
> Sfetnic minunat,
> Dumnezeu tare, biruitor,
> Domn al păcii,
> Părinte al veacului ce va să fie.

Fecioarei Maria naşterea lui Iisus (Luca 1, 33); el va fi reluat de Biserică în Simbolul Credinţei.

Şi mare va fi stăpînirea Lui
şi pacea Lui nu va avea hotar.
Va împărăţi pe tronul
şi peste împărăţia lui David,
ca s-o întărească
şi să o întemeieze
prin judecată şi prin dreptate,
de acum şi până în veac. (Isaia 9, 1-6)

În capitolul 42, versetele 1-4, din cartea lui Isaia, profetul ne va descoperi caracterul, semnul definitoriu al Acestui Domn al Păcii, Căruia David îi era doar prefigurarea:

Iată Sluga Mea pe Care o sprijin, Alesul Meu, întru Care binevoieşte sufletul Meu. *Pus-am peste El Duhul Meu* şi El va propovădui popoarelor legea Mea.
Nu va striga, nici nu va grăi tare, şi în pieţe nu se va auzi glasul Lui.
Trestia frântă nu o va zdrobi şi feştila ce fumegă nu o va stinge. El va propovădui legea Mea cu credincioşie;
El nu va fi nici obosit, nici sleit de puteri, până ce nu va fi aşezat legea pe pământ; căci învăţătura Lui toate ţinuturile o aşteaptă. (Isaia 42, 1-4)

Acest Fiu al lui David, «această mlădiţă din tulpina lui Iesei» aduce neamurilor dreptatea, *pentru că Duhul Domnului odihneşte asupra Lui:*

O Mlădiţă va ieşi din tulpina lui Iesei
şi un Lăstar din rădăcina lui va da.
Şi Se va odihni peste El Duhul lui Dumnezeu,
duhul înţelepciunii şi al înţelegerii,
duhul sfatului şi al tăriei,
duhul cunoştinţei şi al bunei credinţe» (Isaia 11, 1-2).

Într-adevăr, Duhul lui Dumnezeu odihnește asupra Lui. El Însuşi o va spune prin gura aceluiaşi profet:

Duhul Domnului este peste Mine, că Domnul M-a uns să binevestesc săracilor, M-a trimis să vindec pe cei cu inima zdrobită, să propovăduiesc celor robiți slobozire şi celor prinşi în război libertate... (Isaia 61, 1)

Acest text este capital nu doar pentru că descrie anticipat misiunea lui Hristos, Cel Care va veni: aducerea Evangheliei către cei săraci, vindecarea celor cu inima zdrobită, liberarea celor robiți, ci şi pentru că ne lămureşte despre natura însăşi a ungerii Sale: «Duhul Domnului este peste Mine, căci Domnul M-a uns...».

Nu untdelemnul vărsat de mâna unui om pe capul Său reprezintă realitatea ungerii Sale, ci Duhul Domnului pe Care Dumnezeu Însuşi Îl revarsă peste El: El este Hristos *pentru că Dumnezeu face să se odihnească asupra Lui Duhul Său.* Hristos este *«Cel peste Care odihneşte Duhul»*(Ioan 1, 33). Iată de ce Iisus va citi acest text în sinagoga din Nazaret şi-l va aplica chiar Lui, spunând celor prezenți: «Astăzi s-a împlinit Scriptura aceasta (acest pasaj biblic-n.trad.) în urechile voastre» (Luca 4, 16-21).

Psalmii 2 şi 88 ne vor desluşi taina supremă legată de Hristos, minunea de nepătruns: El este Fiul lui Dumnezeu. Dumnezeu Însuşi o afirmă prin gura profetului: «Tu eşti Fiul Meu, Eu astăzi Te-am născut» (Ps 2, 7) şi: «... cu untdelemnul cel Sfânt al Meu l-am uns pe El... Acesta Mă va chema: Tatăl Meu eşti Tu» (Ps. 88, 20 şi 26).

Ungerea şi starea de fiu sunt deci în relație una cu cealaltă.

CAPITOLUL II

RECUNOAŞTEREA LUI HRISTOS DUMNEZEU

A. IOAN BOTEZĂTORUL

Ioan, fiul pe care preotul Zaharia l-a avut cu bătrâna sa soție, Elisabeta, numită cea stearpă[12], s-a născut cu şase luni înaintea lui Iisus. De îndată ce a ajuns la maturitate, s-a retras în pustie pentru a auzi mai bine vocea cea dintru liniştea lui Dumnezeu. El era îmbrăcat cu o piele de cămilă, strânsă la brâu cu o cingătoare, cum poartă călugării până astăzi, în amintirea lui Ioan Botezătorul.

Acolo, Ioan, cel mai mare dintre profeți, primeşte acelaşi mesaj ca şi Isaia: «Peste Cine vei vedea Duhul pogorându-se şi rămânând asupra Lui, Acela este Cel ce botează cu Duh Sfânt» (Ioan 1, 33). Dumnezeu îi descoperă astfel lui Ioan, aşa cum cu şapte veacuri mai înainte îi descoperise lui Isaia, că semnul care îi va îngădui să recunoască pe Fiul lui Dumnezeu, semnul care va face evidentă, manifestă ungerea Sa (caracterul de uns sau mesianitatea) va fi vederea Duhului pogorându-Se şi

[12] «Acolo unde Dumnezeu vrea, se biruieşte ordinea sau rânduiala firii» se spune într-un text liturgic. Naşterea lui Isaac de către Sara şi naşterea lui Samuel de către Ana sunt alte exemple de intervenție voită a lui Dumnezeu în naşterea unui copil ca dar al lui Dumnezeu.

odihnindu-Se asupra Lui. Ungerea Sa va deveni vizibilă, dar nu va fi o ungere cu untdelemn. Chiar untdelemnul vărsat pe capul lui David nu era decât semnul văzut al pogorârii nevăzute a Duhului Sfânt. Acum, însă, Ioan va vedea chiar Duhul cel nevăzut ungând pe Cel pe Care Dumnezeu îl va arăta ca fiind Alesul Său, Cel pe Care L-a ales pentru a domni veşnic pe tronul lui David.

B. BOTEZUL LUI IISUS

Ioan, îndemnat de Duhul lui Dumnezeu, se duce, aşadar, pe malul Iordanului, şi iată-l pe ultimul dintre profeţii Vechiului Testament care vine să vestească iminenta venire a Împărăţiei lui Dumnezeu, adică a Împărăţiei al cărei Împărat va fi Hristosul lui Dumnezeu, şi să predice pocăinţa, căci numai cei cu adevărat convertiţi, cei care părăsesc răul ca să se întorcă la Dumnezeu, vor putea să facă parte din ea: «Pocăiţi-vă că s-a apropiat Împărăţia cerurilor!», nu contenea el să repete. Pe toţi cei ce se întorceau la Dumnezeu, îi pregătea pentru intrarea în împărăţia lui Dumnezeu, afundându-i în apa râului, botezându-i[13] în Iordan.

Şi iată că Iisus din Nazaret vine la Iordan şi i se înfăţişează. Evanghelistul Matei ne spune că Ioan nu se socoteşte vrednic să-L boteze. Ioan recunoaşte, aşadar, pe Iisus, cu toate că spune altădată: «Nu-L cunoşteam», pentru că până atunci nu ştia că este alesul lui Dumnezeu. Iisus, stăruie, totuşi, să fie botezat «ca să plinim toată dreptatea», şi pe când Ioan îl botează, «Iată că cerurile s-au deschis şi Duhul lui Dumnezeu S-a văzut pogorându-Se ca un porumbel şi venind peste El».

Acesta este semnul aşteptat: Iisus este, deci, Cel

---

[13] Baptizô, «eu botez», în greaca veche «eu afund», eu pun sub apă. A boteza o navă inamică înseamnă a o scufunda.

Care este Uns de Duhul lui Dumnezeu, Iisus este Hristosul. Iată că din cer se face auzită o voce: «...Acesta este Fiul Meu Cel iubit întru Care am binevoit!».

Ioan a înțeles. Ioan L-a recunoscut pe Mesia, pe Hris-tos, şi mărturiseşte că făgăduința a fost împlinită, că venirea lui Mesia a avut loc. El spune mulțimii: «Am văzut şi mărturisesc că El este Alesul lui Dumnezeu».

El îşi va aminti că Isaia spusese: «...Că el fusese străpuns pentru păcatele noastre şi zdrobit pentru fărădelegile noastre. El a fost pedepsit pentru mântuirea noastră şi prin rănile Lui noi toți ne-am vindecat... Ca un miel fără de glas, înaintea celui ce-L tunde, aşa nu Şi-a deschis gura Sa... Pentru fărădelegile poporului meu a fost adus spre moarte» (Isaia 53, 5-8); de aceea, identificând pe Iisus cu acest slujitor pătimitor, Ioan va adăuga: «Iată Mielul lui Dumnezeu care ridică păcatele lumii», rezumând anticipat misiunea lui Mesia: slujitor pătimitor, miel jertfit pentru păcatele lumii.

Din acel moment, câțiva bărbați din Galileea – Andrei, Ioan, urmați de frații lor, Simon-Petru şi Iacob, apoi Filip şi fratele său Natanael, se vor ataşa de Iisus. Cu adevărat, în urma botezului lui Iisus, va exclama Andrei: «Găsit-am pe Mesia, adică pe Hristos», iar Filip va spune fratelui său Natanael: «Găsit-am pe Acela despre Care a scris Moise în Lege şi au scris profeții, pe Iisus, fiul lui Iosif din Nazaret» (Ioan 1, 41-45). Iată de ce, peste câțiva ani, când Simon-Petru va vesti Evanghelia lui Corneliu, ofițerul roman despre care ne vorbeşte cartea Faptele Apostolilor 10, 37, el îşi va aminti de evenimentul hotărâtor care a fost începutul marii aventuri care îl va conduce pe el însuşi până la martiriu în Colosseumul din Roma – şi va spune lui Corneliu şi celor dimpreună cu el: «Voi ştiți despre cele petrecute în toată Iudeea cu începere din Galileea, după botezul pe care l-a propovăduit Ioan, adică despre Iisus din Nazaret: cum L-a uns

Dumnezeu cu Duhul Sfânt şi cu putere...» (Faptele Apostolilor 10, 37).

Acesta este motivul pentru care toţi evangheliştii Matei, Marcu, Luca şi Ioan ne descriu Botezul lui Iisus şi ne redau mărturia lui Ioan Botezătorul (Matei 3, 16-17; Marcu 1, 9-11; Luca 3, 21-22; Ioan 1, 32-34), în vreme ce doar Matei şi Luca ne povestesc Naşterea Domnului deoarece, într-adevăr, abia la Botez, Iisus din Nazaret a fost arătat lumii ca Hristos şi Fiu al lui Dumnezeu. Botezul Său este manifestarea, arătarea Sa, Epifania Sa şi de atunci primii Săi ucenici au crezut în El, adică au recunoscut în El pe Hristos Cel aşteptat. În nici un caz nu se cuvine să credem că El a devenit Mesia în acea zi, aşa cum susţin anumiţi eretici, ci că El este Hristos din veşnicie. El nu se face Hristos pentru că Duhul Sfânt odihneşte asupra Lui din veşnicie. Deja cu şapte veacuri înaintea Botezului Său, aşa cum am văzut, Fiul lui Dumnezeu spunea prin gura proorocului «Duhul lui Dumnezeu este asupra Mea», dar, abia în ziua Botezului Său această realitate veşnică e arătată oamenilor. Astfel, Biserica sărbătoreşte cu atâta fast Botezul Domnului, praznicul minunat al Epifaniei sau Teofaniei (**6 ianuarie/19 ianuarie pe vechiul stil**).

C. ARĂTAREA SFINTEI TREIMI

Botezul Domnului nu este doar manifestarea Sa, arătarea Sa în lume ca Hristos, Epifania Sa, ci el Îl arată ca Fiu lui Dumnezeu şi prin aceasta El este «Teofanie», arătare a lui Dumnezeu, deoarece El ne dezvăluie taina cea mare a lui Dumnezeu, Treimea.

Ioan a văzut cu adevărat Duhul Sfânt pogorându-se peste Iisus în chip de porumbel şi rămânând asupra Lui. Termenul «rămânând» exprimă faptul că dintotdea-

una Duhul Sfânt odihneşte asupra Celui despre Care vocea din cer spunea: «Acesta este Fiul Meu Cel iubit...».

Iată de ce Sfântul Chiril al Ierusalimului ne spune că, arătîndu-ni-Se Iisus ca Hristos, Botezul ne dezvăluie, în acelaşi timp, Taina dumnezeieştii Treimi: pentru a fi cu adevărat Un Hristos, Un Uns, anume Fiul, trebuie să existe cineva care să ungă, anume Tatăl şi cineva care să fie ungerea (mirul, untdelemnul), anume Duhul Sfânt Care odihneşte asupra Lui. Astfel, noi nu putem să cugetăm la Hristos, fără să ne gândim la Tatăl şi la Duhul Sfânt căci fără Ei, cuvântul Hristos nu are niciun sens. Nu putem să-l mărturisim pe Iisus ca Hristos, fără să-L mărturisim pe Dumnezeul Unic ca Dumnezeu în Trei Persoane.

Adesea apare o idee falsă despre Dumnezeu: ni se pare uneori că Tatăl ar fi Dumnezeul Vechiului Testament, iar Fiul va veni să-I ia locul în Noul Testament, în timpul vieţii pământeşti a lui Iisus, şi, în cele din urmă, va fi rândul Duhului Sfânt, în timpul actual al Bisericii, şi, astfel, viaţa lui Iisus nu ar fi comemorată decât ca un trecut istoric.

E adevărat că avem destule greutăţi să ne reprezentăm cele Trei Persoane într-Un Dumnezeu lucrând în lume printr-o singură voinţă. Cum să ne apropiem de taina Sfintei Treimi?

Să revenim la Botezul Domnului, la momentul în care Iisus iese din apă. Am istorisit mai înainte acest moment: Ioan Botezătorul vede pe Hristos, asupra Căruia odihneşte Duhul, şi aude vocea Tatălui, numindu-l pe Iisus «Fiu prea iubit». Ioan a recunoscut Un Dumnezeu în Trei Persoane. La Iordan S-a arătat pentru prima dată Treimea. Este ceea ce Biserica ne descrie deopotrivă prin icoana şi prin cântarea sărbătorii Epifaniei sau Teofaniei.

ICOANA EPIFANIEI

Iisus este cufundat în apă, parcă pătrunde întregul univers ca să-l schimbe prin prezența Sa, ca să-l lămurească cu Lumina Sa, ca să-l lumineze și ca să-l sfințească.

Sus de tot, o Mână îl reprezintă pe Cel Care unge, Dumnezeu Tatăl, nevăzut, dar a Cărui voce dă mărturie numindu-L pe Iisus «Fiu preaiubit».

Porumbelul îl reprezintă pe Duhul Sfânt, Care confirmă adevărul mărturiei așezându-se și rămânând deasupra capului lui Iisus: El este Ungerea. În sfîrșit, Fiul, Cel Care este Uns, Iisus, este cufundat în apă.

TROPARUL EPIFANIEI

Troparul Epifaniei, cântarea praznicului reia aceeași temă:

«În Iordan botezându-Te Tu, Doamne,
închinarea Treimii s-a arătat,
că glasul Părintelui a mărturisit Ție,
Fiu iubit pe Tine numindu-Te,
și Duhul în chip de porumb(el)
a adeverit întărirea cuvântului;
Cel ce Te-ai arătat, Hristoase Dumnezeule
și lumea ai luminat,
slavă Ție!»

În acest imn al sărbătorii, martorul, Sfântul Ioan Botezătorul, nu este menționat. Pare-se că dispare spre a ne lăsa singuri față către față cu taina Treimii. Aceasta subliniază rolul lui Ioan Botezătorul, Înaintemergătorul, cel care ne arată unde să-L găsim pe Dumnezeu și ne pregătește să-L primim prin pocăință, iar apoi el însuși

se retrage.

Într-adevăr, Ioan, Prietenul Mirelui[14], va spune mai târziu: «Deci, această bucurie a mea s-a împlinit. Acela trebuie să crească, iar eu să mă micşorez» (Ioan 3, 29-30).

Ce să grăim despre Treime? Cum să ne apropiem de această Taină? Niciun manual, nicio carte, nicio cateheză nu ar putea să «explice» Taina lui Dumnezeu în Trei Persoane.

Riscul este prea mare să deformăm, prin cuvinte, ceea ce este de negrăit, să micşorăm, prin categorii omeneşti şi limitate ale raţiunii, pe Dumnezeu Cel veşnic. Doar rugăciunea şi închinarea ne pot face să întrevedem o părticică a Adevărului despre Dumnezeul Cel Unul în Trei Persoane.

Să ne folosim, pentru a ne ocupa de acest subiect dificil, de o capodoperă a artei bisericeşti, icoana Sfintei Treimi a lui Andrei Rubliov. Acest iconar de mare talent, care a fost şi un om al rugăciunii, ne va călăuzi spre contemplarea Dumnezeului Unic în Trei Persoane.

ICOANA SFINTEI TREIMI

Andrei Rubliov, iconar, călugăr rus din secolul al XV-lea, a realizat o faimoasă reprezentare iconografică a Sfintei Treimi. Nu a inventat el imaginea Sfintei Treimi, ci a ilustrat descrierea biblică din cartea Facerii, în care trei îngeri misterioşi îl vizitează pe Avraam. Această apariţie de la stejarul Mamvri, despre care am vorbit deja în primul capitol, este o imagine a Sfintei Treimi, o prefigurare a Dumnezeului Unic în Trei Persoane, Care

---

[14] Mirele Bisericii este Hristos. Să ne amintim de parabola celor zece fecioare unde fiecare suflet este chemat la nunta cu Mirele care vine la miezul nopţii (Matei 25, 1-13).

nu se va face cunoscut în mod deschis decât la Iordan, la Botezul Domnului. Să ne amintim dialogul celor trei cu Avraam. Patriarhul li se adresează îngerilor când cu Tu, când cu Voi. Acest cuvânt Voi nu este termenul de politețe, care nu exista, ci chiar pluralul. Această alternanță de exprimare ne face întrezărim încă de pe acum pe Unul din Treime, căci se pare că Avraam se adresează când Dumnezeului Unic, când celor Trei Persoane dumnezeiești.

Rubliov, ilustrînd un text biblic, nu îndrăznește să deformeze taina dumnezeiască prin imaginația sa personală, deoarece iconarii nu inventează după fantezia lor reprezentarea lui Dumnezeu, ci sunt în permanență fideli Sfintei Scripturi.

Într-adevăr, dacă fiecare om ar inventa o reprezentare a lui Dumnezeu potrivit imaginației sale, oricît de creatoare ar fi ea, am avea imagini foarte omenești ale lui Dumnezeu, supuse evoluției gustului fiecărei epoci. Reprezentările antropomorfe ale lui Dumnezeu-Tatăl, în chipul unui bătrân cu barbă, ieșind dintr-un nor, nu sunt ele vechi jocuri demodate? Există un mare pericol de a regăsi idolii antichității, care nu sunt decât imaginea omului despre Dumnezeu, Dumnezeu după chipul omului, iar nu taina cea mare a omului creat după chipul lui Dumnezeu. De aceea, urmarea Tradiției de către iconarii noștri, acceptarea modului Bisericii de reprezentare a lui Dumnezeu, îi păzește de erori și îi ajută să nu încalce cea de a doua poruncă: «Să nu-ți faci idoli».

Andrei Rubliov a făcut dintr-o icoană clasică, dintr-o temă deseori reprodusă în biserici, o foarte mare lucrare, o capodoperă în plan artistic și o mărturie de rugăciune, deopotrivă. Regăsim pretutindeni reproduceri ale icoanei Sfintei Treimi. Pare-se că creștinii de toate confesiunile o cunosc și o iubesc. Chiar și ateii recunosc frumusețea și puterea pe care o emană. Această icoană

e cu adevărat miraculoasă, căci ea impune o tăcere cuviincioasă, chiar şi celor mai ostili religiei şi îi aduce la cinstirea ei. Icoana aceasta se află într-un muzeu de stat şi nu într-o biserică şi poate fi văzută în Galeriile Tretiakov din Moscova. În fiecare zi defilează prin faţa ei mii de turişti care nu ştiu nimic despre Dumnezeu sau care nu simt decât ură, batjocură şi indiferenţă pentru El. Şi, totuşi, nimeni nu poate să treacă fără să nu se oprească în faţa acestei imagini a Treimii, iar ea transmite fiecăruia o părticică din viziunea despre Dumnezeu. Aşa cum soarele îşi trimite razele sale peste cei buni şi peste cei răi, Dumnezeu face să strălucească razele iubirii Sale peste fiecare om, chiar dacă acesta nu le primeşte. Se cuvine tăceare în faţa acestei icoane precum în faţa tainei Sfintei Treimi. Tindem, totuşi, să ne apropiem de ea prin rugăciune, deoarece pentru Rubliov această icoană este o rugăciune, o mărturisire de credinţă şi o închinăciune.

Să luăm textul Crezului şi să-l aşezăm alături de o reproducere a icoanei Sfintei Treimi[15]. Sare în ochi faptul că imaginea este alcătuită pe acelaşi plan cu cel al

---

[15] Referitor la tema Treimii lui Rubliov, adoptăm aici, în cadrul acestei cărţi, comentariul lui Leonid Uspensky din lucrarea L. Uspensky şi V. Lossky, *The meaning of icons*, Urs Graf-Verlag, Olten, Elveţia, 1952, deoarece această interpretare, construită după planul Crezului, ni se pare a fi cea mai fondată istoric. Au fost făcute şi alte prezentări ale icoanei, precum cea a lui Paul Evdokimov din lucrarea *L'Art de l' icône. Theologie de la beauté*, Desclée de Brouwer, 1970. Evdokimov recunoştea în îngerul din centrul icoanei persoana Tatălui, cu Fiul în dreapta şi Duhul în stânga. Prin această lectură a icoanei, autorul insistă asupra monarhiei Tatălui, Izvorul unic al dumnezeirii şi Principiul unităţii Celor Trei. Fiul şi Duhul sunt cele două mâini ale Tatălui lucrând în lume, potrivit Sfântului Irineu: «El are cele două mâini ale Sale la Sine căci din totdeauna El are în preajma Sa Cuvântul şi Înţelepciunea, pe Fiul şi pe Duhul, prin ei şi întru ei, El a făcut toate lucrurile, liber şi neabătut» (Împotriva ereziilor IV, 20, 1).

mărturisirii de credință: «Cred într-Unul Dumnezeu».[16]

Rubliov exprimă unitatea deopotrivă prin asemănarea celor trei îngeri și prin cercul unic în care se înscriu Cele Trei Persoane. Tot ceea ce privește pe Tatăl este exprimat foarte concis în Crez, deoarece El este Cel ce nu poate fi cunoscut, Cel despre Care nu știm aproape nimic. În icoană, primul înger, cel din stânga este văzut pe trei sferturi, culoarea veșmântului său e foarte pală, neclară, aproape transparentă.

Textul se derulează ca pe icoană, oprindu-se cel mai mult asupra Fiului. Cel de al doilea înger stă în fața noastră, ni se arată mai bine. Cunoaștem multe lucruri despre Fiul, căci El S-a întrupat, S-a făcut cunoscut nouă și S-a lăsat văzut. Veșmântul Său e de culoare clară și contrastantă, albastru și stacojiu. Aceasta exprimă cele două firi ale lui Hristos: albastrul simbolizează cerul, divinitatea, iar stacojiul reprezintă pământul, omenitatea. Iisus este deopotrivă Dumnezeu și Om. În spatele îngerului din centru, se înalță un pom, cu rădăcinile sale înfipte în pământ și ramurile tinzând spre cer. Acesta este lemnul Crucii, care prin Hristos devine pomul Vieții din rai.

«Adam a murit pentru că a mâncat din rodul pomului. Dar el a regăsit viața în pomul Crucii, prin care, o, milostivire, el se bucură din nou de desfătările raiului.»

(Cântarea Sfântului Teodor, Vecernia din Postul Mare, săptămâna a IV-a).

Despre Sfântul Duh, Crezul redevine lapidar și concis, căci despre a Treia Persoană divină Care ne dă viață, concret și istoric, se pot spune puține lucruri concret și istoric, lucrarea Sa fiind întotdeauna ascunsă și tainică. Cel de-al treilea înger, ca și cel dintâi, este văzut

---

[16] Sugestii foarte valoroase pentru folosirea icoanei în catehizare se regăsesc în cartea Părintelui profesor Dumitru Vanca, *Icoană și cateheză*, Reîntregirea, Alba Iulia, 2005, pe care o recomandăm catehe ților (n.ed).

pe trei sferturi. Culoarea veşmintelor sale simbolizează forţa vieţii. Verdele care predomină exprimă tinereţea, seva vieţii, care face să crească şi să existe toate.

Cercul celor trei îngeri se termină, dar nu se închide.

CREZUL

Cred într-Unul Dumnezeu, Tatăl Atotţiitorul, Făcătorul cerului şi al pământului, al tuturor celor văzute şi nevăzute.

Şi într-Unul Domn Iisus Hristos, Fiul lui Dumnezeu, Unul Născut, Care din Tatăl S-a născut mai înainte de toţi vecii, Lumină din Lumină, Dumnezeu adevărat din Dumnezeu adevărat, născut iar nu făcut, Cel ce este deofiinţă cu Tatăl, prin care toate s-au făcut.

Care pentru noi oamenii şi pentru a noastră mântuire S-a întrupat de la Duhul Sfânt şi din Fecioara Maria şi S-a făcut om;

Şi S-a răstignit pentru noi în zilele lui Ponţiu Pilat şi a pătimit şi s-a îngropat;

Şi a înviat a treia zi după Scripturi;

Şi s-a suit la ceruri şi şade de-a dreapta Tatălui;

Şi iarăşi va să vie, cu slavă, să judece viii şi morţii, a Cărui împărăţie nu va avea sfârşit.

Şi întru Duhul Sfânt, Domnul de viaţă făcătorul, Care din Tatăl purcede, Cel ce împreună cu Tatăl şi cu Fiul este închinat şi slăvit, Care a grăit prin prooroci.

Într-una, sfântă, sobornicească şi apostolească Biserică;

Mărturisesc un Botez spre iertarea păcatelor;

Aştept învierea morților;
Şi viața veacului ce va să fie. Amin.

Acest cerc pare să se deschidă asupra potirului aşezat pe masă. Ultima parte a Crezului este dedicată Bisericii: ea este locul în care se află potirul Sfintei Euharistii şi toți oamenii sunt invitați prin Botez la Ospățul Vieții veşnice şi la Viața veşnică, adică la intrarea şi la rămânerea în însuşi sânul Treimii.

Cu această reprezentare iconografică a Treimii, suntem departe de prima icoană intitulată «ospitalitatea sau filoxenia lui Avraam».

Sfântul iconar Andrei Rubliov a dorit ca Avraam şi Sarra să dispară complet din compoziția narativă a iconei, amintindu-şi, probabil, cuvântul lui Hristos: «Mai înainte de a fi fost Avraam, Eu sunt» (Ioan 8, 58). Aceste cuvinte exprimă veşnicia lui Dumnezeu pe care o împart cele Trei Persoane ale Sfintei Treimi.

Vom încheia studiul nostru asupra acestei minunate icoane, aşa cum, fără îndoială, va fi făcut şi Rubliov însuşi după ce a pictat-o, prin rugăciunea cea mai curată, rugăciunea de preamărire a îngerilor, a serafimilor şi heruvimilor, cântând Treimii celei de viață dătătoare imnul întreit sfânt: «Sfânt, Sfânt, Sfânt eşti Doamne Savaot!»

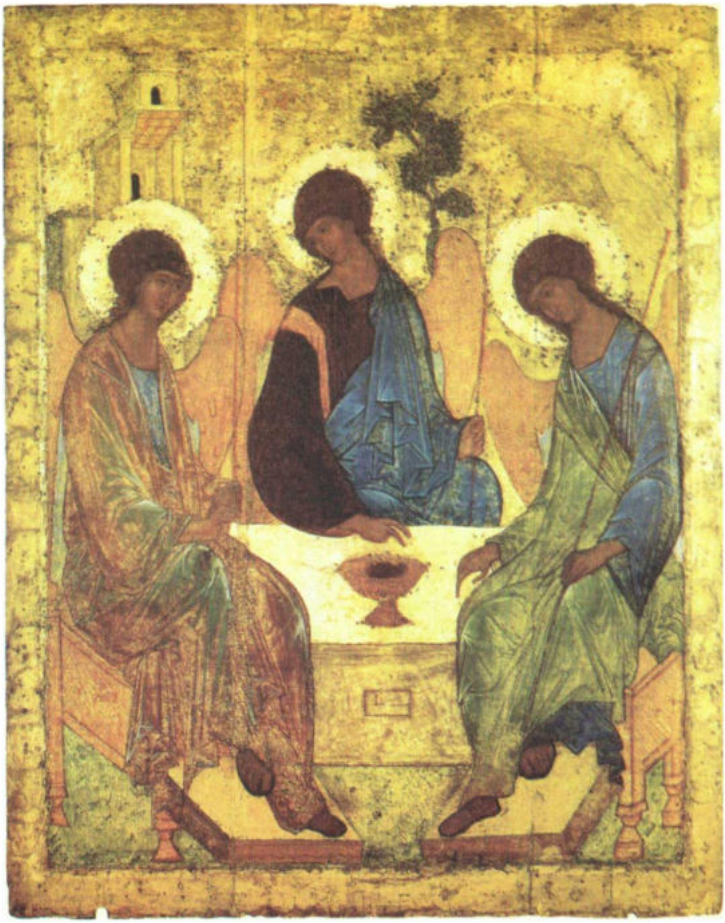

PARTEA A III-A

Schimbarea la Față a Domnului

Cine este Dumnezeu?

CUPRINS

CAP. I: TEOFANIILE VECHIULUI TESTAMENT/ **90**

Moise/ **90**
Rugul aprins (**90**);
Cea de-a doua Teofanie de pe Muntele Sinai (**95**)
Ilie/ **96**

CAP. II: SCHIMBAREA LA FAȚĂ/**101**

Lumina Taborului/ **102**
Vederea lui Dumnezeu/ **105**
De la Tabor la Golgota/ **106**
Arătarea Sfintei Treimi în Muntele Taborului/ **108**
Îndumnezeirea/ **111**
Concluzie/ **117**

CAPITOLUL I

TEOFANIILE VECHIULUI TESTAMENT

Dumnezeu este Creatorul a toate şi rămâne Stăpânul tuturor lucrurilor şi al tuturor făpturilor. El este stăpânul istoriei, dar El nu Se arată în această istorie decât de puţine ori, ca şi cum S-ar retrage şi l-ar lăsa pe om să acţioneze. El Se arată în momente alese de El şi care corespund de cele mai multe ori unor perioade de răscruce pentru omenire, în momente de criză, de ruptură, de schimbare. Biblia ne relatează anumite astfel de momente privilegiate în care Dumnezeu a intervenit direct in istorie şi S-a arătat aievea anumitor oameni. Aceşti oameni erau aleşi, chemaţi nu numai spre a fi martorii arătării dumnezeieşti, ci şi pentru a transmite un mesaj şi a primi o misiune. Aceste arătări sau manifestări ale lui Dumnezeu se numesc teofanii. Acest cuvânt provine, ca mulţi dintre termenii vocabularului teologic, din limba greacă şi înseamnă manifestarea sau arătarea lui Dumnezeu: *Theos* – Dumnezeu, *phainesthai* – a se manifesta, a se arăta, a se face cunoscut.

A) MOISE

(Ieşire 1, 2 3, şi 4,1-17; Fapte 7, 1-35)

RUGUL APRINS

Moise a fost unul din aleşii lui Dumnezeu, una din cele mai mari figuri ale Vechiului Testament şi ale

istoriei lumii, cel care prin încercările din pustie, a pregătit un popor lui Dumnezeu, pentru a-l face sieşi popor ales, – în sânul căruia avea să se pregătească venirea lui Dumnezeu Însuşi pe pământ.

Să reamintim succint evenimentele care preced naşterea lui Moise: fără îndoială, în cursul sec. XVII î. d. Hr., cei doisprezece fii ai lui Iacov s-au stabilit în Egipt, fapt relatat în Facere 37-49, în captivanta istorie a lui Iosif. Aceştia au avut fii şi fiice şi din generaţie în generaţie urmaşii lor au dat un popor numeros, potrivit făgăduinţei făcute de Dumnezeu lui Avraam.

Acest popor era format din douăsprezece triburi sau seminţii, provenind din cei doisprezece patriarhi, adică cei doisprezece fii ai lui Iacov, care au primit binecuvântarea tatălui lor, chiar înaintea morţii sale. Acest popor se numea Israel, nume pe care-l primise Iacov după lupta sa cu îngerul; el este desemnat prin cuvântul «evreu», de la Heber, strămoşul lui Avraam. În Biblie membrii acestui popor sunt numiţi deopotrivă fiii lui Israel sau evrei. Ei trăiau ca robi în Egipt şi prestau activităţi pe care egiptenii nu doreau să le facă. În momentul naşterii lui Moise, adică în secolul al XIII-lea î.d.Hr., estimându-se că aproximativ patru secole despart venirea în Egipt a celor doisprezece fii ai lui Iacov de naşterea lui Moise, egiptenii erau îngrijoraţi de numărul mare al evreilor şi începeau să nu-i mai suporte şi de aceea dăduseră ordin să fie aruncaţi în Nil toţi pruncii de parte bărbătească ai lui Israel, născuţi de curând.

Moise se născuse din părinţi originari din tribul sau seminţia lui Levi. Pentru a-l scăpa de ordinul crud al lui Faraon, acesta fiind numele cu care era desemnat regele Egiptului, mama lui l-a ascuns şi, când a fost în vârstă de trei luni, l-a pus într-un coş căruia i-a dat drumul să plutească printre trestiile de pe malul Nilului. Fiica lui Faraon l-a zărit, l-a luat cu ea şi l-a crescut ca pe fiul său, dându-i numele de Moise care înseamnă «salvat

din apă». În Faptele Apostolilor 7, 22, Sfântul Ștefan, primul martir creștin, ne spune că «Moise a fost inițiat, învățat în toată înțelepciunea egiptenilor și că era puternic în cuvânt și în faptă».

Lui Moise i-a fost dat să-și cunoască adevărata sa identitate la vârsta adultă și ne putem închipui ce încercare a fost pentru el să afle că făcea parte din poporul sclavilor. Cu toate acestea, n-a șovăit și a mers să-i viziteze pe ai săi, pe acești evrei care la vremea aceea erau brutalizați de către egipteni și supuși la muncile cele mai penibile. Martor al unei nedreptăți, el a luat partea cuiva împotriva unei agresiuni și l-a omorât pe un egiptean care lovise pe unul dintre ai lui. Cum se întîmplă deseori, însă, în asemenea cazuri, alungat de egipteni, Moise nu a fost primit de ai săi, care l-au întrebat: «Cine te-a făcut conducătorul nostru și judecătorul nostru?» Atunci nu i-a mai rămas decât să fugă și a mers să viețuiască în țara lui Madian, unde s-a făcut păstor și s-a căsătorit cu Sefora, fiica lui Ietro, om înțelept și de bun sfat.

Într-o bună zi Moise păștea oile socrului său și le mâna prin deșert, în Sinai, când a văzut înălțându-se o flacără dintr-un rug. Rugul ardea fără să se mistuie. Nedumerit el se apropie. O voce din rug îl chema pe nume: «Moise, Moise»; el răspunse: «Iată-mă!». Vocea continuă: «Nu te apropia, ci scoate încălțămintea din picioarele tale, că locul acesta este sfânt. Eu sunt Dumnezeul lui Avraam, al lui Isaac și al lui Iacov». «Atunci Moise și-a acoperit fața de teamă ca privirea sa să nu se oprească asupra lui Dumnezeu» (Ieșire 3, 6).

Acesta este începutul istoriei despre întâlnirea dintre Dumnezeu și Moise la Sinai. Moise recunoscuse în Focul Rugului aprins un foc nematerial, Focul Dumnezeirii. El nu a șovăit, căci inima sa aprinsă de dragoste îl pregătise, fără să-și dea seama, pentru o astfel de viziune. Moise rămase stând în picioare, desculț, cu fața

acoperită, când vocea se auzi din nou pentru a-i încredința misiunea sa. Dumnezeu îi zise: «Am văzut necazul poporului Meu ... şi te trimit la Faraon ... să scoți pe fiii lui Israel, poporul Meu, din Egipt». Moise se spăimântă atunci şi zise către Dumnezeu: «Cine sunt eu ca să mă duc la Faraon?». Dumnezeu îl asigură: «Eu[1] voi fi cu tine...». Moise zise: «Dar dacă fiii lui Israel întreabă: „Cum îl cheamă pe cel care m-a trimis", ce să le spun?».

Dumnezeu răspunse: «Eu sunt Cel Ce sunt. Tu le vei spune: „Cel Ce este m-a trimis la voi"». Prin aceste cuvinte Dumnezeu îi face lui Moise o descoperire şi, prin el, lumii întregi îşi dezvăluie Numele: EU SUNT, în ebraică tetragrama Y.H.W.H. pe care nici un israelit credincios nu trebuia s-o rostească. Acest Nume afirmă transcendența lui Dumnezeu, El este cu totul Altul decât tot ceea ce este cunoscut de către oameni, El este Cel Care este; El este înaintea tuturor timpurilor, El îşi manifestă existența, dar nu Se lasă cunoscut. El rămâne dincolo de orice nume care-ar putea să-L identifice, căci El nu poate fi definit. Dumnezeu este incognoscibil, nemărginit, nesfârşit, «inefabil sau negrăit, incomprehensibil sau neînțeles, invizibil, inaccesibil sau nepătruns»[2], fiind în acelaşi timp Dumnezeu revelat, arătat, întâlnit.

Vocea grăia din nou şi-i lămurea lui Moise misiunea sa: să-i scoată pe evrei din Egipt, să-i conducă în țara făgăduită, în pământul Canaan. Cu toate acestea, Moise nu s-a arătat convins: «Şi dacă refuză să mă creadă?». Răspunzându-i, Dumnezeu i-a indicat lui Moise trei minuni, pe care le-ar putea împlini spre a dovedi că el era cu adevărat trimisul lui Dumnezeu. Moise mai avea o obiecție: el invocă defectul său de vorbire şi zise

---

[1] Se înlocuia cuvântul Adonai cu grecescul Kyrios, Domn, pe care îl vom regăsi în traducerea Septuagintei şi în Tradiția Bisericii care îl foloseşte pentru a desemna pe Hristos.

[2] Pasaj din Liturghia Sfântului Ioan Gură de Aur.

«O, Doamne, eu nu sunt om îndemânatic la vorbire, ci grăiesc cu anevoie şi sunt gângav... gura mea şi limba mea sunt anevoioase». Această infirmitate era cunoscută lui Dumnezeu, fiindcă totul vine de la El şi El este Cel Care îl face pe om orb sau clarvăzător, mut sau bine-grăitor. Moise stărui, totuşi, recunoscând în mod deschis: «Rogu-mă, Doamne, trimite pe altul pe care vei vrea să-l trimiţi!». Era prea de tot, Dumnezeu S-a mîniat şi i-a zis: «Ei bine, fratele tău Aaron va vorbi în locul tău. Tu îi vei grăi lui şi îi vei pune în gură cuvintele Mele şi el va grăi poporului în locul tău. Iar toiagul acesta ia-l în mâna ta, căci cu el ai să faci minuni». Atunci Moise a făcut cum i-a poruncit Dumnezeu: a luat toiagul şi, după ce şi-a luat rămas bun de la Ietro, socrul său, s-a întors în Egipt.

Copilul: Nu pricep cum rugul putea să ardă fără să se mistuie. Orice flacără arde lemnul din care se înalţă şi acesta dispare.

Bătrânul: Ţi-am spus că Focul din Rug era un Foc nematerial; acest foc trebuia să aibă o înfăţişare oarecum deosebită de cea a focului de lemn, obişnuit, fiindcă Moise, mai înainte chiar de a auzi vocea era mirat şi considera că era ceva straniu, «ciudat». De fapt, cuvintele sunt incapabile să redea Forţa şi noutatea radicală căreia Moise îi fusese martor.

Biblia foloseşte cuvântul Foc, deoarece este termenul care redă cel mai bine înfăţişarea acestei arătări. Acest cuvânt este un simbol care indică prezenţa Duhului Sfânt. Rugul aprins este o realitate percepută de către Moise, dar este şi vestirea simbolică a altor realităţi ce aveau să vină: Rugul e prefigurarea Fecioarei, a Maicii Domnului. Cu adevărat, Fecioara Maria a primit în pântecele său Focul Dumnezeirii în momentul în care arhanghelul Gavriil i-a grăit: ea nu a fost mistuită de acest Foc, la fel ca lemnul Rugului aprins, L-a zămislit pe Prunc şi a rămas curată. Fecioara Maria este sfântă, după cum pământul din jurul Rugului era sfânt. Aceasta e ceea ce Biserica-i cântă Fecioarei atunci când o cinsteşte la sărbătorile sale.

CEA DE-A DOUA TEOFANIE DE PE MUNTELE SINAI

(Ieşire 33, 18-23;34, 29-35)

Misiunea lui Moise nu era uşoară şi vom avea prilejul să vorbim despre aceasta. După ce reuşise să scoată din Egipt pe fiii lui Israel, Moise ajunse din nou la poalele munntelui Sinai şi îşi stabili acolo tabăra. În acest loc, Dumnezeu se arătă lui Moise, de data asta nu doar într-o întâlnire izolată, ci în faţa unui întreg popor, şi nu doar pentru a-i încredinţa o misiune, ci pentru a pecetlui un legământ. Ambianţa în care au avut loc aceste evenimente este măreaţă, înălţătoare, uneori confuză, dar Biblia ne descrie în câteva versete, într-un mod simplu, sobru şi mişcător, modul în care Moise a putut să vadă slava lui Dumnezeu.

Aceasta s-a petrecut pe vârful muntelui Sinai, unde doar Moise urcase, poporul fiind adunat jos cu indicaţia de a nu trece hotarele fixate. Dumnezeu îi spune lui Moise: «Eu voi trece pe dinaintea ta toată slava Mea; voi rosti numele lui Iahve înaintea ta şi pe cel ce va fi de miluit îl voi milui şi cine va fi vrednic de îndurare, de acela mă voi îndura». Apoi a adăugat: «Faţa Mea însă, nu vei putea s-o vezi, că nu poate vedea omul Faţa Mea şi să trăiască». Şi iarăşi a zis Dumnezeu: «Iată aici la Mine un loc; şezi pe stânca aceasta; când va trece slava Mea, Te voi ascunde în scorbura stâncii şi voi pune Mâna Mea peste tine până ce voi trece, iar când voi ridica Mâna Mea, tu vei vedea spatele Meu, iar Faţa Mea nu o vei vedea». După ce Dumnezeu a trecut, Moise a îngenunchiat şi s-a închinat. El a rămas în acel loc patruzeci de zile şi patruzeci de nopţi. La sfârşitul acestor zile, el a coborât din munte, purtând în mâini cele două table ale Legii. Aaron şi toţi fiii lui Israel, care-l aşteptau, au vă-

zut că fața lui strălucea şi n-au îndrăznit să se apropie de el. Moise, neştiind că fața sa strălucea, a priceput-o din spaima lor. El le-a vorbit şi când a terminat de vorbit şi-a pus un văl pe față.

Sfântul Ioan în Evanghelia sa ne spune: «Nimeni n-a văzut vreodată pe Dumnezeu». Moise a putut vedea «spatele» lui Dumnezeu, el a contemplat slava Sa şi, în toiul acestei înspăimântătoare puteri, a cunoscut delicateţea ocrotirii Sale. După această viziune şi după patruzeci de zile de post şi rugăciune, fața lui Moise strălucea de lumina duhovnicească împărtăşită celor aleşi: era el însuşi plin de Slava dumnezeiască la care se făcuse părtaş.

B) ILIE

Ilie apare în cea de-a treia Carte a Regilor, pe vremea în care Ahab, regele Israelului, se căsătorise cu Izabela, principesă a Sidonului, şi el îi slujea lui Baal, zeul fals căruia i se închina soția sa.

Biblia ne învață: «Ilie Tesviteanul, prooroc din Tesba Galaadului, a zis către Ahab: „viu este Domnul Dumnezeul lui Israel, înaintea căruia slujesc eu; în aceşti ani nu va fi nici rouă, nici ploaie, decât numai când voi zice eu"» (3 Regi 17, 1), ceea ce arată cât de mare era puterea pe care Dumnezeu i-o dăruise lui Ilie. La porunca Domnului, Ilie se depărtă de țara pe care o blestemase şi se ascunse în preajma pârâului Cherit, la intrarea unei peşteri, unde corbii îi aduceau de mîncare.

Fiind foamete în regat, Ahab s-a pornit să cutreiere ținutul în căutare de pășuni şi l-a întâlnit într-o zi pe Ilie. Acesta l-a convins să accepte o confruntare între el şi preoții lui Baal, care erau în număr de 450.

Ahab merse în întâmpinarea lui Ilie şi când l-a văzut pe Ilie a zis: «Tu eşti oare cel ce aduci nenorocire peste Israel?» Iar Ilie a zis: «Nu eu sunt cel ce aduce

nenorocire peste Israel, ci tu şi casa tatălui tău pentru că aţi părăsit poruncile Domnului şi mergeţi după Baal. Trimite dar acum şi adună la mine în muntele Carmel, tot Israelul împreună cu cei 450 de prooroci ai lui Baal şi cei patru sute de prooroci ai Aşerei care mănâncă la masa Izabelei». Şi a trimis Ahab pe toţi fiii lui Israel şi a luat pe toţi proorocii în muntele Carmel. Atunci s-a apropiat Ilie de tot poporul şi a zis: «Până când veţi şchiopăta de amândouă picioarele? Dacă Domnul este Dumnezeu, urmaţi Lui! Şi dacă este Baal, urmaţi aceluia!» Poporul însă n-a răspuns nimic. Şi a zis Ilie către popor: «Prooroc al Domnului am rămas numai eu singur, iar prooroci ai lui Baal sunt 450 de oameni şi prooroci ai Aşerei 400. Daţi-mi doi junci; ei să-şi aleagă unul, să-l taie în bucăţi şi să-l pună pe lemne, dar foc să nu facă, iar eu voi tăia bucăţi pe celălalt viţel şi-l voi pune pe lemne şi foc nu voi face. Apoi voi să chemaţi numele Dumnezeului vostru, iar eu voi chema numele Domnului Dumnezeului meu. Şi Dumnezeul care va răspunde cu foc, Acela este Dumnezeu.»

Şi a zis Ilie proorocilor lui Baal: «Să vă alegeţi un junc şi să-l pregătiţi voi înainte că sunteţi mai mulţi şi chemaţi numele dumnezeului vostru, dar foc să nu faceţi!» Şi au luat ei juncul care li s-a dat şi l-au pregătit şi au chemat numele lui Baal de dimineaţă pînă la amiază zicând: «Baale, auzi-ne!». Dar n-a fost nici glas, nici răspuns. Şi săreau împrejurul jertfelnicului pe care-l făcuseră. Iar pe la amiază, Ilie a început să râdă de ei şi a zis: «strigaţi mai tare, căci doar este dumnezeu! Poate stă de vorbă cu cineva, sau se îndeletniceşte cu ceva, sau este în călătorie, sau poate doarme; strigaţi tare, să se trezească!». Şi ei strigau cu glas mai tare şi se înţepau după obiceiul lor cu săbii şi cu lănci, până ce curgea sânge. Trecuse acum de amiază şi ei s-au zbuciumat mereu până la timpul jertfei. Dar n-a fost nici glas, nici răspuns,

nici auzire. Atunci a zis Ilie Tesviteanul către poporul lui Baal: «Dați-vă acum la o parte ca să-mi săvârșesc și eu jertfa mea!». Și s-au dat la o parte. Atunci a zis Ilie către popor: «Apropiați-vă de mine!». Și s-a apropiat tot poporul de el. Și a făcut jertfelnicul Domnului ce fusese dărâmat; a luat Ilie 12 pietre, după numărul semințiilor fiilor lui Iacov, către care a zis Domnul: «Israel va fi numele tău!». Și a zidit din pietrele acelea jertfelnicul în numele Domnului, făcând împrejurul jertfelnicului șanț în care încăpeau două măsuri de sămânță. A așezat lemnele pe jerfelnic, a tăiat juncul bucăți și le-a pus pe el și a zis: «Umpleți patru cofe cu apă și le turnați peste jertfa arderii de tot și peste lemne!». Și au făcut așa. Apoi a zis: «Faceți aceasta a doua oară. Și a zis: «Faceți așa și a treia oară!». Și umbla apa împrejurul jertfelnicului și șanțul se umpluse de apă. Iar în vremea jertfei de seară, s-a apropiat Ilie proorocul și a strigat la cer și a zis: «Doamne Dumnezeul lui Avraam, al lui Isaac și al lui Israel! Auzi-mă Doamne, auzi-mă acum cu foc, ca să cunoască astăzi poporul acesta că Tu singur ești în Israel și că eu sunt slujitorul Tău. Auzi-mă Doamne, auzi-mă, ca să cunoască poporul acesta că Tu Doamne ești Dumnezeu și că Tu le întorci inima la Tine!». Și s-a pogorât foc de la Domnul și a mistuit arderea de tot și lemnele și pietrele și țarina și a mistuit și toată apa care era în șanț. Și tot poporul când a văzut aceasta, a căzut cu fața la pământ și a zis: «Domnul este Dumnezeu, Domnul este Dumnezeu!...» (Regi 18, 16-39).

Ilie a pus să-i omoare pe falșii profeți ai zeului mincinos, apoi urcându-se în vârful muntelui Carmel, unde se desfășurase scena precedentă, a început să se roage, cerând Domnului să aducă de-acum ploaia, fiindcă Slava Sa fusese recunoscută. Domnul i-a împlinit rugăciunea.

Cu toate acestea, moartea profeților lui Baal pro-

vocase mânia reginei Izabela şi Ilie a trebuit să fugă în pustie. A mers timp de 40 de zile, adică tot atât cât Moise rămăsese în faţa Domnului Dumnezeu, în Sinai, tot atât cât Iisus, mai târziu va posti şi se va ruga în pustie, după ce a fost botezat de Ioan Botezătorul, mai înainte de-a fi ispitit de Satana. Apoi Ilie urcă pe muntele, ce se numea Sinai, pe vremea lui Moise şi care acum se numeşte Horeb, şi pătrunde chiar în «peştera» în care Dumnezeu îl aşezase pe Moise, acoperindu-l cu Mâna Sa, în timp ce trecea Slava Sa. Cuvântul lui Dumnezeu, adresat lui Ilie, îi vesteşte prezenţa dumnezeiască. Iată cum este descrisă această întâlnire în cea de-a treia Carte a Regilor din Biblie: «A zis Domnul: „Ieşi şi stai pe munte înaintea feţei Domnului! Că iată Domnul va trece, şi înaintea Lui va fi vijelie năpraznică ce va despica munţii şi va sfărma stâncile, dar Domnul nu va fi în vijelie. După vijelie va fi cutremur, dar Domnul nu va fi în cutremur; după cutremur va fi foc, dar nici în foc nu va fi Domnul. Iar după foc va fi adiere de vânt lin şi acolo va fi Domnul". Auzind aceasta Ilie şi-a acoperit faţa cu mantia lui şi a ieşit şi a stat la gura peşterii. Şi a fost către el un glas care a zis: „Ce faci aici, Ilie?"» (3 Regi 19, 11-13).

Această «adiere de vânt» arată pe Dumnezeu Care Şi-a anunţat prezenţa prin vijelia năpraznică, prin cutremur şi prin foc. «Adierea de vânt» ne face să ne ducem cu gândul la raiul pământesc în care Domnul Dumnezeu se plimba «în răcoarea zilei». De asemenea ne duce cu gândul la gingăşia cu care Dumnezeu I se adresase lui Moise: «Când va trece Slava Mea, te voi ascunde în scobitura stâncii şi voi pune Mâna Mea peste tine până voi trece; iar când voi ridica Mâna Mea, tu vei vedea spatele Meu, iar Faţa Mea nu o vei vedea!» (Ieşire 33, 22-23).

Ilie nu va cunoaşte moartea. El va fi ridicat la cer «într-un car şi cai de foc» (4 Regi 2, 11).

Mai târziu, Dumnezeu va inspira profetului Ma-

leahi aceste cuvinte care sunt şi ultimele din Vechiului Testament: «Iată că Eu vă trimit pe Ilie proorocul, înainte de a veni ziua Domnului cea mare şi înfricoşătoare; El va întoarce inima părinților către fii şi inima fiilor către părinții lor, ca să nu vin şi să lovesc țara cu blestem» (Maleahi 3, 23-24).

Îl regăsim pe Ilie chiar de la începutul Evangheliei, în vremea în care un înger s-a arătat lui Zaharia, tatăl celui ce avea să fie Ioan Botezătorul, zicându-i: «...Şi pe mulți din fiii lui Israel îi va întoarce la Domnul Dumnezeul lor. Şi va merge înaintea Lui cu duhul şi cu puterea lui Ilie...» (Luca 1, 16-17).

Hristos Însuşi va confirma aceste cuvinte în Evanghelie: «Adevăr zic vouă, nu s-a ridicat între cei născuți din femei unul mai mare decât Ioan Botezătorul, şi dacă voiți să înțelegeți, el este Ilie, cel ce va să vină». (Matei 11,11-14)[3].

---

[3] Legătura dintre Ilie şi Ioan Botezătorul rămâne destul de misterioasă. Nu este vorba, evident, de una şi aceeaşi persoană dar Ioan Botezătorul are «duhul şi puterea lui Ilie». Dumnezeu îi va da aceleaşi daruri ca şi lui Ilie.

CAPITOLUL II

SCHIMBAREA LA FAȚĂ A DOMNULUI

Copilul, crescut într-o familie creștină, aude vorbindu-se despre Dumnezeu din prima zi a vieții sale. Mama îl pecetluiește pe prunc la culcare cu semnul crucii și îi spune «Dumnezeu să te apere!». Tot ea îi arată icoanele, îl pune să le sărute, îl face pe copil să trăiască în prezența și sub privirea lui Dumnezeu. Când copilul începe să vorbească și pune o mie și una de întrebări, el va întreba într-o bună zi: «Unde este Dumnezeu?» și va adăuga adesea: «Vreau să-L văd pe Dumnezeu!». Această pretenție este legitimă și această dorință este firească, căci pentru-aceasta a venit acest copil în lume: ca să-L vedă pe Dumnezeu. Ce înseamnă vederea lui Dumnezeu?

Biblia ne învață că omul nu-L poate vedea pe Dumnezeu și să nu moară. Am arătat deja, până aici, cu câtă dragoste și cu câtă grijă S-a arătat Domnul lui Moise și lui Ilie ca să nu-i nimicească. Când Dumnezeu trece prin fața lui Moise aflat în scobitura stâncii, îl ocrotește cu Mâna Sa. Când Ilie stă în fața peșterii, Domnul nu vine în vijelie ca să-l sfarme, nici în cutremur ca să-l distrugă, nici în foc ca să-l ardă, El vine în adierea vântului lin și Ilie este salvat.

Dumnezeu ne pregătește ca să-L întâlnim, atunci când Fiul lui Dumnezeu se întrupează și se face Fiul Omului: El nu S-a arătat în slava Sa, căci oamenii n-ar fi putut să suporte, ci S-a făcut asemenea lor; El Și-a asu-

mat condiția umană, starea de rob până la capăt. Nimic nu lăsa să întrezărească sau să transpară dumnezeirea lui Iisus. N-au existat decât două momente în viața Sa pământească în care El S-a manifestat în chip văzut ca Dumnezeu: la Botezul Său și la Schimbarea la Față[4]. Botezul în Iordan, ne-a descoperit că Iisus este Fiul lui Dumnezeu, Cea de-a doua Persoană a Preasfintei Treimi; Ioan Botezătorul L-a văzut și a dat mărturie. La Schimbarea la Față, cei trei ucenici: Petru, Iacov și Ioan au văzut pe Iisus strălucind în Slava Sa dumnezeiască, pe muntele Tabor, în prezența celor doi martori care văzuseră aceeași slavă, în timpul Vechiului Testament, Moise și Ilie, care în această zi vin să ateste că este vorba și avem de-a face cu aceeași Lumină și Același Dumnezeu.

Pentru a studia Schimbarea la Față să citim Evangheliile: Matei 17, 1-9; Marcu 9, 2-9; Luca 9, 28-36.

A) LUMINA TABORULUI

Să luăm o icoană a Schimbării la Față și să citim textele evanghelice, luând seama la imagine, așa cum am procedat și în cazul Bunei Vestiri, Nașterii Domnului și Botezului. Vedem muntele unde apostolii au contemplat pe Hristos transfigurat. Acest munte este suportul, fondul icoanei și el dă mărturie că evenimentul s-a petrecut într-un loc bine determinat pe pământ și nu într-un «dincolo» al extazului, în afara timpului și a spațiului.

Pictorul a construit imaginea după un plan geometric foarte riguros. În centru este înfățișat Hristos iradiind de Lumină. Razele pornesc de la Hristos și formează o stea, care se înscrie într-un cerc. Această reprezentare simbolică a Luminii ne dezvăluie că este vorba de o altă lumină: nu este aceea pe care o produce soarele,

---

[4] «Transfigurare sau metamorfoză», transformare, îmbracând sau dând o înfățișare strălucitoare, glorioasă (Cf. Dicționarului Robert).

ci ea este de o altă natură. Lumina, care strălucește din Hristos și pe care au văzut-o Apostolii, este Slava lui Dumnezeu. Sfântul Ioan Evanghelistul, care a fost de față pe munte, ne spune:

«Și am văzut Slava Lui, Slavă ca a Unuia-Născut din Tatăl, plin de har și de adevăr» (Ioan 1, 14).

Copilul: De ce razele ies din Hristos, ca și cum El ar fi soarele? Când desenez, eu fac un soare deasupra tuturor personajelor, pentru a arăta clar că e ziuă.

Bătrânul: Da, desigur, toți pictorii procedează în tablourile lor ca tine, printr-un punct luminos. Gândește-te cum înfățișează Rembrandt de multe ori în pânzele lui, lupta între întuneric și lumină. De exemplu înțeleptul care meditează la lumina unui opaiț; Fericitul Ieronim, așezat sub o scară întunecoasă în fața unei mici ferestre de unde îi vine lumina care risipește întunericul, sau bătrânul stând la gura sobei, sau «Fuga în Egipt», în care scena e luminată de strălucirea lunii. Putem aproape întotdeauna să găsim, să presupunem de unde vine sursa de lumină: de la un astru, de la foc, de la o lampă, lumina zilei etc. Dimpotrivă, icoana Schimbării la Față ilustrează Evanghelia. Să recitim pasajul acesta împreună. Este scris că Hristos strălucea ca soarele și nu că El era luminat de către soare.

Copilul: Dar, poate, soarele era în spatele lui și razele lui îl înconjurau pe Hristos dând iluzia unui om luminos? Așa cum uneori, seara, la apusul soarelui, munții strălucesc cu putere și par să dea raze, dar eu știu că soarele e ascuns în spate și el este acela care face să strălucească stâncile.

Bătrânul: Privești un tablou oarecare: dacă soarele luminează peisajul, pictorul va reprezenta umbra dată de obiectele luminate. Ori în icoană nu există umbră. Nici muntele, nici arborii, nici personajele nu lasă umbră deoarece Hristos nu este un astru, nici o planetă care să reflecte lumina soarelui Hristos este cu adevărat Cel Care dă Lumina, Această Lumină fără de umbră, neînserată, căci ea este de o altă natură.

Copilul: Ce vrea să zică de o altă natură? Este oare

lumină care ar veni de la o altă planetă sau de la un astru necunoscut?

Bătrânul: Putem să studiem proveniența oricărei lumini: a soarelui, a astrelor și a stelelor; această știință se numește astrofizica. De asemenea putem analiza focul produs prin combustia materiei. La fel, studiem electricitatea: aceasta este o energie produsă prin căderea apelor, prin arderea cărbunelui, a gazelor, și care circulă prin metale.

Conform cărții biblice a Facerii, Dumnezeu a făcut lumina, a creat soarele, izvorul luminii noastre terestre. Soarele este o gigantică aglomerare de materie într-o neîncetată evoluție. Dumnezeu a creat toată materia și din transformarea acesteia provine orice energie și orice fel de lumină cunoscută. Izvorul luminii este totdeauna materia creată.

Iisus Hristos, Fiul lui Dumnezeu, Lumină din Lumină, Dumnezeu adevărat din Dumnezeu adevărat, El nu a fost creat, El S-a născut din Tatăl, așa cum învață Crezul. El strălucește pe muntele Tabor, luminând cu o Lumină care nu a fost creată. Părinții Bisericii au numit această Lumină, care emană de la Dumnezeu, energie necreată. Originea Energiei dumnezeiești este Dumnezeu Cel mai înainte de toții vecii, Cel pe Care Îl numim în rugăciunile noastre Hristos, Soarele dreptății.

Copilul: Dar tu m-ai învățat că Hristos S-a făcut om și că El are un trup ca și noi. Corpul nostru este din materie și al Său la fel. Pe icoană, razele ies din trupul său, deci ele vin de la Hristos Care ar fi ca un astru, ca un nou soare.

Bătrânul: Nu uita niciodată că în Persoana lui Iisus sunt două firi. El este totodată Dumnezeu și Om. Și Dumnezeu a îngăduit Apostolilor să vadă în timp și în spațiu unirea celor două firi ale lui Hristos. Ei au văzut pe Iisus strălucind de lumină dumnezeiască în trupul Său de Om. Dealtfel, energia divină necreată se transmite materiei. Evangheliile ne precizează că veșmintele lui Iisus... «s-au făcut strălucitoare, albe foarte, ca zăpada, cum nu poate înălbi așa pe pământ înălbitorul[5]» (Marcu 9, 3).

---

[5] Înălbitorul este spălătorul care curăță rufele cu ajutorul argilei și care, astfel, dă o înălbire, o curățire extraordinară. Este o tehnică

B) VEDEREA LUI DUMNEZEU

Să reluăm analiza icoanei în paralel cu Evanghelia. Icoana este structurată în două planuri: trei personaje în partea de sus și trei în partea de jos. Este o mare deosebire de atitudine între cele două grupuri. Pe vârful muntelui Moise și Ilie stau în picioare de o parte și de alta a lui Hristos; ei sunt cuprinși în cercul luminos și participă la Slava lui Dumnezeu în deplină armonie cu El, în timp ce apostolii, situați în partea de jos a icoanei, la poalele muntelui, sunt copleșiți și atitudinea lor exprimă neorânduială și dezorientare. Acest contrast ne amintește că omul nu poate vedea pe Dumnezeu cu ochii săi trupești.

Moise și Ilie stau acolo pe munte și suportă Lumina lui Dumnezeu deoarece în timpul vieții lor pământești, împreună cu Isaia, ei au fost singurii oameni cărora, după ispitirea lui Adam, Dumnezeu le-a îngăduit Să-L vadă (Ieșire 33, 18-23 și 3 Regi 19, 9-13). Mai mult, ei au trecut într-o altă lume și ochii lor nu mai sunt limitați doar la lumea materială. Moise a murit în pustie mai înainte de a ajunge în țara făgăduinței (Deuteronom 34, 1-7), Ilie a fost răpit la cer într-un car de foc și trecerea sa de pe pământ la cer rămâne o taină (3 Regi 2, 11-13).

Ilie a coborât din cer pe muntele Tabor pentru a-L contempla pe Dumnezeu făcut Om, pe când Moise, unit prin moarte cu strămoșii săi, reprezintă pe cei care așteaptă venirea lui Hristos în iad. Moise și Ilie se închină în fața lui Iisus. Moise întruchipează Legea, iar Ilie vine în numele profeților pentru a da mărturie, împreună cu ei, despre dumnezeirea lui Hristos Care este «plinirea Legii și a profeților»:

«Cercetați Scripturile, că socotiți că în ele aveți via-

---

folosită din antichitate.

ță veșnică. Și acelea sunt care mărturisesc despre Mine. Și nu voiți să veniți la Mine ca să aveți viață! (...) Că dacă ați fi crezut lui Moise, ați fi crezut și Mie, căci despre Mine a scris acela. Iar dacă celor scrise de el nu credeți, cum veți crede în cuvintele Mele?» (Ioan 5, 39-40; 46-47).

Dimpotrivă, cei trei Apostoli, căzuți cu fața la pământ, fac parte din umanitatea noastră vie. În pofida uluirii lor la vederea lui Hristos în slavă, ei sunt plini de bucurie și vor să oprească în loc această clipă. Petru cere să rămână pentru totdeauna pe munte și de aceea propune să facă trei colibe, trei corturi aici ca să se înveșnicească întru vederea lui Dumnezeu. El nu știa ce spune, căci era prea devreme, iar ei nu erau pregătiți pentru veșnicie. Trebuiau să treacă cu Hristos prin moarte pentru a-L revedea în slavă, după Înviere.

C) DE LA TABOR LA GOLGOTA[6]

«În munte Te-ai schimbat la Față, Hristoase Dumnezeule, și pe cât au putut, ucenicii Tăi au văzut Slava Ta pentru ca atunci când Te vor vedea răstignit, să înțeleagă Patima Ta cea de bunăvoie și să propovăduiască lumii că Tu ești cu adevărat raza Tatălui».

(*Condacul* sărbătorii Schimbării la Față)

Bătrânul: Ai remarcat că Sfântul Evanghelist Luca precizează: «...Și iată, doi bărbați vorbeau cu El, care erau Moise și Ilie și care arătându-se întru slavă, vorbeau despre «plecarea»[7] Lui pe care avea să o împlinească în Ierusalim»

---

[6] Deși textul original al catehismului este «De la Schimbarea la Față la Cruce», am preferat varianta de mai sus, deoarece cuprinde, practic, implicit, drumul lui Hristos între transfigurare la desfigurare (n. trad).

[7] «Plecarea», literal exod: Iisus trebuie să împlinească noul exod prin moartea, învierea și înălțarea Sa la cer, care vor permite alor săi să acceadă la Dumnezeu, împreună cu El. Această taină se va

(Luca 9, 30-31). Moise şi Ilie vorbesc cu Iisus despre apropiata Sa «plecare», care trebuia să se întâmple la Ierusalim. Despre ce plecare este vorba, după părerea ta?

Copilul: Iisus a murit la Ierusalim şi de acolo va fi «plecarea» Lui, noul exod.

Bătrânul: Ai răspuns bine. Iisus îi pregăteşte pe ucenici pentru moartea Sa căci El va suferi o moarte îngrozitoare, umilitoare, moartea pe cruce. Nu va mai avea nici o slavă. Iată de ce El a ales pe Petru, Iacov şi Ioan ca să-L vadă în Slavă, şi, în clipele grele ale încercării, să nu cadă în deznădejde. Îți aminteşti de un alt moment în care tot aceşti trei apostoli au fost aleşi de Iisus ca să-L însoțească?

Copilul: Da, desigur, pe muntele Măslinilor, în Grădina Ghetsimani, înainte de Patima Sa.

Bătrânul: Ce fac ei în acel loc?

Copilul: Ei dorm, fiind cuprinşi de- un somn adânc.

Bătrânul: Într-adevăr, ei sunt şi acum doborâți la pământ, dar şi toropiți de un somn greu, căci n-au putut suporta suferința. Nu şi-au amintit de Hristos în Slavă, cu toate că Iisus îi pregătise. Chiar şi Petru, care Îl mărturisise pe Hristos ca Fiu al lui Dumnezeu în Cezareea lui Filip (Matei 16, 15-16), s-a înfricoşat şi a uitat totul ajungând să-L renege spunând: «Nu cunosc pe Omul Acesta!» (Matei 26, 72).

Apostolii nu vor înțelege că Iisus Hristos este Dumnezeu decât după Înviere, şi numai după Cincizecime vor mărturisi dumnezeirea Fiului, ca martori oculari ai Slavei Sale, fiindcă Duhul Sfânt îi va face să cunoască Adevărul deplin: «Nimeni nu poate să zică: Domn este Iisus, decât în Duhul Sfânt» (1 Corinteni 12, 3).

Copilul: Cei trei Apostoli, prezenți la Schimbarea la Față de pe muntele Tabor, au uitat Slava lui Hristos şi au adormit în momentele privegherii. Iisus, deci, şi-a pierdut timpul cu ei, pe Tabor!

Bătrânul: Toată speranța, pe care Apostolii şi-o puseseră în Împărăția cerurilor, s-a prăbuşit când L-au văzut pe Hristos pe Cruce. În acel moment au căzut cu toții în prăpastia disperării. Într-un fel, ei au trecut prin moarte odată cu

---

împlini în Ierusalim, centrul istoriei mântuirii.

Hristos şi au resimțit părăsirea lui Dumnezeu: «Dumnezeul Meu, Dumnezeul Meu, de ce M-ai părăsit?» (Marcu 15, 34; Psalmul 21). Aceasta reprezintă întreaga viață a creştinului, după chipul botezului: să trecem prin moarte cu Hristos pentru a învia împreună cu El. În timpul vieții fiecărui om, Dumnezeu dă totdeauna o presimțire a Slavei Sale pentru sprijin şi întărire în încercări. Sunt sigur că tu cunoşti asta din copilărie. Sunt zile în care Dumnezeu ne pare foarte aproape şi rugăciunea noastră este un adevărat dialog cu El. Uneori chiar simțim în mod foarte puternic prezența şi iubirea Sa pentru noi. El intervine cu putere în viața noastră prin minuni. Apoi urmează tăcerea şi atunci totul ni se pare mohorât, o lume fără bucurie şi un Dumnezeu nepăsător la nefericirea noastră. În viața noastră cotidiană trăim, astfel, o succesiune de morți-învieri. În ziua necazului nostru să încercăm să ne amintim de Hristos în slavă şi să chemăm Lumina Sa în noi, să lumineze întunericul din sufletul nostru:

«Cămara Ta, Mântuitorule, o văd împodobită şi îmbrăcăminte nu am ca să intru într-însa. Luminează haina sufletului meu, Dătătorule de Lumină şi mă mântuieşte» (Cântare din Săptămâna Mare).

D) ARĂTAREA SFINTEI TREIMI ÎN MUNTELE TABORULUI

În ultimul verset al Evangheliei care se citeşte la sărbătoarea Schimbării la Față, se spune că un nor luminos i-a acoperit pe Apostoli: «... Şi glas s-a auzit din nor, zicând: Acesta este Fiul Meu Cel iubit. Pe acesta să-L ascultați» (Luca 9, 35). Este vocea Tatălui, cea pe care o auzise Sfântul Ioan la Botezul lui Iisus in Iordan. Norul luminos este Sfântul Duh Care-i acoperă şi-i ocroteşte pe Apostoli căci, fără prezența şi luminarea Sfântului Duh, omul nu poate să contemple Slava lui Dumnezeu. Schimbarea la Față este o Teofanie, o arătare a lui Dum-

nezeu, ca şi Botezul lui Hristos. Apostolii au avut, ca şi Ioan Botezătorul, revelația sau descoperirea Dumnezeului Unic în Trei Persoane: «Tatăl Care vorbeşte, Fiul Care străluceşte în Slavă şi Sfântul Duh care îi acoperă cu Norul luminos»[8].

Prin Fiul, omul accede la cunoaşterea lui Dumnezeu în Trei Persoane: «Pe Dumnezeu nimeni nu L-a văzut vreodată; Fiul Cel Unul Născut, Care este în sânurile Tatălui, Acela L-a mărturisit» (Ioan 1, 18). Iisus Hristos este raza Tatălui şi, prin El, Sfântul Duh lucrează în lume. Când ne rugăm lui Hristos, El ne duce la Tatăl, prin Duhul Sfânt.

«Lumină lină a Sfintei Slave a Tatălui ceresc,
Celui fără de moarte, Celui Sfânt şi Fericit,
Iisuse Hristoase,
venind la apusul soarelui, văzând lumina
cea de seară,
lăudăm pe Tatăl şi pe Fiul
şi pe Sfântul Duh, Dumnezeu;
Vrednic eşti în toată vremea a fi lăudat
de glasuri cuvioase.
Fiul lui Dumnezeu, Cel ce dai viață,
pentru aceasta lumea te măreşte».

(rom. *Lumină lină*, gr. *Phos hilaron*, slav. *Svete tikhi*, Cântare de la Vecernie).

Aceasta este una din cele mai vechi rugăciuni ale Bisericii, provenind din secolul al II-lea. Această rugăciune ne îndeamnă să cinstim Treimea în Hristos, Lumina lumii, Lumina care dă bucuria desăvârşită. Ajungem la apusul soarelui, am ajuns la sfârşitul vremurilor; soarele va trece, va înceta într-o zi să lumineze, aşa cum ne învață Sfânta Scriptură şi astronomia, dar, adevărata

[8] Fragment din Predica la Schimbarea la Față a lui Petru Venerabilul, Lecționar patristic dominican 3, p. 117.

Lumină, Lumina dumnezeiască nu va avea sfârşit[9]. În Hristos contemplăm Lumina care va străluci mereu peste noi odată cu cea de a Doua Venire: «Întru Lumina Ta vom vedea Lumină» (Ps. 35,10 şi Doxologia cea mare). Sfântul Vasile cel Mare ne învaţă, într-o predică rostită la Schimbarea la Faţă, că această sărbătoare este o anticipare a celei de-a doua slăvite Veniri.

În a doua epistolă către ucenicii săi, Sfântul Apostol Petru îşi aminteşte de Schimbarea la Faţă a lui Hristos, în Muntele Tabor, astfel: «El a primit de la Dumnezeu Tatăl cinste şi slavă, atunci când, din înălţimea slavei, un glas ca acesta a venit către El: «Acesta este Fiul Meu Cel iubit, întru Care am binevoit». Şi acest glas noi l-am auzit, pogorându-Se din cer, pe când eram cu Domnul, în muntele cel sfânt» (2 Petru 1, 17-18). Apostolul îi pregăteşte pe ucenicii săi şi pe noi înşine, să primim Lumina zilei fără de sfârşit «...până când va străluci ziua şi Luceafărul va răsări în inimile voastre» (2 Petru 1, 19).

E) ÎNDUMNEZEIREA

«Dumnezeu s-a făcut Om
pentru ca omul să devină Dumnezeu».

Copilul: La sfârşitul lumii, Îl vom cunoaşte în mod desăvârşit pe Dumnezeu?

Bătrânul: Dumnezeu nu poate fi cunoscut. A cunoaşte, a înţelege sunt noţiuni ale raţiunii omeneşti. Pentru a cunoaşte natura unei plante sau a apei, a unui metal, a unui animal sau a oricărei alte materii se face analiza şi poţi ajunge la o anumită cunoaştere. Totuşi, materia păstrează o taină a sa, cea a originii sale. Cum a fost creată de Dumnezeu, însă,

[9] «Şi cetatea nu are trebuinţă de soare, nici de lună ca să o lumineze, căci Slava lui Dumnezeu a luminat-o şi făclia ei este Mielul» (Apocalipsa 21, 23).

este necunoscut rațiunii noastre. Adu-ți aminte de turnul Babel! Pentru a cunoaşte pe Dumnezeu, oamenii şi-au folosit inteligența şi de tehnica lor ca să ajungă până la El, dar a fost un eşec pentru om. Dimpotrivă, când Dumnezeu vine la noi şi când noi ne deschidem inima noastră prezenței Sale, se întâmplă altceva decât cunoaşterea prin simțuri sau prin rațiune, are loc o unire între Dumnezeu şi noi.

Să privim încă o dată icoana Schimbării la Față: imaginea se structurează în jurul razelor care emană din Hristos. Fiecare persoană e atinsă de o rază a Luminii necreate, fiecare primeşte o parte a dumnezeieştii Slave. Cu toate acestea, Dumnezeu rămâne necunoscut în ceea ce este El, în esența Sa. «Eu sunt Cel ce sunt »: Y.H.W.H. rămâne pentru totdeauna Necunoscutul, Ființa veşnică şi neschimbată, pentru că e cu neputință să ştim ce este Dumnezeu în Ființa Sa, adică ce este Dumnezeu în natura Sa. Taina aceasta nu o va putea pătrunde nimeni vreodată şi, de aceea, Vechiul Testament ne pune în gardă împotriva unei astfel de îndrăzneli: omul nu-L poate vedea pe Dumnezeu şi să trăiască.

Totuşi, Dumnezeu ni Se dăruieşte El Însuşi. Lumina necreată, razele pe care Hristos le comunică profeților şi le trimite apostolilor pe Tabor sunt Harul sau Darul lui Dumnezeu Care ne face să trăim şi Care ne sfinţeşte. Duhul Sfânt rămâne peste Hristos, aşa cum am văzut şi în capitolul precedent, la prezentarea Botezului Său în Iordan. Pe Tabor vedem că, prin Hristos, prin trupul Său, Duhul Sfânt ni Se dăruieşte nouă. Primim acest Har, Darul Duhului Sfânt ca să ne facem sfinți.

Să-nțelegi bine lucrul acesta: în Dumnezeu există un mister total. Acesta e motivul pentru care eu îți spun adesea un lucru şi contrariul lui[10]:

Nu este decât un singur Dumnezeu – Sunt Trei Persoane divine;

---

[10] Teologia purcede la afirmații care par să contrazică logica omenească, ca de pildă: «Este un singur Dumnezeu» şi, în acelaşi timp, «Sunt trei Persoane divine». Acest mod de a învăța prin «antinomie» ne face să înțelegem că nu putem cuprinde taina în raționamentele noastre omeneşti.

Dumnezeu este de neînțeles-El ni se revelează nouă;
El este inaccesibil-El ni se dă nouă;
Noi cântăm: «Unul Sfânt» și suntem chemați să devenim sfinți.

Copilul: Ce este un sfânt? Este oare cel care nu păcătuiește niciodată?

Bătrânul: Singurul om fără păcat este Hristos. Tot omul face păcate. Nimeni nu ajunge să nu mai facă păcate pur și simplu pentru că a decis să nu mai facă. Chiar dacă cineva ajunge desăvârșit prin propriile sale eforturi, el riscă să fie foarte departe de Dumnezeu și să se complacă în virtutea sa. Mândru de cucerirea sa, de biruința sa asupra trupului, asupra firii omenești, el va fi orgolios, va cădea în trufie. Numai dragostea și inima deschisă lui Dumnezeu, Harului Său, acestei Lumini necreate pe care El o dă omului pentru a-l ridica duhovnicește până la a-l face asemenea cu El. A fi sfânt înseamnă a fi asemenea lui Dumnezeu, a ne regăsi «chipul și asemănarea».

Sfântul Pavel, care L-a văzut pe Hristos într-o străfulgerare de Lumină dumnezeiască pe drumul Damascului, ne învață că chipul nostru va reflecta Slava lui Dumnezeu ca o oglindă. Vom fi atunci transformați, schimbați prin puterea Duhului Sfânt. Vom deveni icoane vii care răspândesc lumină, fiindcă Duhul Sfânt va locui în trupurile noastre (2 Corinteni 3, 18).

Sfântul Ioan Evanghelistul, care a văzut pe Hristos transfigurat pe muntele Tabor, confirmă această învățătură: «Iubiților, acum suntem fii ai lui Dumnezeu și ce vom fi nu s-a arătat până acum. Știm că, dacă Se va arăta, noi vom fi asemenea Lui, fiindcă noi Îl vom vedea precum este» (1 Ioan 3, 2).

Copilul: S-au văzut vreodată oameni care seamănă cu Dumnezeu?

Bătrânul: «Cum se pogora Moise din muntele Sinai, având în mâini cele două table ale Legii, el nu știa că chipul său strălucea pentru că vorbise Dumnezeu cu El» (Ieșire 34, 29).

Toți sfinții dobândesc Lumina Duhului Sfânt și acesta e motivul pentru care îi reprezentăm cu aureolă în jurul ca-

pului. Acest cerc luminos simbolizează Darul Duhului Sfânt, pe care Dumnezeu li-l comunică, căci fața lor reflectă Slava lui Dumnezeu. Ei pot face minuni, căci trupul lor e transparent Luminii necreate și Dumnezeu lucrează prin ei. Sfinții, însă, asemenea lui Iisus Însuși, nu se deosebesc cu nimic în viața lor pământească de ceilalți oameni. Ei sunt smeriți și discreți, atenți să nu-i rănească, prin Lumina prea strălucitoare a Duhului Sfânt, pe cei încă păcătoși, aflați foarte departe de Dumnezeu.

Totuși, într-o zi, Sfântul Serafim de Sarov, un sfânt rus din secolul al XIX-lea, a dezvăluit unuia dintre prietenii săi, pe nume Motovilov faptul că în el, în trupul lui sălășluia darul Duhului Sfânt. Motovilov, întrebându-l care este scopul vieții creștine, monahul Serafim i-a răspuns că scopul vieții creștine este dobândirea Duhului Sfânt – Dar, ce înseamnă aceasta? A întrebat stăruitor Motovilov? – Privește-mă ! i-a spus de-a dreptul Serafim. Atunci Motovilov a văzut pe omulețul din pădure – dialogul se petrecea lîngă chilia lui din pădure, iarna –, stând în picioare, în zăpadă, iar fața sa strălucea ca soarele.

Copilul: De ce este reprezentat Sfântul Serafim adesea cu un urs?

Bătrânul: Sfântul Serafim, precum odinioară Sfântul Francisc din Assisi, vorbea animalelor. Într-o bună zi, două călugărițe l-au văzut stând de vorbă cu un urs. Urșii din pădurile ruseși sunt foarte sălbatici și pe cele două femei le-a cuprins o frică straşnică, dar Serafim le-a liniștit și le-a arătat că omul sfințit trăiește în pace cu toată făptura, ca Adam înainte de păcat. Când Motovilov vorbea în pădure, în plină iarnă, cu Sfântul Serafim, ningea și era un frig năpraznic. Motovilov a povestit mai târziu că în acele momente a simțit o căldură binefăcătoare și o înduioșare profundă. Prin sfinți, întreaga natură e pătrunsă de razele luminoase ale harului lui Dumnezeu. Adu-ți aminte de veșmintele lui Iisus pe Tabor care străluceau; într-o bună zi toată materia creată, întregul univers va străluci, fiind transfigurat prin Duhul Sfânt.

Copilul: Este posibil acest lucru? Materia poate să dobândească, într-adevăr, Lumina Harului despre care vorbești? Trupurile noastre pot cu adevărat reflecta Slava lui

Dumnezeu? Cum se va întâmpla asta?

Bătrânul: Dacă intri în catredala din Chartres sau în Sfânta Capelă dis-de-dimineață ce ai să vezi? Ferestrele întunecate și fără strălucire. Dar dacă aștepți cu răbdare să răsară soarele, vei vedea cu mirare cum vitraliile strălucesc cu toată puterea lor; fiecare vitraliu va avea culoarea sa deosebită, fiecare va avea strălucirea sa unică (1 Corinteni 15, 35-58). Noi suntem aceste vitralii: soarele de care avem nevoie pentru a redobândi adevărata noastră fire, pentru a ne dărui avântul deplin al persoanei noastre, este Duhul Sfânt, Care se dăruiește nouă spre luminare. Datoria noastră este de a ne deschide, de a ne face transparenți acestui Har, de a ne înfrânge opacitatea, pentru că ea ne este cel mai mare obstacol în calea Luminii dumnezeiești.

Copilul: Această opacitate este aproape întotdeauna cea puternică și rari sunt oamenii ca Moise și Serafim de Sarov, care să radieze și să strălucească de Lumină

Bătrânul: Cărbunele este un mineral negru și opac, dacă rămâne singur nu poate deveni transparent, nu-i așa? Cu toate acestea, dacă i se dă foc, ce strălucire, ce căldură, ce lumină!

Nu crezi că Focul dumnezeiesc este infinit mai tare, mai puternic decât acest element material, imagine palidă a puterii de sus? Cea ce este pământ rămâne pământ; focul nostru mistuie materia și face cărbunele cenușă, întorcându-se în pământul din care provine. Focul ceresc, însă, nu distruge, nu nimicește. Miracolul Rugului aprins se perpetuează până în veșnicie. Acest Foc va cuprinde întreaga făptură, care va fi pătrunsă într-o bună zi de razele dumnezeiești[11].

Copilul: Suntem foarte departe de această stare și lumea pare mai degrabă că se degradează. Ziarele nu vorbesc niciodată despre Transfigurare, ci despre poluare. Apa, plantele, pământul, aerul chiar, par a se strica. Cum putem noi să

---

[11] «Sfântul Maxim Mărturisitorul face aici o comparație cu fierul pătruns de foc, devenind foc, deși în firea sa rămâne fier – exemplu prin care Sfinții Părinți greci expimă, de obicei, starea unei firi îndumnezeite». Cf. V. Lossky, *Théologie mystique de l'Église d'Orient*, Aubier, p. 142.

credem ceea ce spui?

Bătrânul: Ai dreptate. Este tragic căci noi, oamenii, suntem responsabili de întreg pământul. Vai nouă, căci nu suntem sfinți! Din această cauză lumea creată se îndreaptă cu grăbire spre pieire. Hristos, însă, este Sfânt și din El se revarsă toată sfințenia. El este prezent în lume și în El trebuie să avem nădejdea. De la Cincizecime, El trimite pe Duhul Său cel Sfânt Care lucrează neîncetat pentru salvarea creației (Romani 8, 18-23). În pofida aparențelor, a lumii căzute, desfigurate, sfâșiate de patimi, poluate, speranța noastră va fi mai tare, căci avem credință în Dumnezeu, în Iubirea Sa pentru om și pentru întreaga Sa creație.

Când luăm parte la dumnezeiasca Liturghie, oferim prin preot, lui Dumnezeu, pâinea și vinul, roade ale pământului, munca oamenilor: «Ale Tale dintru ale Tale, Ție aducem de toate și pentru toate» (Anaforaua Sfintei Liturghii a Sfântului Ioan Gură de Aur). Prin aceste cuvinte, preotul și noi înșine aducem lui Dumnezeu jertfă de pîine și de vin, care îi reprezintă pe toți oamenii vii și morți, cu suferințele și bucuriile lor, toată lumea creată: animală, vegetală, minerală, întreg universul; îi aducem jertfă de pâine și vin lui Dumnezeu Tatăl. El face să se coboare asupra acestor Sfinte Daruri Focul Dumnezeiesc, așa cum, în vremea lui Ilie, El făcuse să se coboare același Foc ca peste jertfa profetului. Pâinea și vinul sunt pătrunse de razele luminoase ale Duhului Sfânt pentru ca pâinea să se facă Trupul lui Hristos, iar vinul Sângele lui Hristos. Materia este permeabilă Spiritului, Duhului. În Euharistie se face unirea între Dumnezeu și materia creată, pentru că atunci când ne apropiem de cuminecare se împlinește întru noi unirea între Dumnezeu și om. Apoi preotul ne trimite în lume, «Cu pace să ieșim!», așa precum Hristos i-a trimis pe Apostolii Săi, zicându-le: «Mergeți în pace!». Atunci, noi creștinii, cei care ne împărtășim, devenim răspunzători de prezența lui Dumnezeu în lume. Dumnezeu ne dăruiește prin harul Său din lumina Sa care strălucește din trupul Domnului nostru Iisus Hristos. Să-I cerem Lui să ne învețe a transmite și noi această lumină oamenilor și întregii făpturi. «Voi sunteți lumina lumii; nu poate cetatea să se as-

cundă, când stă pe vârful muntelui. Nici nu aprind făclie şi o pun sub obroc, ci în sfeşnic şi luminează tuturor celor din casă» (Matei 5, 15-16).

Aceste cuvinte au fost adresate Apostolilor şi tuturor ucenicilor de către Hristos Însuşi. Noi suntem moştenitorii harului şi primim în succesiunea Sfinților Apostoli darul Sfântului Duh. Sfântul Apostol Pavel, însă, pentru a ne păzi de mândrie, ne aminteşte: «...Să avem comoara aceasta în vase de lut, ca să se învedereze că puterea covârşitoare este a lui Dumnezeu şi nu de la noi» (2 Corinteni 4, 7).

«Schimbatu-Te-ai la Față, în munte, Hristoase Dumnezeule, arătând ucenicilor Tăi Slava Ta, pe cât li se putea. Strălucească dar şi nouă, păcătoşilor, lumina Ta cea pururea fiitoare, pentru rugăciunile Născătoarei de Dumnezeu, Dătătorule de Lumină, slavă Ție!» (*Troparul Schimbării la față*)

Concluzie

Teofaniile, arătările lui Dumnezeu trăite de Moise şi Ilie în muntele Sinai, le-au permis să recunoască Slava lui Dumnezeu în Persoana lui Iisus pe muntele Tabor. Prin prezența lor acolo, ei au putut astfel să mărturisească pentru noi, împreună cu cei trei Apostoli Petru, Iacob şi Ioan, că în Iisus «locuieşte trupeşte toată plinătatea Dumnezeirii» (Coloseni 2, 9).

Iată de ce Iisus va putea spune apostolului Filip în ajunul Patimilor Sale: «Iar când va veni Mângâietorul, pe care Eu îl voi trimite vouă de la Tatăl, Duhul Adevărului, Care de la Tatăl purcede, Acela va mărturisi pentru Mine» (Ioan 15, 26).

Astfel, deci, revelându-ni-se în slava Fiului, Iisus Hristos, Dumnezeu Se dezvăluie ca Tată şi ca Duh Sfânt. Dumnezeu şi Tată, Fiu şi Duh Sfânt. Această taină de nepătruns şi demnă de închinare este răspunsul la întrebarea «Cine este Dumnezeu?».

PARTEA A IV-A

Învățătura Domnului Iisus Hristos: vestirea Împărăției

De la Vechiul Legământ la Noul Legământ

CUPRINS

CAP. I: VECHIUL LEGĂMÂNT/ **121**
Decalogul/ **121**

CAP. II: DE LA VECHIUL LA NOUL LEGĂMÂNT/ **130**
Viţelul de aur/ **130**
Poate fi rupt Legământul lui Dumnezeu?/ **132**
Prevestirea Noului Legământ/ **135**

CAP. III: NOUL LEGĂMÂNT/ **137**
Redescoperirea Pământului Făgăduinței/ **137**
Vestea bună: venirea Împărăției/ **138**
Împărăția lui Dumnezeu descrisă în Predica de pe Munte/ **142**
Fericirile: 1. Cei săraci cu duhul (**143**); 2. Cei ce plâng (**144**); 3. Cei blânzi (**145**); 4. Cei ce flămânzesc… (**146**); 5. Cei milostivi (**147**); 6. Cei curați cu inima (**148**); 7. Făcătorii de pace (**149**); 8. Cei prigoniți pentru dreptate (**150**); 9. Când vă vor ocărî şi vă vor prigoni (**151**)
D) Calea Împărăției/ **161**
Credința/ **161**

Vindecarea lunatecului (**162**); Sluga Sutașului (**162**); Tâlharul de pe Cruce (**163**)
Noul Legământ și îndumnezeirea omului/ **164**

CAP. IV: SÂNGELE NOULUI LEGĂMÂNT/ **167**

CAP. V: EVREI ȘI CREȘTINI/ **170**

CAPITOLUL I

VECHIUL LEGĂMÂNT

DECALOGUL

Dumnezeu se interesează de omul pe care L-a creat «după chipul şi asemănarea Sa», în pofida păcatului şi decăderii lui. El a făcut Legământ cu omul, încă din timpurile cele mai mari îndărătnicii ale acestuia. Biblia ne vorbeşte în primele capitole ale Facerii care au în vedere originea omului, împrumutând, ca semn al legământului, o imagine cosmică, cea a «curcubeului în nor». Este vorba de legământul pe care Dumnezeu l-a făcut cu Noe la sfârşitul potopului (Facere 9, 12-15). Acest legământ a fost întemeiat pe credinţa lui Noe: «prin credinţă, luând Noe înştiinţare de la Dumnezeu, despre cele ce nu se vedeau încă, a pregătit cu evlavie, o corabie spre mântuirea casei sale» (Evrei 11, 7).

Noe şi urmaşii lui reprezintă umanitatea care a fost păstrată şi salvată din apele potopului[1]. Să ne amin-

---

[1] Povestiri de felul acesta despre potop se găsesc aproape identice, nu numai la cele mai vechi civilizaţii ale Orientului, ci chiar în America, şi se referă la evenimente mai mult sau mai puţin istorice, păstrate în memoria culturală a popoarelor. Ele prezintă un aspect legendar căruia i s-a adăugat o interpretare mistică ce permite să traducem experienţele omeneşti în imagini şi în simboluri, dându-le astfel o semnificaţie universală. Autorul inspirat al cărţii biblice a Facerii a ştiut să discear-

tim că primul gest al lui Noe când a ieşit din corabie, a fost ridicarea unui altar şi aducerea unei jertfe lui Dumnezeu (Facere 8, 20-22). În faţa unui astfel de gest de recunoştinţă şi de dragoste, Dumnezeu l-a binecuvântat pe Noe, reînnoind porunca dată omului la facerea sa: «Creşteţi şi vă înmulţiţi şi umpleţi pământul şi-l stăpâniţi... stăpâniţi peste peştii mării, peste păsările cerului, peste toate animalele...» (Facere 9, 1-3 / Facere 1, 28-29). Dar, începând de la Noe, faptul nou este că omul are voie să omoare animalele pentru a se hrăni: «Tot ce se mişcă şi ce trăieşte să vă fie de mâncare» (Facere 9, 3).

Apoi, Avraam a fost cercetat şi a primit de la Dumnezeu făgăduinţa unei posterităţi numeroase, făgăduinţă care a fost reînnoită lui Isaac şi lui Iacov. Cu toate acestea a trebuit să treacă mai multe veacuri pentru ca Vechiul Legământ să poată lua forma unei adevărate înţelegeri între Dumnezeu şi poporul lui Israel, având ca mijlocitor un om de o statură deosebită pe care îl cunoaştem deja, este cazul lui Moise. Această înţelegere ca oricare alta, presupunea un angajament între două părţi: Dumnezeu se angajează să-l ocrotească pe Israel şi să-l conducă spre o ţară în care curge lapte şi miere, Pământul Făgăduinţei, ţara Canaanului, Iudeea. Poporul se angajează, la rândul său, să respecte Legea lui Dumnezeu pe care Moise o primeşte pe Sinai.

Iată cum a dat Dumnezeu lui Moise Legea şi cum a pecetluit Vechiul Legământ cu poporul lui Israel. Când după multe frământări, Moise a reuşit să scoată pe Evrei din Egipt, el i-a călăuzit prin pustiu. Trei luni mai târziu, ei au ajuns lângă muntele Sinai, acelaşi munte în care

---

nă şi să exprime, din comoara moştenită din timpuri imemoriale, Revelaţia care vine de la Dumnezeu, ceea ce face nu numai originalitatea literară a textului, ci mai ales interesul mereu actual, căci aduce, pentru cine vrea să cerceteze bine, răspunsul la întrebările fundamentale ale omului.

Moise văzuse Rugul aprins. Ei făcură tabără jos în pustiu, în fața muntelui. Dumnezeu l-a înștiințat pe Moise că voia, prin mijlocirea sa, să facă Legământ cu întreg poporul, zicându-i: «să-și spele hainele și să fie gata pentru poimâine. Se va pogorî Domnul înaintea ochilor a tot poporul pe muntele Sinai. Să-i tragi poporului hotar împrejurul muntelui și să-i spui: „Păziți-vă de a vă sui în munte și de a vă atinge de ceva din el, că tot ce se va atinge de munte va muri"» (Ieșire 19, 10-13).

«Tu, foarte devreme, te vei urca până în pisc. Iată, voi veni la tine în stâlp de nor des, ca să audă poporul că Eu grăiesc cu tine, și să te creadă pururea» (Ieșire 19, 9).

Moise a făcut cum îi poruncise Dumnezeu, evreii își spălară hainele și se păstrară curați[2]. S-a tras hotar împrejurul muntelui cu oprelişti și muntele a devenit sfânt. Când a sosit momentul, adică după două zile, în zori, au fost tunete și fulgere și nor des, în timp ce se auzea sunet foarte puternic de trâmbiță. Moise conduse în afara taberei poporul care era cutremurat, spunându-i să rămână acolo. În schimb, el pătrunse dincolo de hotar și urcă muntele până în vârf.

Aceasta este imaginea grandioasă pe care Biblia

---

[2] Curățenia de care este vorba aici este tot una cu curățenia rituală, care se exprimă mai întâi prin curățenia exterioară, adică spălarea veșmintelor și a trupului, iar la un nivel mai profund, prin abstinență. Această curățenie rituală a fost opusă uneori «curației lăuntrice», socotită ca fiind singura valabilă pentru atingerea sfințeniei. Iisus, voind să sublinieze excesele ritualismului, a spus: «Nu este nimic din afară de om care, intrând în el, să poată să-l spurce. Dar cele ce ies din om, acelea sunt care îl spurcă» (Marcu 7, 15). Considerând că omul este un tot, trup și suflet, cerințele curățeniei acoperă toate aspectele de purificare exterioară și interioară și aceasta e și rațiunea postului, a abstinenței, a curației inimii ajutată de spovedania pe care o facem pentru a ne pregăti în vederea împărtășirii. Astfel, după cum Moise cerea ca poporul să se pregătească pentru a se apropia de muntele sfânt, la fel ni se cere și nouă să ne pregătim pentru a ne apropia de Sfintele Taine

ne-o dă despre modul în care Dumnezeu a voit să încheie Legământul Său cu Israel. Vedem în această descriere[3] o adevărată prefigurare a Templului, care a devenit modelul bisericilor noastre. Într-adevăr, în dispunerea pruncită de Dumnezeu, putem vedea o analogie cu cele trei părți ale Templului:

- câmpul sau locul şes corespunde Tindei (vestibul, verandă, ebr. *Oulam*) Templului şi nartexului sau curții exterioare din bisericile noastre, adică locului adunării credincioşilor

- partea situată în apropierea muntelui Sinai, dincoace de hotare şi în care poporul venea să audă tunetul, corespunde părții din Templu numită Sfânta (ebr. *Hekal*), locul în care era auzit cuvântul lui Dumnezeu, iar în bisericile noastre naosului sau navei

- muntele, piscul, locul sfânt în care doar Moise putea să pătrundă ca să-L întâlnească pe Dumnezeu, corespunde părții din Templu numită Sfânta Sfintelor (ebr. Debir), iar în bisericile noatre altarul, locul Euharistiei şi al cuminecării[4].

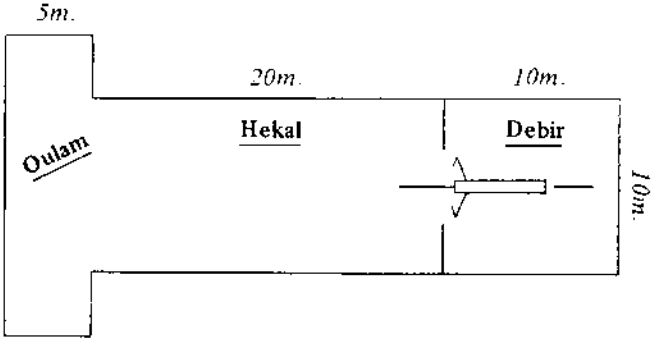

[3] Acest întreg pasaj dedicat dedicat corespondenței simbolice între Sinai, Templu şi Biserică lipseşte în prima ediție a catehismului în limba română (n. trad).

[4] De aceea noi înaintăm spre Sfântul Altar pentru a ne împărtăşi. Cei din Biserica Coptă intră în Sfântul Altar în momentul cuminecării.

Atunci când Moise a ajuns în vârful Sinaiului, întregul munte era în flăcări şi cerul întunecat. Dumnezeu coborî în nor. Moise n-a putut să-L vadă, a auzit numai vocea Sa, vestindu-i cele zece Cuvinte. Noi obişnuim să le numim Cele Zece Porunci, însă Biblia preferă termenul «Cuvânt», mai puţin legalist şi mai tradiţional. Aceste zece Cuvinte se numesc în mod curent Decalog. Iată un rezumat al acestui text din care Biblia ne dă două versiuni: Ieşire 20, 1-7 şi Deuteronom 5, 6-21:

1. Eu sunt Domnul Dumnezeul tău Care te-am scos din ţara Egiptului, să nu ai alţi dumnezei afară de Mine.

2. Să nu-ţi faci chip cioplit, nici să te închini lui, nici să slujeşti lui (Să nu te închini idolilor).

3. Să nu iei Numele Domnului în deşert.

4. Păzeşte ziua Odihnei şi sfinţeşte-o pe ea. Timp de şase zile vei lucra, dar a şaptea o vei dedica Dumnezeului tău.

5. Cinsteşte pe tatăl tău şi pe mama ta şi vei trăi ani mulţi pe pământ.

6. Să nu ucizi.

7. Să nu fii desfrânat.

8. Să nu furi.

9. Să nu faci mărturie mincinoasă împotriva aproapelui tău (Să nu minţi).

10. Să nu pofteşti bunurile aproapelui tău.

După aceasta Moise a părăsit piscul muntelui spre a se coborî la poporul înspăimântat s-audă vocea lui Dumnezeu şi care se temea să nu moară. El îi comunică toate cuvintele pe care le rostise Dumnezeu şi adăugă: «Păziţi-le şi îndepliniţi-le aşa cum v-a poruncit Domnul Dumnezeul vostru. Nu vă abateţi nici la dreapta, nici la stânga». «Ascultă[5], Israele, Domnul Dumnezeul nostru

---

[5] Acest verset este prima propoziţie din profesiunea de credinţă tradiţionala a Israelului, desemnată prin primul cuvânt «Şema» care în-

este singurul Domn. Să iubeşti pe Domnul Dumnezeul tău din toată inima ta, din tot sufletul tău, din toată puterea ta. Cuvintele acestea pe care ți le spun eu astăzi, să le ai în inima ta şi în sufletul tău» (Deuteronom 5, 32; 6, 4-6).

Atunci poporul într-un singur glas răspunse: «Toate cuvintele pe care le-a grăit Domnul le vom face şi le vom împlini!» (Ieşire 24, 1-11). Astfel poporul se angaja în chip solemn să respecte Legământul.

Moise clădi un altar la poalele muntelui şi douăsprezece stâlpi pentru cele douăsprezece seminții ale lui Israel. El porunci să se jertfească viței ca jertfă de izbăvire. Când acest lucru a fost împlinit, el strânse jumătate din sânge şi îl turnă într-un vas şi cu cealaltă jumătate stropi altarul sau jertfelnicul, apoi citi Cuvintele Legământului pe care le scrisese. Din nou poporul spuse: «Toate cuvintele pe care le-a grăit Domnul le vom face şi le vom asculta». Moise luă atunci restul sângelui şi stropi cu el poporul şi zise: «Acesta este sângele Legământului pe care Domnul l-a încheiat cu voi prin toate aceste cuvinte».

Astfel, Legământul între Dumnezeu şi Israel era întărit prin sângele jertfei vărsat deopotrivă asupra altarului şi asupra poporului, după ce acesta a pronunțat cuvântul: AMIN.

Copilul: Mi-ai vorbit de un Legământ prin care există un angajament între două părți. Văd că poporul se angajează să urmeze Legea, dar nu prea înțeleg ce anume Se angajează Dumnezeu.

Bătrânul: Dumnezeu, în Sinai, şi-a reînnoit făgăduința de a conduce pe Israel în Țara Făgăduinței. El a spus: «...

---

seamnă «Ascultă». El e reluat textual de Domnul Iisus, care la întrebarea cărturarilor: «Care poruncă este întâia dintre toate?», le răspunde: «Ascultă Israele, Domnul Dumnezeul nostru este Singurul Domn» (Marcu 12, 28-29, 31).

de veţi asculta glasul Meu şi de veţi păzi Legământul Meu, dintre toate neamurile îmi veţi fi popor ales, că al Meu este tot pământul; îmi veţi fi împărăţie preoţească şi neam sfânt...» (Ieşire 19, 5-8). Aceasta înseamnă că, primind Legea, poporul lui Israel a devenit poporul ales, plasat sub ocrotirea lui Dumnezeu.

Dacă aprofundezi Decalogul, înţelegi că nu este numai o lege morală, ci şi una religioasă şi o lege a iubirii. Aceasta a dorit să spună Iisus atunci când, răspunzând fariseilor, care îl întrebau care este cea mai mare poruncă, El a reluat cuvintele lui Moise: «Să iubeşti pe Domnul Dumnezeul tău cu toată inima ta, din tot sufletul tău, cu tot cugetul tău... şi pe aproapele tău ca pe tine însuţi» (Matei 22, 36-38, citând Deuteronom 6, 5 şi Levitic 19, 18). Decalogul este fundamentul monoteismului, adică al credinţei într-un singur Dumnezeu, Cel adevărat Prima poruncă afirmă, cu adevărat, că nu există decât un singur Dumnezeu.

Cea de a doua poruncă priveşte idolatria, o problemă foarte importantă şi mereu actuală. Într-adevăr, avem necontenit tendinţa să ne facem idoli, uneori chiar fără a ne da seama. Orice poate deveni idol, patimă, obsesie, chiar un lucru care nu are nimic rău în sine, dacă ocupă în inima sau în sufletul nostru locul care revine numai lui Dumnezeu şi, prin urmare, ne abate de la El. În vremea lui Moise idolatria făcea parte dintre practicile religioase, şi de aceea Decalogul vorbeşte cu privire la idoli despre figuri sculptate în lemn reprezentând «puteri situate fie sus în ceruri, fie jos pe pământ, fie în apele de sub pământ». Este interzis să ne închinăm înaintea unor astfel de lucruri[6]. Astăzi idolii nu sunt neapărat obiecte,

---

[6] Singurul chip autentic al lui Dumnezeu este Fiul Său făcut Om. De aceea îi cinstim icoana Sa şi pe cele ale sfinţilor care reflectă Slava Sa şi această slavă o venerăm în lumina icoanei lor. Iată, referitor la aceasta, textul Sinodului al VII-lea de la Niceea (787), pe care îl citim în Biserică, în Duminica Ortodoxiei: «...Luminaţi de lumina cunoştinţei, să cântăm lui Dumnezeu laude şi mulţumiri; să ne închinăm icoanelor lui Hristos, ale Fecioarei şi ale tuturor Sfinţilor, pictate pe ziduri, pe lemn şi pe vasele sfinte, căci închinarea în faţa icoanei, spune Marele Vasilie, ne duce spre model...». «Ceea ce proorocii au văzut, / ceea ce

ci idei fixe, «ideologii» sau obsesii din care omul îşi face raţiunea sa de a trăi şi care exercită asupra lui o putere absolută: erotismul, politica, banii şi ştiinţa pot deveni astfel de idoli.

Cea de a treia poruncă ne interzice să pronunţăm numele cel sfânt al lui Dumnezeu cu neseriozitate, frivol, cu neluare aminte. Numai cu frică, cu credinţă şi cu iubire să îndrăznim să chemăm Numele cel mare şi slăvit al Celui Atotputernic. Când acest Nume e menţionat în mod ironic, cu mânie sau chiar cu indiferenţă, aceasta constituie o blasfemie, iar blasfemia este o crimă, o urâciune împotriva măreţiei dumnezeieşti.

Cea de-a patra poruncă ne prescrie păzirea odihnei, a sabatului, în amintirea celei de-a şaptea zi[7], în care Dumnezeu, după ce a creat totul, S-a odihnit şi a făcut din această zi, o zi binecuvântată şi sfântă. De la Învierea Domnului, ziua consacrată lui Dumnezeu este Duminica, cea de-a opta zi, comemorarea sau pomenirea săptămânală a Învierii. Din nefericire, creştinii uită prea des şi lasă duminica să fie invadată de «grijile acestei lumi», păstrând pentru Dumnezeu un loc din ce în ce mai mic.

Poruncile următoare – cinsteşte pe tatăl tău şi pe mama ta, să nu ucizi, să nu fi desfrânat, să nu furi – rămân temeiul permanent al purtării acelora care vor să rămână în pace cu Dumnezeu şi cu oamenii: respectul familiei, respectul vieţii, respectul iubirii, respectul persoanei umane sunt tot atâtea aspecte ale respectului chipului lui Dumnezeu în om,

---

Apostolii au propovăduit, / ceea ce Biserica a primit, / ceea ce Părinţii au spus, / ceea ce universul a întărit, / harul dătător de lumină, / adevărul a adeverit, minciuna s-a risipit, / înţelepciunea s-a arătat, / Hristos a biruit. / Iată ce gândim, / iată ce propovăduim: / Hristos adevăratul nostru Dumnezeu/ pe Care Îl cinstim împreună cu sfinţii Săi, / prin cuvinte, prin scrieri, / prin cuget, / prin fapte jertfelnice, prin ctitorirea de biserici, / prin icoane, / închinându-ne Lui ca Unui Dumnezeu şi Stăpân, cinstindu-i pe ei ca slujitori adevăraţi ai Stăpânului nostru al tuturor, cu o cinstire ce vine de la El. Aceasta este credinţa Apostolilor, aceasta este credinţa Sfinţilor Părinţi, aceasta este credinţa ortodocşilor, aceasta este credinţa care a ţinut lumea».

[7] A se vedea Partea a V-a.

fapt care îi dă toată măreția sa

Cea de-a noua poruncă privește mărturia falsă, adică minciuna sub forma ei cea mai gravă. În tradiția lui Israel era spus că sângele celui nevinovat, condamnat în urma unei mărturii mincinoase, cădea asupra martorului mincinos și asupra copiilor lui. Înțelegem mai bine în această perspectivă, exclamarea poporului, strigând în clipa condamnării la moarte a lui Iisus: «...Sângele Lui asupra noastră și asupra copiilor noștri» (Matei 27, 25).

Ultima poruncă condamnă invidia și gelozia și poruncește respectarea bunurilor altuia.

Aceasta e Legea pe care orice om cu frica lui Dumnezeu[8] trebuie să o respecte în mod neabătut, căci ea este semnul fidelității sale și al ataşamentului său în fața lui Dumnezeu.

Legea lui Moise ne este dată ca un pedagog, potrivit Sfântului Apostol Pavel (Galateni 3, 24-25). Fără fundamentul Legii, am fi asemenea omului, despre care vorbește Iisus, că și-a zidit casa pe nisip, iar la prima furtună casa s-a prăbușit. În vreme ce acela care săpase până la stâncă pentru a pune temelie tare casei sale nu se temea de nimic, căci nimic nu va putea să clatine casa sa (Matei 7, 24-27). Așadar să ne construim viața de creștini așa cum ne învață de veacuri întregi Biserica, pe piatra poruncilor:

«*Hristoase, Tu ai așezat cerurile cu înțelepciunea Ta și ai întemeiat pământul pe ape; așează și inima mea pe piatra poruncilor Tale...*» (A treia Odă la Glasul opt, Utrenia de duminică)

---

[8] Cum să nu ne temem de Cel ce nu poate fi văzut, de Cel ce nu poate fi numit, de Cel ce nu poate fi cunoscut, de Lumină. Aripile îngerilor freamătă în fața slavei lui Dumnezeu, dar această cutremurare ne duce către iubirea Aceluia a cărui sfințenie o slăvim. Iubirea alungă teama, ne învață Evanghelistul în 1 Ioan 4, 18, și Dumnezeu nu vrea să ne înfricoșeze, de aceea atunci când se manifestă prin apariția unui înger, acesta zice îndată: «Nu te teme!» (Luca 1, 30; Matei 3, 5). Între vorbele de duh ale românilor există una care redă ideea respectului total: «frica de Dumnezeu și rușinea de oameni» (n. trad.)

CAPITOLUL II

DE LA VECHIUL LA NOUL LEGĂMÂNT

A) VIȚELUL DE AUR

După ce Moise a rostit solemn cuvintele lui Dumnezeu și a întărit Legământul cu sângele jertfei, a lăsat poporul în grija lui Aaron și a urcat din nou pe Sinai, pe creștetul căruia sălășluia «norul întunecat». El a rămas acolo patruzeci de zile și patruzeci de nopți. Acolo a primit cele doua table de piatră pe care «degetul lui Dumnezeu» scrisese Cele Zece Cuvinte pe cele două fețe. Aceste table de piatră sunt numite Tablele mărturiei sau Tablele Legii.

În acest timp, însă, poporul fricos și schimbător, socotindu-se părăsit de Moise, a uitat de înțelegerea sa cu Dumnezeu și a voit să-și facă un idol. Aaron, presat din toate părțile, a cedat în fața dorinței mulțimii. El a pus să se topească tot aurul provenind de la podoabele (bijuteriile) ce fuseseră strânse și să se toarne aurul într-un tipar, pentru a face statuia unui vițel.

Poporul se veseli și oferi jertfe pe un altar ridicat în fața statuii. Aceasta este istoria vițelului de aur. Evreii, care nu cu mult înainte fuseseră ridicați la cinstea de popor ales al lui Dumnezeu, recădeau acum în instinctul primar și se închinau idolilor vechilor stăpâni egipteni,

adoratori ai boului Apis. Apărea, astfel, o foarte clară întoarcere înapoi în conştiinţa, neîndoielnic foarte fragilă, a poporului.

Viţeii noştri de aur pot fi iubirea de argint (banii), dorinţa de câştig (profit cu orice preţ), setea de putere. Noi îl trădăm pe Dumnezeu, la fel ca evreii la Sinai, şi găsim adeseori idoli foarte concreţi atunci când alergăm căutând ajutor la cele mai ciudate practici: horoscoape, preziceri, dat în cărţi şi chiar la vrăjitoare[9]. Toate acestea ne atrag, căci par ca un leac contra suferinţei, o fugă din faţa încercărilor, cu toate că Dumnezeu ne este atât de aproape, ca atunci când pe muntele sfânt îi vorbea lui Moise şi Se descoperea astfel poporului Său. Niciodată Dumnezeu nu fusese mai aproape de poporul Său şi, tocmai în acest moment, fiii lui Israel uitaseră de prezenţa Sa şi îi puseseră la îndoială existenţa, făurind viţelul de aur.

Această istorie ne arată cât de greu este de trecut pragul de la religiozitatea superstiţioasă la slăvirea Aceluia Care este dincolo de orice reprezentare şi că, şi atunci chiar când l-am trecut, putem uşor să ne întoarcem înapoi, să ne abatem de la Dumnezeul Cel viu şi să ne închinăm înaintea idolilor. Să ne amintim cuvintele lui Iisus: «Nimeni care pune mâna pe plug şi se uită înapoi nu este potrivit pentru împărăţia lui Dumnezeu» (Luca 9, 62).

---

[9] Acest lucru este extrem de grav şi ar trebui să realizăm că ne atinge calitatea de creştini, venind în total dezacord cu făgăduinţele pe care le-am făcut la Botez, atunci când ne-am lepădat de diavol şi de toate lucrările lui cele mincinoase, care ţin de lumea întunericului şi nu de lumina lui Hristos în care ne-am îmbrăcat în ziua sfântă a încreştinării noatre. Atragem atenţia că una dintre cele mai perfide forme de răstălmăcire magică şi incultă o constituie prăvălărismul, adică ghicitoria prin deschiderea cărţilor de cult sau prin folosirea celor sfinte. Culmea nesimţirii o constituie recalama deşănţată în ziare, prin fotografii cu simboluri sfinte (n. trad).

Moise, înștiințat de cele ce se petreceau, coborî îndată; el, care tocmai văzuse slava cea de negrăit a lui Dumnezeu, fu cuprins de o mare și sfântă mânie, la vederea poporului dansând în fața unei statui fără viață. Aruncă Tablele Legii pe care le ținea în mână și le făcu țăndări. Puse să fie distrusă statuia și porunci seminției lui Levi să fie omorâți cei care se dedaseră la idolatrie. De fapt, s-a produs un mic război civil, în urma căruia evreii s-au împuținat. Cu toată mânia sa, Moise a simțit în același timp o mare milă pentru ei. El se rugă lui Dumnezeu să cruțe «acest popor îndărătnic». Rugăciunea i-a fost ascultată și pedepsirea n-a avut loc (Ieșire 33, 11 ș.u).

B) POATE FI RUPT LEGĂMÂNTUL LUI DUMNEZEU?

Vechiul Testament este o lungă istorie a legământului[10] trădat prin neascultări, infidelități repetate și mereu iertate. Legământul lui Dumnezeu nu este automat: dacă poporul este necredincios, Dumnezeu își retrage bunăvoința Sa. În toate vremurile rolul profeților a fost acela de a aminti poporului mânia lui Dumnezeu care va veni asupra lui, căci, dacă omul nu împlinește Legea dată, dacă săvârșește nedreptate, dacă se dovedește smintit prin faptele sale, Legământul este rupt. Să citim din cartea lui Ieremia: profetul e clar amintind condițiile Legământului: să trăiești potrivit Legii și să făptuiești potrivit învățăturilor ei (Ieremia 7, 3-7). Poporul, însă, se arată nevrednic, deoarece nu încetează să fure, să omoa-

[10] Pentru aprofundarea tuturor celor de mai sus despre teologia legămintelor se poate consula cu mult folos cartea Părintelui profesor Picu Ocoleanu, *Liturghia poruncilor divine. Prolegomene la o nouă cultură a legii*, Editura Mitropoliei Olteniei, Craiova, 2004.

re, să curvească, să caute să-L înşele pe Dumnezeu prin darurile sale către Baal[11], prin cultul său închinat zeilor minciunii.

Apoi, cu conştiinţa liniştită şi sigur de sine, ca şi cum nimic nu s-ar fi întâmplat, acelaşi popor desfrânat, murdărit prin faptele sale criminale şi prin închinarea la idoli, vine să caute refugiu la Templu, în locaşul lui Dumnezeu; «Iată-ne în siguranţă!» spun ei, dar Dumnezeu nu este orb, El vede înşelătoria. Iată ce le profeţeşte Domnul: «Vă voi lepăda de la Faţa Mea» (Ieremia 7, 15).

Mulţi profeţi s-au ridicat împotriva cultului exterior, făcut numai cu buzele şi cu inimă vicleană. Amos expune aceste cutremurătoare cuvinte ale lui Dumnezeu: «Urât-am, disprețuit-am prăznuirile voastre... Când veţi aduce arderi de tot şi prinoase, nu le voi binevoi şi la jertfele de mântuire grase ale voastre nu voi pleca ochii Mei. Depărtează de la Mine zgomotul cântecelor tale...!» (Amos 5, 21-23 şi Osea 7, 13).

La rândul său, Isaia profeţeşte: «...poporul acesta se apropie de Mine, cu gura şi cu buzele Mă cinsteşte, dar cu inima este departe, căci închinarea înaintea Mea nu este decât o rânduială omenească învăţată de la oameni» (Isaia 29, 13). În Evanghelia Sfântului Matei, cuvintele lui Isaia răsună cu putere pentru noi, căci Iisus Însuşi le citează pentru a demasca pe farisei şi pe cărturari (Matei 15, 1-9).

Ce înseamnă aceste profeţii teribile, pline de amărăciune? Poate Dumnezeu, cu adevărat, să-Şi respingă fiii? Ce poate fi mai rău decât respingerea din partea lui Dumnezeu ?

Copilul: Cum poate Dumnezeu să-şi retragă Legământul Său? Nu este drept! Este El cu adevărat Dumnezeul iubirii despre Care îmi vorbeşti atât de des? Oare, Dumnezeu

---

[11] Baal este un nume comun cu semnificaţia de stăpân sau soţ şi care este folosit pentru desemnarea zeilor celor din Canaan.

este un Tată aspru şi răzbunător, plin de mânie şi răzbunare? Este El pentru răzbunare?

Bătrânul: Profeții, aflați sub insuflarea Duhului Sfânt, aseamănă Legământul dintre Dumnezeu şi poporul Său cu o căsătorie. Dumnezeu este Mirele şi poporul Său mireasa, care săvârşeşte adeseori adulter. Legea evreiască prescrie îndepărtarea celei infidele; acesta e motivul pentru care Osea proorocul exprimă mânia lui Dumnezeu prin aceste cuvinte:

«Osândiți pe mama voastră, învinuiți-o!
că ea nu mai este femeia Mea,
iar Eu nu mai sunt bărbatul ei...» (Osea 2, 4)

Osea ne descrie pe femeia slabă, prostituata care se dezonorează alergând neruşinat după ibovnicii ei, uitând binefacerile soțului ei: «... ea n-a recunoscut că Eu am fost Acela Care i-a dat ei grâul, vinul şi untdelemnul...» (Osea 2, 10).

Femeia adulteră care caută plăceri sfârşeşte în părăsire, în singurătate totală, dar îşi aduce aminte atunci de soțul său şi de iubirea lui. Soțul batjocorit nu se răzbună, el a aşteptat cu răbdare şi inima sa a rămas neschimbată față de soție. La reîntoarcerea ei, nu-i reproşează infidelitatea, nu-i arată că ea revine din interes, fiind sărăcită, hămesită şi necinstită, El îi dă primul loc alături de sine:

«Şi te voi logodi cu Mine pe vecie;
şi te voi logodi Mie după dreptate şi bunăcuviință,
Întru bunătate şi dragoste;
şi te voi logodi Mie întru credincioşie,
ca să cunoşti că Eu sunt Domnul» (Osea 2, 21-22).

Iată răspunsul lui Dumnezeu! El aşteaptă fără încetare întoarcerea, căința poporului Său. Dacă poporul se rătăceşte adeseori, dacă hoinăreşte departe de Dumnezeul său în singurătate şi uitare, Dumnezeu rămâne Acelaşi, neschimbat şi mereu credincios.

Ia aminte la cuvintele Psalmului:

«Acelea vor pieri, iar Tu vei rămâne;
şi toți ca o haină se vor învechi,
şi ca un veşmânt îi vei schimba şi se vor schimba.
Dar Tu Acelaşi eşti şi anii Tăi nu se vor împuțina»
(Psalmul101).

Ascultă şi rugăciunea aceasta pe care o adresăm, împreună cu preotul, lui Dumnezeu în vremea dumnezeieştii Liturghii: «Tu eşti Dumnezeu negrăit, negândit, nevăzut, necuprins, nevăzut, pururea fiind şi Acelaşi fiind».

Se poate ca omul să fie necredincios, infidel faţă de soţia sa, de religia sa, de angajamentele sale politice. El poate fi necredincios faţă de Dumnezeu şi faţă de el însuşi. Omul se schimbă, din păcate, adesea, după fluctuaţiile psihologiei sale, fie că îmbătrâneşte, fie că îşi schimbă opiniile sau este influenţat de curentele de gândire la modă sau de oameni mai tari decât el. Dumnezeu, în schimb, rămâne Acelaşi. El este ca o stâncă. Făgăduinţa Sa e statornică şi credincioşia Sa neclintită. «El este tăria; desăvârşite sunt lucrurile Lui, căci toate căile Lui sunt drepte. Credincios este Dumnezeu şi nu este întru El nedreptate; drept şi adevărat este El» (Deuteronom 32, 4).

El l-a făcut pe om liber şi Legământul Său este un legământ de iubire. Nimeni nu poate sili pe cineva să iubească. Pot să mă fac ascultat de tine, şi cum ai spus adineauri, să folosesc forţa, violenţa, dar nu pot cu niciun chip să te silesc să mă iubeşti; asta e cu neputinţă. Dumnezeu cere de la fiecare dintre noi iubire şi credincioşie, însă noi putem să ne împotrivim. Aceasta era adevărat în timpul Vechiului Legământ, aşa cum este valabil şi în prezent. Caută să înţelegi bine ce îţi spun: Dumnezeu ne lasă totdeauna libertatea de a nu-L primi. Iată de ce e teribilă această libertate despre care se vorbeşte atâta. Libertatea ne face răspunzători de refuz, de ruperea legăturii dintre Dumnezeu şi noi, căci El vine mereu la noi, ca oaspetele cel mai de taină, cel mai smerit, pentru a nu ne constrânge şi ne propune neîncetat credincioşia Sa de nezdruncinat, fidelitatea Sa neclintită ca stânca. El găseşte, în schimb, foarte adesea, la ai Săi încremenirea inimii şi indiferenţă, care nasc necredinţă, infidelitate şi, câteodată, chiar trădare.

C) PREVESTIREA NOULUI LEGĂMÂNT

Prin gura proorocului Său, Ieremia, a vorbit Dumnezeu către poporul Său: «Iată vin zile, când voi încheia

cu casa lui Israel și casa lui Iuda legământ nou. Însă nu ca legământul pe care l-am încheiat cu părinții lor în ziua când i-am luat de mână, ca să-i scot din pământul Egiptului. Acel legământ ei l-au călcat, deși Eu am rămas în legătură cu ei, zice Domnul» (Ieremia 31, 31-32).

Această ruptură nu este totuși definitivă și profetul adăugă: «Dar iată legământul nou pe care-l voi încheia cu casa lui Israel, după zilele acelea, zice Domnul. Voi pune legea Mea înăuntrul lor și pe inimile lor voi scrie și le voi fi Dumnezeu, iar ei îmi vor fi popor» (Ieremia 31, 33).

Care va fi deci acest legământ nou? Acest Testament Nou sau, mai degrabă, acest Nou Testament pe care Dumnezeu îl va încheia cu poporul Său.

CAPITOLUL III

NOUL LEGĂMÂNT

A) REDESCOPERIREA PĂMÂNTULUI FĂGĂDUINȚEI

Evanghelistul Ioan este acela care ne descoperă: «Legea prin Moise s-a dat, iar harul şi adevărul au venit prin Iisus Hristos» (Ioan 1, 17) şi, prin El, Dumnezeu va încheia Noul Legământ. Ce trebuie să înțelegem? Prin Moise, Dumnezeu, după ce a liberat pe Israel din robia lui Faraon, dictează poporului reguli de viață precise şi concrete: aceasta este Legea. El făgăduieşte acestui popor, dacă îi rămîne credincios prin Lege, o țară frumoasă, «pământ roditor şi întins... unde curge lapte şi miere» (Ieşire 3, 8-17), unde va putea rămâne în veci; este Pământul Făgăduinței, țara Canaanului sau Palestina, pe care evreii fiind în pustiu nu o cunoşteau decât după ce Cuvântul lui Dumnezeu a fost grăit. Este simplu, este limpede, este concret, este pedagogia lui Dumnezeu. Poporul făgădui să asculte de Lege şi să fie credincios lui Dumnezeu: acesta a fost Vechiul Legământ.

Dar Dumnezeul Cel veşnic, Care este Duh şi Iubire şi l-a făcut pe om după chipul şi asemănarea Sa, vrea să-i dea mai mult decât lapte şi miere, mai mult decât păşunile verzi şi frumoasele livezi de măslini ale Iudeii, mai mult decât o sălăşluire paşnică înapoia zidurilor

pe care regele David le va construi pe muntele Sionului, împrejurul Ierusalimului pământesc. Ceea ce Iisus, Fiul lui David, dar și Fiul lui Dumnezeu aduce oamenilor, nu este o întoarcere înapoi la regimul de viață pașnică și binecuvântată instaurată de David și continuată de fiul său Solomon, cu o mie de ani înainte de venirea lui Iisus Hristos, pe muntele Sionului. Este cu mult mai mult și cu mult mai bun. Este o împărăție al cărei împărat va fi Dumnezeu Însuși, împărăția lui Dumnezeu, Ierusalimul ceresc, realitate divină, «ascunsă... pe care Dumnezeu a rânduit-o mai înainte de veci, spre slava noastră, pe care niciunul din stăpânitorii acestui veac n-a cunoscut-o (...) cele ce ochiul n-a văzut și urechea n-a auzit și la inima omului nu s-a suit, pe acelea le-a grăit Dumnezeu celor ce-L iubesc pe El» (1 Corinteni 2, 7-9), ceea ce depășește cu mult tot ceea ce închipuirea omenească poate să conceapă.

B) VESTEA BUNĂ: VENIREA ÎMPĂRĂȚIEI

Iisus începe să predice pentru a vesti venirea împărăției lui Dumnezeu: «Pocăiți-vă, că Împărăția lui Dumnezeu este aproape» striga deja Ioan Botezătorul; Și Iisus putea spune: «Împărăția lui Dumnezeu este printre voi» (Luca 17, 21). Împărăția lui Dumnezeu este de acum înainte dată, accesibilă tuturor: aceasta este Vestea cea Bună, în limba greacă Evanghelion, adică Evanghelia.

Copilul: Vorbește-mi de Împărăția lui Dumnezeu!

Bătrânul: Împărăția lui Dumnezeu este scopul vieții oricărui creștin, care trebuie să se străduiască să ajungă la ea, aici și acum, «atât timp cât este ziuă». Împărăția nu este un loc geografic, nici o epocă temporală, ea este în lume dar nu face parte din lume, ea nu cunoaște nici dualitate, nici diviziune.

Copilul: Explică-mi!

Bătrânul: Cum să-ți spun? Ea este lumină fără um-

bră, Soare care nu apune, Bucurie fără tristețe, Pace fără război, alb fără negru, cald fără frig, râs fără lacrimi...

Iisus spune: «Împărăția lui Dumnezeu este asemenea grăuntelui de muştar – cea mai mică sămânță, pe care luând-o omul a semănat-o în țarina sa... dar când a crescut, este mai mare decât toate legumele şi se face pom» sau încă: «Este o sămînță care încolțeşte, creşte şi dă rod bogat». Iisus vesteşte Vestea cea Bună a Împărăției; cum să o afli şi cum să intri în Ea. El este această Împărăție.

Copilul: Cum pot cunoaşte tot ce-mi spui?

Bătrânul: Ai cunoscut desigur, în viața ta momente deosebite, inexplicabile, în care erai copleşit de pace, de bucurie, de fericire, momente în care erai fericit că te-ai născut.

Copilul: Da, dar ele sunt foarte rare.

Bătrânul: Rare, dar, totuşi posibile.

Copilul: Cu ce corespund ele? Eu n-am făcut nimic ca să le obțin.

Bătrânul: Tu ai pregustat Împărăția; fără să ştii de ce, erai disponibil, Aceluia Care-ți deschide Uşile Împărăției şi o arată.

Copilul: Repet, cum poți cunoaşte aceasta?

Bătrânul: Prin bucuria profundă, curată pe care o lasă aceste vizite. Nu te împăuna cu aceste amintiri, dar gândeşte-te la ele când trăieşti momente grele; aceasta îți va da curajul de a învinge dificultățile.

Copilul: Cum şi unde să caut Împărăția, căci între timp trebuie să trăieşti?

Bătrânul: Domnul Iisus a spus: «Căutați mai întîi Împărăția lui Dumnezeu şi dreptatea Lui şi toate se vor adăuga vouă» (Matei 6, 33). Să nu crezi că restul vor cădea din cer, dar ele îți vor părea incomparabil mai uşoare.

Copilul: Ce se fac aceia care n-au avut vreodată pregustarea Împărăției?

Bătrânul: Rari sunt aceia care n-au cunoscut această pregustare; libertatea pe care Dumnezeu ne-a dat-o când ne-a creat este şi aceea de a-L refuza. Noi suntem răspunzători şi pentru cei care-L refuză pe Dumnezeu; în rugăciunea de cerere a Bisericii ai auzit, poate, aceste invocări din timpul

Sfintei Liturghii: «pentru cei ce-L caută pe Dumnezeu fără să-L cunoască; pentru cei ce se împotrivesc harului Său». Rugăciunile acestea se adresează lui Dumnezeu, tocmai pentru cei la care te gândești tu, pentru ca ei să-L lase pe Dumnezeu să-i cerceteze, căci «Iată stau la ușă și bat; de va auzi cineva glasul Meu și va deschide ușa, voi intra la el și voi cina cu el și el cu Mine» (Apocalipsa 3, 20). El Se face cunoscut atunci când vrei cu adevărat, din adânc; aceasta se întâmplă atunci când aparent te aștepți mai puțin, atunci când «ai lăsat grijile acestei lumi».

Copilul: Toate acestea sunt foarte frumoase, dar ce pot face eu?

Bătrânul: Ai încercat vreodată să cultivi ridichi?

Copilul: Nu.

Bătrânul: Ei bine, ar trebui să încerci. Poți să o faci la tine acasă; într-un ghiveci sau într-un vas, afânezi pământul și semeni ridichile. Semințele foarte mici le stropești regulat, dar nu prea mult. După câteva zile, ridichile vor răsări; apoi trebuie să le rărim, să plivim buruienile atunci când frunzele se deosebesc de ale acestora.

Copilul: Buruienile seamnă cu frunzele de ridichii, ce poți face atunci?

Bătrânul: Cere sfat cuiva care se pricepe să recunoască ridichile de buruieni, sau așteaptă până se formează ridichile.

Copilul: Dar de ce toate acestea ? Ce legătură au cu Împărăția lui Dumnezeu?

Bătrânul: Pentru că la fel e și cu Împărăția lui Dumnezeu. În parabola semănătorului sămânța crește bine numai în pământ bun. Astfel că va trebui să faci ca Adam, să-ți cultivi bine grădina (Facere 2, 15); dar grădina ta a devenit neroditoare după cădere: produce spini, pălămidă (Facere 3, 18); nu poți să obții hrană decât cu sudoarea frunții (Facere 3, 19), și nu este ușor, după cum nu e ușor să cultivi ridichi dintr-o dată.

Copilul: Încă nu mi-ai spus cum să-mi pregătesc grădina, nici unde se află ea.

Bătrânul: Ea este în inima ta, căci Împărăția lui

Dumnezeu este în voi (Luca 17, 21), acolo trebuie căutată.

Copilul: Inima mea nu este decât un muşchi care pompează sângele în tot trupul meu, după cum am învăţat!

Bătrânul: Este un muşchi, desigur, dar în sens biblic ea este cenrtrul, axa omului şi nu numai un simplu muşchi cardiac. Când eşti mânios «muşchiul» tău bate mai tare pentru că suferă efectul frământărilor care te agită; trebuie deci să încerci mijloacele care îţi sunt oferite pentru a-ţi pregăti grădina şi a veghea ca ea să rămână curată.

Copilul: Care sunt mijloacele?

Bătrânul: În primul rând, Decalogul pe care l-am studiat deja; a-l urma înseamnă a săpa grădina, a cultiva pământul: începi a defrişa un pătrăţel din care elimini minciuna; îl faci mic pentru ca întreţinerea lui să nu-ţi depăşească puterile. Alungi păsările nepoftite, oricare ar fi ele, gîndurile – nu judeca pe nimeni -, închizi grădina cu un gard şi veghezi asupra terenului, este tot ce ţi se cere; ascultă cu atenţie îndeosebi cuvântul lui Dumnezeu, cum făcea Fecioara Maria care păstra în inima sa pe Domnul, chiar când încă nu înţelesese. Căci acest lucru este important pentru ca melcii să nu vină să mănânce ridichile tinere, de-abia încolţite.

Copilul: Aceasta-i tot ce trebuie să fac?

Bătrânul: Pentru început, da! Nu minţi, primeşte Cuvântul lui Dumnezeu, păzeşte-l şi vino să mă vezi peste câtva timp. Reaminteşte-ţi că «acolo unde e comoara ta, acolo îţi va fi şi inima ta» (Matei 6, 21). Vei înţelege mai bine parabola comoarei din ţarină (Matei 13, 44), şi mai târziu când vei avea de cules roade, te vei folosi de parabola năvodului (Matei 13, 47-48). Dacă pătrăţelul de pământ va merge bine, îl vei putea mări. Vezi cum poate dospi aluatul în frământătură şi când vei descoperi mărgăritarul neprețuit (Matei 13, 45-46), vei înţelege că Acela Care este în tine este mai mare decât tot ce este în lume, în această lume, căci lumea îmbătrâneşte şi moare, în timp ce prezenţa lui Dumnezeu dezvăluie o lume nouă, domnia lui Dumnezeu care nu va avea sfârşit.

C) ÎMPĂRĂȚIA LUI DUMNEZEU DESCRISĂ ÎN PREDICA DE PE MUNTE

Această lume nouă, care este Împărăția lui Dumnezeu, Domnul Iisus o va descrie într-o cuvântare pe care o va ține pe un munte nu prea înalt, cuvântare numită în mod curent: «Predica de pe munte». În cuprinsul ei, El va descrie stilul de viață pe care trebuie să-l aibă cei ce fac parte din Împărăție. Acest cuvânt este făcut cunoscut de Sfinții Evanghelişti Matei şi Luca (Matei 5-7, Luca 6, 17-44).

Legea dată prin Moise orienta deja oamenii către această lume nouă, spre această Împărăție a lui Dumnezeu, pe care Iisus a venit să ne-o descopere. Acesta este motivul pentru care El ne va spune: «Să nu socotiți că am venit să stric Legea sau proorocii; n-am venit să stric, ci să împlinesc» (Matei 5, 17).

Copilul: Ce înseamnă să împlinească?

Bătrânul: Înseamnă să o completeze, să o încununeze, să realizeze ceea ce ea pregătea, ceea ce anunța, dar, în acelaşi timp, să o depăşească într-un fel cu totul neaşteptat şi de neconceput. Legea Vechiului Testament pregătise oamenii pentru Împărăția lui Dumnezeu; Predica de pe munte, în Noul Testament descrie această Împărăție şi cheamă pe oameni să intre într-însa.

Ea începe, aşadar, printr-un şir de făgăduințe în care Domnul Iisus nu făgăduieşte de astă dată «un pământ al belşugului», ci de-a dreptul fericirea cerească, vederea lui Dumnezeu, celor ce vor adopta stilul de viață al lumii noi, al Împărăției care va să vină. Acest şir de făgăduințe poartă numele de Fericiri. Noi le recităm cântând la Sfânta Liturghie, când diaconul sau preotul trece prin mijlocul Bisericii cu Evanghelia în mâini pentru a merge în procesiune până la Sfântul Altar unde intră

prin Uşile împărăteşti: se prefigurează Cuvântul întrupat (Evanghelia fiind Icoana), Hristos Însuşi Care intră în Împărăţie. Noi săvârşim Sfânta Liturghie ca să intrăm acolo şi noi cu El.

Iată acum textul acestor Fericiri după Matei[12]. Meditând asupra fiecărei pericope a Fericirilor, îl vedem pe Iisus în transparenţă, în filigran.

1. Fericiţi cei săraci cu duhul, că a lor este Împărăţia cerurilor

Aşa ne învaţă Domnul prin Evanghelia Sfântului Matei; dar prin Sfântul Luca se exprimă Iisus astfel: «Fericiţi sunteţi voi cei săraci, căci a voastră este Împărăţia lui Dumnezeu»; e ca şi cum s-ar spune că simplul fapt de a fi sărac din punct de vedere material, de a nu avea nici bunuri, nici bani, uşurează intrarea în Împărăţia lui Dumnezeu. Astfel săracul Lazăr din parabolă, care era «plin de bube» şi care poftea să se sature din cele ce cădeau de la masa bogatului şi chiar cîinii veneau să-i lingă bubele, când a murit «a fost dus de către îngeri în sânul lui Avraam» (Luca 16, 20-22); parabola nu-i atribuie nici o

[12] Evanghelistul Luca ne dă o altă versiune a Fericirilor construită prin antiteză, în capitolul 6 al Evangheliei sale. Antiteza este un procedeu prin care se sublimează, apropriindu-le între ele, opoziţia dintre două cuvinte sau două idei. Lumea veche, lumea decăzută ce se dezagregă este închipuită prin cei bogaţi, prin cei puternici, prin cei îndrăzneţi, violenţi, cei ce domină, posedă şi râd cu trufie, care sunt fericiţi. Iisus, dimpotrivă, învaţă: «Dar, vai vouă bogaţilor ce vă luaţi pe pământ mângâierea voastră. Vai vouă celor ce sunteţi sătui acum, că veţi flămânzi. Vai vouă ce astăzi râdeţi, că veţi plânge şi vă veţi tângui. Vai vouă, când toţi oamenii vă vor vorbi de bine căci tot aşa făceau proorocilor mincinoşi părinţii lor» (Luca 6, 24-26). Nu este vorba de un blestem în înţelesul unei condamnări irevocabile, ci de condamnarea unei stări nefericite, dar este, în acelaşi timp, o chemare la convertire. Iisus ştie că adevărata fericire, condiţia de «fericire» este opusă în raport cu ceea ce consideră lumea.

altă virtute decât sărăcia. Într-adevăr, Dumnezeu iubeşte pe cei săraci şi «umple de bunătăți pe cei smeriți» (Luca 1, 53). Cei care nu au nimic sunt într-adevăr înclinați să aştepte totul de la bunătatea lui Dumnezeu, în timp ce «mai lesne este să treacă prin urechile acului cămila decât să intre bogatul în Împărăția cerurilor» (Matei 19, 24 şi Luca 18, 25). Totuşi în Evanghelia Sfântului Matei, Iisus nu spune doar: «Fericiți cei săraci», ci «Fericiți cei săraci cu duhul» şi unii traduc cu «Fericiți cei care au inimă de sărac». Orgoliosul, mândru de cultura lui, de inteligența lui, care se crede superior celorlalți, este de fapt un «bogat cu duhul», chiar dacă nu are bani; deci şi în privința sa Domnul ne cere, nu numai de a fi săraci din punct de vedere material, ci şi să avem o inimă de sărac, «o inimă smerită şi înfrântă». Cel care cunoaşte limita inteligenței sale, relativitatea cunoştințelor sale, fragilitatea virtuților sale, slăbiciunea voinței sale, uscăciunea inimii sale, ştie bine că toate bogățiile adevărate sunt în Dumnezeu, căci fără El nu este nimic; cine îşi cunoaşte nimicnicia, acela însetează după Dumnezeu; acela este un sărac cu duhul, despre care Scriptura spune: «Bogații au sărăcit şi au flămânzit, iar cei ce-L caută pe Domnul, nu se vor lipsi de tot binele» (Psalmul 33, 11).

2. *Fericiți cei ce plâng, că aceia se vor mângâia*

Sfântul Luca adaugă: «Vai vouă celor ce astăzi râdeți că veți plânge şi vă veți tângui» (Luca 6, 25).

Da, există râs de victorie orgolioasă, de posesie voluptoasă, de ironie răutăcioasă, care exprimă nu bucuria adâncă a unei inimi împăcate, ci egoismul triumfător. În timp ce cei care plâng şi se tânguiesc, cei care nu au avut «partea lor de iubire», pe aceştia Dumnezeu Cel Bun îi primeşte cu un prinos de iubire şi Mângâietorul revarsă asupra lor pacea lui Hristos. Acesta e motivul

pentru care Sfinții Părinți cereau «harul lacrimilor». O, cât de departe suntem, cu aceasta, de felul de a gândi al lumii! Ce răsturnare a valorilor admise în mod curent, ne este propusă de Hristos.

A accepta această răsturnare, a dori sărăcia și lacrimile, a voi să te lepezi de bogăția împovărătoare, care compromite mântuirea noastră și de satisfacțiile egoiste, care se obțin prin păgubirea altora și se întemeiază pe nenorocirile lor, aceasta este convertirea, «metanoia», căința, schimbarea inimii[13] pe care o cere Domnul.

3. Fericiți cei blânzi, că aceia vor moșteni pământul

Pământul aparține astăzi celor violenți, celor puternici, celor bogați, celor care-l cuceresc cu ascuțișul sabiei sau îl cumpără cu preț de milioane. Dar Dumnezeu în dreptatea Sa îl va da celor blânzi. Psalmul 36, 11 a anunțat deja: «Iar cei blânzi vor moșteni pământul». Acest psalm sublinia astfel că fiii lui Avraam nu vor

---

[13] Pentru a ilustra tema «metanoia» (schimbare), să observăm spațiul creat în icoane. Iconografia folosește, în mod expres, anumite legi contrare logicii, între altele aceea numită «perspectiva inversă»: «...Se poate spune că în Evanghelie totul se situează în perspectivă răsturnată: „cei dintâi vor fi cei din urmă"; cei blânzi, iar nu cei violenți vor moșteni pământul și umilința supremă a Crucii constituie în realitate biruința supremă... Perspectiva răsturnată nu este o greșeală, sau un „defect de vedere", nu încântă pe spectator... Ea e ca și cum omul ar sta la începutul unui drum care, în loc să se piardă în spațiu, se deschide spre un infinit de plenitudine... Este „ușa strâmtă care duce la viață" potrivit Evangheliei (Matei 7, 14). Odată angajat pe drumul care duce la poarta strîmtă, omul vede deschizindu-i-se în față posibilități și perspective fără sfârșit și drumul său, departe de a se îngusta, devine din ce în ce mai vast. Dar la plecare e un singur punct în inima noastră, acel punct de la care perspectiva noastră trebuie să se inverseze. Acesta e sensul autentic și literal al cuvântului grec metanoia care înseamnă răsturnare a intelectului» (L. Uspensky).

moșteni în mod automat, prin simpla înrudire de sânge cu Avraam, Pământul Făgăduinței, ci numai cei smeriți vor fi moștenitorii Făgăduinței. Domnul Iisus reia aici această idee. Împărăția lui Dumnezeu aparține acelora care se aseamănă cu copiii, cu mielul nevinovat, cu Mielul lui Dumnezeu Care a spus: «Veniți la Mine toți cei osteniți și împovărați și Eu vă voi odihni pe voi. Luați jugul Meu asupra voastră și învățați-vă de la Mine că sunt blând și smerit cu inima și veți găsi odihnă sufletelor voastre. Căci jugul Meu este bun și povara Mea este ușoară» (Matei 11, 28-30).

Sfântul Serafim de Sarov a urmat atât de bine acest exemplu încât blândețea lui atrăgea până și fiarele, care veneau la el cu prietenie; Sfântul Francisc din Assisi, printr-o blândețe asemănătoare, inspira aceeași încredere celor mai umile dintre făpturile lui Dumnezeu. Această blândețe dumnezeiască n-are totuși nimic dulceag; ea este dimpotrivă, teribilă căci lasă să se întrevadă sfințenia lui Dumnezeu.

4. Fericiți cei ce flămânzesc și însetează de dreptate, că aceia se vor sătura

În versiunea Sfântului Evanghelist Luca, Domnul Iisus spune numai: «Fericiți voi care flămânziți acum, că vă veți sătura» (Luca 6, 21). Reluând profeția lui Isaia 49,10, «... nu le va fi nici foame nici sete», Iisus relevă dreptatea lui Dumnezeu Care, iubind săracii, îi va sătura pe cei ce suferă de foame.

Iisus, totuși, – textul Sfântului Evanghelist Matei o atestă – merge mai departe, răspunzând dinainte celor care îl vor acuza, în zilele noastre, că împinge pe cei nenorociți la resemnare prin făgăduința unei consolări într-o altă lume. El învață: «Fericiți cei ce flămânzesc și însetează de dreptate» și refuză, în consecință,

a se resemna cu suferința altora. Prea adeseori, oameni ajunşi la o vârstă matură, după ce au dobândit o situație confortabilă, o conservă prin diverse compromisuri cu o societate în care domnește nedreptatea şi ajung să tragă foloase din aceasta: «Astfel a fost totdeauna» spun ei, pentru a se justifica.

Dimpotrivă, sunt fericiți aceia care, păstrând curăția unei adolescențe în care totul apare clar şi evident, nu se tem să înfrunte pe cei care subordonează adevărul şi dreptatea interesului individului, unui grup sau rațiunii de stat.

Fericiți sunt aceia care împreună cu Zola şi Peguy au dovedit nevinovăția lui Dreyfus condamnat, pe nedrept, la închisoare, de către cele mai înalte instanțe de stat! Fericit Martin Luther King care a protestat împotriva nedreptății oprimării negrilor şi a cărui voce în zadar s-a încercat să fie adusă la tăcere prin asasinarea lui! Fericit pastorul Niemoeller care a rezistat cu inflexibilitate şi cu blândețe contra ferocității hitleriste, în numele Evangheliei. Fericită e Maica Tereza din Calcutta care a salvat de la moarte copiii înfometați din India.

Despre toți, Domnul spune: Fericiți cei ce flămânzesc şi însetează după dreptate că aceia se vor sătura. Alții, vai, au crezut că puteau să facă să domnească dreptatea lui Dumnezeu cu ascuțişul sabiei dar, într-o asemenea dorință, ei pierduseră deja Împărăția lui Dumnezeu din inima lor. Crucea şi nu cruciada este arma de temut a creştinului în lupta sa pentru dreptate.

5. Fericiți cei milostivi, că aceia se vor milui

Când Iisus spune femeii adultere: «Nu te osândesc nici Eu. Mergi; de-acum să nu mai păcătuieşti» (Ioan 8, 11), El îi dăruieşte mila Sa. Când Sfântul Ştefan, murind, fiind lovit cu pietre, se roagă pentru cei care-l lo-

veau: «Doamne, nu le socoti lor păcatul acesta» (Faptele Apostolilor 7, 60), el îi urmează lui Iisus, Care pe cruce se ruga: «Părinte, iartă-le lor, că nu știu ce fac...» (Luca 23, 44).

Dacă Hristos, nevinovat, fără păcat, a iertat pe cei care L-au torturat de moarte, cu atât mai mult noi păcătoșii și vinovații, dacă voim să fim iertați de Dumnezeu Cel Milostiv, trebuie să iertăm pe cei ce ne-au greșit; Hristos ne învață și prin pilda datornicului nemilostiv.

Un șef de întreprindere, făcându-și socotelile, descoperă că unul din salariații lui îi datora o sumă mare de bani; îl cheamă și îi cere să-i plătească de îndată datoria. Datornicul îl rugă cu lacrimi pe patronul său să-i fie milă de el; patronul înduioșat, îl iartă de întreaga sumă datorată. Ieșind din birou, salariatul întâlnește un tovarăș de muncă ce îi datora o sumă mică de bani; îl ia de gât și îi cere să-i restituie suma datorată imediat. În ciuda amărăciunii nenorocitului, salariatul nemilos obține trimiterea la închisoare a tovarășului său. I se povestește aceasta patronului, care, aflând despre neîndurarea aceluia față de care se milostivise, îl dă pe mâna justiției. Și Domnul încheie: «Astfel se va purta cu voi și Tatăl vostru cel din ceruri dacă nu vă iertați unii pe alții». De aceea El ne-a învățat să ne rugăm: «Și ne iartă nouă greșalele noastre precum și noi iertăm greșiților noștri». Traducând cuvânt cu cuvânt ar trebui să zicem: «liberează-ne pe noi de datoriile noastre, așa cum liberăm și noi pe cei care ne sunt datori».

6. Fericiți cei curați cu inima că aceia vor vedea e Dumnezeu

În Psalmul 50, împăratul și proorocul David se ruga: «Inimă curată zidește întru mine, Dumnezeule, și duh drept înnoiește întru cele dinlăuntru ale mele».

Inimă curată este aceea ale cărei sentimente profunde, dorințe subconștiente sunt cele mărturisite, dezvăluite. Prea adeseori, practicile și mobilurile acțiunilor noastre pe care le expunem altora sau chiar față de noi înșine nu corespund cu cauzele reale; când un om acționează din gelozie, din orgoliu, din patimă, inima sa nu este curată, oricare ar fi motivarea adusă, mințindu-se pe sine și pe ceilalți.

Inima curată este aceea care iubește cu adevărat și nu caută ale sale. Acela care caută nu binele celuilalt, ci satisfacerea dorințelor și plăcerilor sale egoiste, nu are inimă curată: lăcomia, erotismul și dorința de putere sunt contrariul, potrivnicul curăției. Maria Fecioară este modelul curăției. Dumnezeul a vizitat-o și ea a devenit Maica Domnului, Pururea Născătoarea de Dumnezeu, Theotokos.

Sfântul Ioan Botezătorul boteza cu botezul curăției, în pustie, pregătind astfel pe oameni să-L recunoască pe Hristos și să primească de la Fiul lui Dumnezeu botezul Duhului Sfânt. Sfântul Evanghelist Ioan, în fecioria sa autentică, a devenit ucenicul mult iubit. Astăzi e la modă să fie luată în râs fecioria și să fie confundată cu frustrarea, amăgirea. Amăgitul, înșelatul e tocmai acela care are inima impură și care dorește ceea ce nu poate avea. Inima curată este aceea care-L dorește din adâncul ei pe Dumnezeu. Acela va vedea pe Dumnezeu și va contempla Slava Lui Dumnezeu față către față, cum nici Moise nu a putut s-o facă ca să nu moară.

7. Fericiți făcătorii de pace, că aceia fiii lui Dumnezeu se vor chema

În ultima zi înaintea morții Sale, în seara din Joia Sfântă, Iisus a spus ucenicilor Săi: «Pace vă las vouă, pacea Mea o dau vouă» (Ioan 14, 27), și primele cuvinte ale

lui Hristos Cel Înviat, când S-a arătat apostolilor Săi în Duminica Paştelui, au fost: «Pace vouă» (Ioan 20, 19 şi 21). Această pace a lui Hristos este aceea pe care preotul de trei ori în timpul dumnezeieştii Liturghii o transmite credincioşilor când rosteşte: «Pace tuturor»; Sfântul Serafim de Sarov spune: «Scopul a tot ceea ce faceți în viață este pacea, care este dar şi har de la Duhul Sfânt, semn al prezenței Sale care ne transportă în «lăcaşul» Său.

Deci să facem pace şi vom deveni fii ai lui Dumnezeu[14].

8. Fericiți cei prigoniți pentru dreptate, că a lor este Împărăția cerurilor

Cei însetați de dreptate se vor sătura; dar cei care luptă pentru dreptate până la a fi prigoniți, vor moşteni Împărăția cerurilor, căci ei se identifică cu Prigonitul Cel Mare de pe Golgota cu condiția ca în această luptă să nu se slujească, asemenea Lui, de nimic altceva, decât de adevăr şi de iubire. Sabia adevărului este o armă de temut care face să tremure imperiile. Ea nu se toceşte decât dacă se lasă să fie coruptă prin ură. Nimeni nu poate opri un adevăr să-şi facă loc, dacă este spus cu iubire. Cu

---

[14] «Cei cărora se adresează cuvântul lui Dumnezeu» (Ioan 10, 33) erau numiți încă din Psalmul 81, 6: «Puternici sunteți şi toți fiii ai celui Preaînalt». Şi, prin gura proorocului Osea, numea pe Israel Fiul Său, «pe care îl creştea ca pe un prunc» (Osea 11, 4); «fiilor lui Israel le aparține deja înfierea» (Romani 9, 4). Prin Noul Legământ, Dumnezeu merge mai departe, trimițând între oameni pe propriul Său Fiu, pe Singurul Său Fiu, care Se face Om şi Care cheamă pe oameni să se unească cu El şi Care mijloceşte intrarea acestora, deveniți frații Săi, în intimitatea Presfintei Treimi: «Ca toți să fie una, după cum Tu, Părinte, întru Mine şi Eu întru Tine, aşa şi aceştia în noi să fie una... ca să vadă slava Mea, pe care Mi-ai dat-o» (Ioan 17, 21-24). «Tatăl Său» devine «Tatăl lor» (Ioan 20, 17) şi El ne învață să îndrăznim a spune: «Tatăl nostru Care eşti în ceruri...».

cât violența celor nedrepți face eforturi să-l înlăture prin prigoniri, cu atât mai mult puterea lui Dumnezeu amplifică vocea adevărului. Hristos a fost răstignit pentru a fi redus la tăcere, dar vocea Celui Înviat a cuprins întreg pământul.

9. Fericiți veți fi când vă vor ocărî și vă vor prigoni și vor zice tot cuvântul rău împotriva voastră, mințind din pricina Mea; bucurați-vă și vă veseliți că plata voastră multă este în ceruri

Domnul subliniază că prigonirea nu aduce fericirea Împărăției, decât dacă cel prigonit este cu adevărat nevinovat, dacă ocara este mincinoasă, deci, dacă victima este un martor al Adevărului, adică al lui Hristos Însuși. Aceasta o explică Apostolul Petru în întâia sa epistolă: «Căci aceasta este plăcut lui Dumnezeu, să sufere cineva întristări, pe nedrept, cu gândul la El. Căci ce laudă este dacă, pentru greșală, primiți bătaie întru răbdare? Iar dacă, pentru binele făcut, veți pătimi și veți răbda, aceasta este plăcut lui Dumnezeu. Căci spre aceasta ați fost chemați, că și Hristos a pătimit pentru voi, lăsându-vă pildă ca să și pășiți pe urmele Lui, Care n-a săvârșit nici păcat, nici s-a aflat vicleșug în gura Lui, și Care, ocărât fiind, nu răspundea cu ocară; suferind nu amenința, ci Se lăsa în știrea Celui ce judecă cu dreptate» (1 Petru 2, 19-23).

În El se întrupează cu adevărat toate Fericirile. Fericirile constituie prefața luminoasă a Predicii de pe munte. Ele sunt urmate de un șir de porunci care ne cer acea răsturnare, schimbare a inimii, a modului de viață; acea convertire care va face din noi cetățeni ai Împărăției lui Dumnezeu, viețuind, desigur, încă în această lume, dar ca străini, pentru că de acum înainte, adevărata noastră patrie va fi Împărăția lui Dumnezeu, «căci voi

ați murit și viața voastră este ascunsă cu Hristos în Dumnezeu» (Coloseni 3, 3): «Căci creștinii nu se deosebesc de ceilalți oameni nici prin țară, nici prin limbă, nici prin îmbrăcăminte. Ei nu locuiesc în orașe care să fie numai ale lor proprii, ei nu se slujesc de vreun dialect propriu, felul lor de viață nu are nimic particular(...). Ei se conformează obiceiurilor locale în îmbrăcăminte, hrană, felul de viață, păstrând în același timp legile extraordinare și cu adevărat paradoxale ale lumii lor spirituale.

Ei locuiesc fiecare în propria lor patrie, dar ca «străini» domiciliați în ea. Ei se achită de toate îndatoririle cetățenești, suportând toate sarcinile ca niște străini. Orice țară le este patrie, orice patrie le este țară străină. Ei se căsătoresc ca toată lumea. Ei sunt în trup, dar nu trăiesc potrivit trupului; își petrec viața pe pământ, dar sunt cetățeni ai cerului» (Epistola către Diognet)[15].

Convertirea înseamnă schimbarea inimii care rezultă din aceea că omul tinde de acum înainte, cu toată ființa sa spre Împărăția lui Dumnezeu, pe care o dorește cu toată căldura, încât se simte exilat în această lume: inima sa este altfel și întreaga sa comportare e transformată prin aceasta.

Când un adolescent se îndrăgostește, centrul tuturor preocupărilor sale este iubita sa. El nu visează decât la ea, nu se gândește decât la ea. Ei bine, un creștin este un îndrăgostit de Dumnezeu, e atât de fermecat de întâlnirea cu Mirele dumnezeiesc, cu Dumnezeul făcut Om, încât nu mai trăiește decât pentru El și pentru Împărăția Sa.

Copilul: Astfel de creștini n-am întâlnit deloc!

Bătrânul: Iisus a spus despre ucenicii Săi: «Voi «sunteți sarea pământului; dacă sarea se va strica, cu ce

---

[15] Scrisoarea către Diognet, trad. H. I. Marrou, Paris Cerf, 1965, pp. 63-64.

se va săra? De nimic nu mai e bună decât să fie aruncată afară şi călcată în picioare de oameni» (Matei 5, 3). Vai, prea adeseori, botezaţi din obişnuinţă, frecventând biserica dintr-o vagă dorinţă de reculegere, noi avem de fapt o comportare identică cu a necredincioşilor şi ne justificăm tot aşa de egoist ca şi ei: suntem nişte creştini «căldicei» care şi-au pierdut vigoarea. Cum dar să te miri dacă lumea nu mai dă atenţie mesajului nostru, pentru că de fapt noi aparţinem lumii şi nu avem decât eticheta Împărăţiei lui Hristos?

Dumnezeu a spus: «Oh, de ai fi rece sau fierbinte! Astfel, fiindcă eşti căldicel, nici rece, nici fierbinte, am să te vărs din gura Mea» (Apocalipsa 3, 15-16). Tu, cel puţin, te rog nu fii un căldicel. Învăţătorul nostru a spus: «Voi sunteţi lumina lumii; nu se poate o cetate aflată pe vârf de munte să se ascundă. Nici nu aprind făclie şi o pun sub obroc, ci în sfeşnic, şi luminează tuturor celor din casă» (Matei 5, 14-16). «Aşa să lumineze lumina voastră înaintea oamenilor, aşa încât să vadă faptele voastre cele bune şi să slăvească pe Tatăl vostru Cel din ceruri» (vs.16). De-ai fi dintre cei care vor prilejui oamenilor să-L slăvească pe Dumnezeu !

Copilul: Cum, deci, să nu fii printre căldicei?

Bătrânul: Hristos ne cere să mergem mai presus de Legea lui Moise. Acesta, prin cea de-a şaptea poruncă, spunea: «Să nu ucizi; acela care va fi ucis pe cineva să fie pedepsit de judecător». Dar Domnul Iisus învaţă: «Oricine urăşte pe fratele său este ucigaş de oameni...» (1 Ioan 3, 15). «... Oricine se mânie pe fratele său e vrednic de osândă... Deci, dacă îţi vei aduce darul tău la altar şi acolo îţi vei aduce aminte că fratele tău are ceva împotriva ta, lasă darul tău acolo, înaintea altarului şi mergi întâi şi împacă-te cu fratele tău şi apoi, venind, adu darul tău» (Matei 5, 22-25). De aceea un creştin înainte de a îndrăzni să ia parte la dumnezeiasca Liturghie şi să ofere dar lui Dumnezeu,

odată cu preotul, pâinea şi vinul, pentru a se împărtăşi apoi cu Trupul şi Sângele lui Hristos, trebuie mai întâi să meargă să-şi ceară iertare tuturor care au ceva împotriva lui şi să se împace cu ei. Dacă nu, el se împărtăşeşte sub semnul judecății şi al condamnării. Dumnezeiasca Liturghie este sărbătoarea împăcării. Legea lui Moise învăța prin cea de-a şasea poruncă: «Să nu fii desfrânat»; dar Domnul spune: «Că oricine se uită la femeie poftind-o, a şi săvârşit adulter cu ea în inima lui» (Matei 5, 28). Domnul nu priveşte numai actul, ci El «cercetează rărunchii şi inimile», vede dorințele ascunse care motivează actele; ceea ce trebuie să schimbăm sunt chiar dorințele noastre: trebuie să lăsăm să pătrundă Duhul Domnului în adâncul inimii noastre pentru ca nu doar să nu facem rău, dar nici să nu mai avem dorința să-l facem.

S-a spus iarăşi: «Cine va lăsa pe femeia sa, să-i dea carte de despărțire. Eu însă vă spun vouă: «cine va lăsa pe femeia sa, în afară de cauză de desfrânare, o face să săvârşească adulter, şi cine va lua pe cea lăsată săvârşeşte adulter» (Matei 5, 31-32). Acest text consfinteşte monogamia[16]. «Pentru învârtoşarea inimii voastre – va spune Domnul – îngăduia Moise divorțul, dar din început nu a fost aşa» (Matei 19, 8)[17].

S-a spus: «Să nu juri strâmb, ci să ții înaintea Domnului jurămintele tale. Eu însă vă spun vouă: să nu vă juraţi nicidecum nici pe cer, fiindcă este tronul lui Dumnezeu, nici pe pământ, fiindcă este aşternut al picioarelor Lui, ci cuvântul vostru să fie: ceea ce este da, da; şi ceea ce este nu, nu; iar ceea ce este mai mult decât

---

[16] Monogamia este căsătorie exclusiva a unui singur bărbat cu o singură femeie.

[17] La fel, Biserica Ortodoxă, dacă iartă divorțul, precum Hristos a iertat pe femeia adulteră, nu-l îndreptăţeşte; atunci când celebrează căsătoria unui divorțat, face un act de milostivire, ca să nu lase un păcătos în disperare, îi dă posibilitatea de mântuire prin pocăință.

aceasta, de la cel rău este» (Matei 5, 33, 34). Numai mincinoşii au nevoie să jure.

«Aţi auzit că s-a zis: ochi pentru ochi şi dinte pentru dinte. Eu însă vă spun vouă: Nu vă împotriviţi celui rău; iar cui te loveşte peste obrazul drept, întoarce-i şi pe celălalt. Celui ce voieşte să se judece cu tine şi să-ţi ia haina, lasă-i şi cămaşa» (Matei 5, 38-40 şi Luca 6, 29). Iată unul din textele cele mai uimitoare din Noul Testament. Numai printr-un act de încredere totală în înţelepciunea lui Dumnezeu, vorbind prin Fiul Său, poate creştinul să pună în practică această poruncă ce apare ca fiind contrară bunului simţ; dar ceea ce e nebunie pentru oameni este înţelepciunea lui Dumnezeu, înţelepciune care poate învia morţii (1 Corinteni 1, 23-25). Nu putem înţelege o asemenea poruncă decât punând-o în practică, fiindcă atunci, renunţând la orice calcul omenesc, ne lăsăm în voia lui Dumnezeu Atotputernicul pe care îl întâlnim.

Aţi auzit «că s-a zis: Să iubeşti pe aproapele tău şi să urăşti pe vrăjmaşul tău. Iar Eu vă zic vouă: iubiţi pe vrăjmaşii voştri, binecuvântaţi pe cei ce vă blestemă, faceţi bine celor ce vă urăsc şi rugaţi-vă pentru cei ce vă vatămă şi vă prigonesc. Ca să fiţi fiii Tatălui vostru Cel din ceruri, că El face să răsară soarele peste cei răi şi peste cei buni şi trimite ploaie peste cei drepţi şi peste cei nedrepţi. Căci dacă iubiţi pe cei ce vă iubesc, ce răsplată veţi avea? Au nu fac şi vameşii acelaşi lucru? Şi dacă îmbrăţişaţi numai pe fraţii voştri, ce faceţi mai mult? Au nu fac şi păgânii acelaşi lucru? Fiţi dar voi desăvârşiţi, precum Tatăl vostru Cel ceresc desăvârşit este» (Matei 5, 43-48).

Iubirea vrăjmaşilor este într-adevăr semnul distinctiv al creştinului. «Căci Hristos, încă fiind noi neputincioşi, la timpul hotărât a murit pentru cei necredincioşi. Căci cu greu va muri cineva pentru un drept; dar pentru cel bun poate se hotărăşte cineva să moară. Dar

Dumnezeu îşi arată dragostea Lui faţă de noi prin aceea că, pentru noi, Hristos a murit când noi eram încă păcătoşi» (Romani 5, 6-8). Faţă de o asemenea iubire, cum putem arăta iubirea noastră decât iubind şi noi pe vrăjmaşii noştri în care se ascunde chipul Său! Rugându-se pentru prigonitorii lor, mucenicii au cucerit lumea romană pentru Hristos; arătându-ne iubirea noastră pentru duşmani vom putea cuceri lumea modernă pentru Hristos.

Purtarea unei fetiţe, acum câţiva ani, într-o ţară nu prea depărtată de a noastră în care creştinii sunt prigoniţi, ilustrează acest adevăr: mama sa, care fusese arestată şi trimisă în deportare pentru că vestea pe faţă Evanghelia, murise într-un lagăr. Când a sosit ziua aniversării mamei sale în care copilul obişnuia să-i facă un dar, în fiecare an, un buchet de trandafiri, micuţa îşi aminti că mama sa îi spunea: «un creştin trebuie să-şi iubească duşmanul». Atunci ea cumpără un buchet de trandafiri şi tremurând toată, merse să-l ducă la comisariat, ofiţerului de poliţie din ordinul căruia fusese arestată mama sa. Acesta descoperi în acea clipă iubirea lui Iisus Hristos şi a devenit creştin.

Cuvoisul Siluan, un călugăr rus din muntele Athos, care a murit în anul 1938, zicea:

«Cine nu iubeşte pe duşmanul său nu va gusta din dulceaţa Duhului Sfânt.

Domnul Însuşi ne învaţă să ne iubim duşmanii, să simţim şi să pătimim cu ei, ca şi cum ar fi propriii noştri copii.

Duhul Sfânt este iubire care umple inimile sfinţilor cetăţeni ai cerului... Există oameni care doresc duşmanilor lor şi duşmanilor Bisericii pedepsele şi chinurile focului veşnic. Gândind astfel, ei nu cunosc iubirea lui Dumnezeu. Cine are iubirea şi smerenia lui Hristos plânge şi se roagă pentru toată lumea».

«Luaţi aminte ca faptele dreptăţii voastre să nu

le faceţi înaintea oamenilor ca să fiţi văzuţi de ei... Când faci milostenie, nu trâmbiţa înaintea ta, cum fac făţarnicii în sinagogi şi pe uliţe, ca să fie slăviţi de oameni... Când faci milostenie, să nu ştie stânga ta ce face dreapta ta... Când te rogi intră în cămara ta şi, închizând uşa, roagă-te Tatălui tău Care este în ascuns, şi Tatăl tău, care vede în ascuns, îţi va răsplăti ţie» (Matei 6, 1-5; 16-18).

Domnul ne cere, aşadar, să nu facem binele spre a dobândi admiraţia oamenilor, ci numai din credinţă, pentru a plăcea lui Dumnezeu: «Tot ce nu este din credinţă este păcat» (Romani 14, 23). Să ne regăsim deci dorinţa actului gratuit, dezinteresat, făcut pentru Dumnezeu şi numai pentru Dumnezeu spre a-I arăta că şi noi Îl iubim.

Când vă rugaţi, nu spuneţi multe ca păgânii, că ei cred că în multa lor vorbărie vor fi ascultaţi. Deci nu vă asemănaţi lor, că ştie Tatăl vostru de cele ce aveţi trebuinţă mai înainte ca să cereţi voi de la El. Deci, voi aşa să vă rugaţi:

Tatăl nostru, Care eşti în ceruri,
sfinţească-se numele Tău;
vie împărăţia Ta;
facă-se voia Ta, precum în cer şi pe pământ.
Pâinea noastră cea spre fiinţă [18]
dă-ne-o nouă astăzi,
Şi ne iartă nouă greşelile noastre,
precum şi noi iertăm greşiţilor noştri.
Şi nu ne duce pre noi în ispită,
ci ne izbăveşte de cel rău.
Că a Ta este împărăţia şi puterea
şi slava în veci.
Amin! (Matei 6,7-13).

---

[18] Traducerea literală ar fi «pâinea noastră cea de toate zilele», ceea ce se poate aplica atât pâinii obişnuite, cât şi Pâinii Vieţii, adică Euharistiei.

«Nu vă adunați comori pe pământ, unde molia și rugina le strică și unde furii le sapă și le fură, ci adunați-vă comori în cer, unde nici molia, nici rugina nu le strică, pentru că unde este comoara voastră, acolo va fi și inima voastră... Nimeni nu poate să slujească la doi domni, căci sau pe unul îl va urî și pe celălalt îl va iubi, sau de unul se va lipi și pe celălalt îl va disprețui; nu puteți să slujiți lui Dumnezeu și lui Mamona (zeul banului). De aceea zic vouă: nu vă îngrijiți pentru viata voastră ce veți mânca, nici pentru trupul vostru cu ce vă veți îmbrăca; au nu este sufletul mai mult decât hrana și trupul mai mult decât îmbrăcămintea?

Priviți la păsările cerului, că nu seamănă, nici nu seceră, nici nu adună în hambare, și Tatăl vostru Cel ceresc le hrănește. Oare nu sunteți voi mai mult, mai presus decât ele? Și cine dintre voi, îngrijindu-se, poate să adauge staturii sale un cot? Iar de îmbrăcăminte de ce vă îngrijiți? Luați seama la crinii câmpului cum cresc: nu se ostenesc, nici nu torc. Și vă spun vouă că nici Solomon, în toată măreția lui, nu s-a îmbrăcat ca unul din aceștia. Iar dacă iarba câmpului, care astăzi este, și mâine se aruncă în cuptor, Dumnezeu astfel o îmbracă, oare nu cu mult mai mult pe voi, puțin credincioșilor? Deci nu duceți grijă, spunând: Ce vom mânca, ori ce vom bea, ori cu ce ne vom îmbrăca? Că după toate aceastea se străduiesc păgânii; știe doar Tatăl vostru Cel ceresc că aveți nevoie de ele. Căutați mai întâi Împărăția lui Dumnezeu și dreptatea Lui și toate acestea se vor adăuga vouă. Nu vă îngrijiți de ziua de mâine, căci ziua de mâine se va îngriji de ale sale. Ajunge zilei răutatea ei» (Matei 6, 19-34).

Bătrânul: O, prietenii mei, nu vedeți că tot programând, socotind, prevăzând, bazându-ne pe știința și pe tehnica noastră nu mai lăsăm loc proniei lui Dumnezeu? Știința noastră nu mai lasă loc intervenției lui Dumnezeu în viața

noastră? Un ginecolog spunea de curând, că unele femei tinere fac astfel încât copiii lor să nu se nască în luna lor de concediu. Suntem pe cale să reconstruim Turnul Babel, socotindu-ne mai puternici decât Dumnezeu. Să-l ascultăm mai bine pe psalmistul care ne spune: «De n-ar zidi Domnul casa, în zadar s-ar osteni cei ce o zidesc; de n-ar păzi Domnul cetatea, în zadar ar priveghia cel ce o păzeşte» (Psalmul 126, 1). Munca cea mai grea, tehnicile cele mai savante, sunt sortite pieirii şi neantului dacă Dumnezeu nu ia şi El parte: semănătorul ară şi seamănă, dar Creatorul este acela care, în timp ce el doarme, face să crească grâul. Acelaşi orgoliu nebunesc, care îi face pe oameni să creadă că nu mai au nevoie de Creator, pentru că cred că au devenit ei singurii creatori, îi aduce să se instaureze în locul Său şi să se erijeze în judecători ai fraţilor lor. Or, judecata nu aparţine decât lui Dumnezeu. De aceea Domnul le spune.: «Nu judecaţi ca să nu fiţi judecaţi. Căci cu judecata cu care judecaţi şi cu măsura cu care măsuraţi, vi se va măsura. De ce vezi paiul din ochiul fratelui tău şi bârna din ochiul tău nu o vezi?... Făţarnice, scoate întâi bârna din ochiul tău şi atunci vei vedea să scoţi paiul din ochiul fratelui tău» (Matei 7, 1-5).

Să mărturisim deci că inteligenţa cu care omul judecă, aceea de care se foloseşte spre a zidi sau spre a semăna, i-a fost dată lui. Să mărturisim că fără Creator, nu putem face nimic: «Dar întorcându-Ţi Tu faţa Ta, se vor tulbura: lua-vei duhul lor şi se vor sfârşi şi în ţărână se vor întoarce» (Psalmul 103, 104).

Astfel fiind, să învăţăm din nou să cerem: «Cereţi şi vi se va da; căutaţi şi veţi afla; bateţi şi vi se va deschide. Că oricine cere ia, cel care caută află şi celui care bate i se va deschide. Sau cine este omul acela între voi, care, de va cere fiul său pâine, oare el îi va da piatră? Sau, de-i va cere peşte, oare el îi va da şarpe? Deci, dacă voi răi fiind, ştiţi să daţi daruri bune fiilor voştri, cu cât mai mult Tatăl vostru Cel din ceruri va da cele bune celor care cer de la El?» sau: «... Tatăl vostru Cel din ceruri va da Duh Sfânt celor care îl cer de la El» (Matei 7, 7-10 şi Luca 11, 9-13). Dar noi, în timp ce cerem atâtea lucruri inutile, care ne sunt sugerate de cel rău, omitem de cele mai

multe ori să cerem darul esențial «comoara tuturor bunurilor», izvorul tuturor bogățiilor adevărate, pe Duhul Sfânt.

Când Motovilov, ucenicul Sfântului Serafim l-a întrebat: «Care este scopul vieții creștine?», Sfântul Serafim a răspuns: «Dobândirea Duhului Sfânt!». I-ai cerut lui Dumnezeu să-ți dea Duhul Lui Cel Sfânt? El este Acela Care te va ajuta: «toate câte doriți să vă facă vouă oamenii, asemenea și voi faceți lor, că aceasta este Legea și proorocii» (Matei 7, 12).

Concluzia întregii predici: «Mulți îmi vor zice în ziua aceea: Doamne, Doamne, oare, nu în numele Tău am proorocit, au nu în numele Tău am scos demonii, nu în numele Tău minuni multe am făcut? Și atunci voi mărturisi lor: Niciodată nu v-am cunoscut pe voi. Depărtați-vă de la Mine cei ce lucrați fărădelegea. De aceea, oricine aude aceste cuvinte ale Mele și le îndeplinește se va asemăna bărbatului înțelept care a clădit casa lui pe stâncă. A căzut ploaia, au venit râurile mari, au suflat vânturile și au bătut în casa aceea, dar ea n-a căzut, fiindcă era întemeiată pe stâncă» (Matei 7, 22-25). Să clădim deci viețile noastre pe stâncă, să consacram viața noastră îndeplinirii voinței Tatălui și căutării Împărăției lui Dumnezeu.

Cuviosul Siluan spunea: «Cel care a cunoscut dulceața iubirii lui Dumnezeu prin experiență, știe că Împărăția lui Dumnezeu este înlăuntrul nostru. Fericit cel ce iubește smerenia, fericit cel ce iubește pe fratele său; cine iubește pe fratele său are în inima sa, în mod viu, Duhul lui Dumnezeu care îi dă pace și bucurie...»

Împărăția lui Dumnezeu este prezența lui Dumnezeu în inima noastră, este transformarea întregii noastre ființe de către Dumnezeu, este legământul veșnic dintre om și Creatorul său: «Niciodată nu voi uita învățăturile Tale; în ele Tu îmi dai viață; al Tău sunt eu, mântuiește-mă... Doresc mântuirea Ta, Doamne, Legea Ta toată desfătarea mea...» (Psalmul 118). Această frază a Psalmistului din Vechiul Testament exprimă deja spiritul Noului Legământ: Legea nu se prezintă ca un ordin exterior de care ascultă cu părere de rău, din interes sau din frică. De acum înainte ea va putea «să facă desfătarea noastră» pentru că va izvorî din adâncul inimii noastre în care va fi pusă. Inima cea schimbată, inima cea convertită,

«inima cea de piatră» devenită «inimă de carne» (Iezechiel 36, 26-27), pentru că Dumnezeu Însuşi vine să locuiască în ea prin Duhul Său Cel Sfânt, astfel este inima care va putea primi Împărăția lui Dumnezeu.

D) CALEA ÎMPĂRĂȚIEI

În timpul Vechiului Legământ de pe Sinai, când prin pustie, poporul lui Dumnezeu mergea spre Țara Făgăduinței, ceea ce îl ținea pe calea cea dreaptă era credința, ascultarea legii, ascultarea de poruncile lui Dumnezeu. «Legea ne-a fost călăuză spre Hristos» (Galateni 3, 24).

Odată cu Noul Legământ vom descoperi un drum nou spre care această călăuză ne duce. Legea este pregătirea necesară, stadiul preliminar pe care trebuie să-l străbatem pentru a descoperi acest drum nou. Într-adevăr, când Iisus va spune Apostolilor săi: «Unde mă duc Eu, voi ştiți şi ştiți şi calea» şi Toma I-a zis: «Doamne, nu ştim unde Te duci; şi cum putem şti calea?», Iisus i-a zis: «Eu sunt Calea, Adevărul şi Viața» (Ioan 14, 4-6). Aşadar, Calea care duce la Împărăție nu este un lucru, un cod, un mănunchi de porunci, ci este Cineva, o Persoană, Iisus Însuşi, Hristos-ul, Fiul lui Dumnezeu. Pentru a apuca pe această Cale trebuie, aşadar, nu a asculta de această Lege, ci de a se uni cu această Persoană, a se împreuna cu Hristos, a-şi pune încrederea în El, a se altoi pe El, a crede în El: aceasta e ceea ce se numeşte credința: «iar dacă a venit credința, nu mai suntem sub călăuză» (Galateni 3, 25).

E) CREDINȚA

Două vindecări ce ne sunt redate de Evangheliştii Marcu şi Luca ne vor ajuta să înțelegem ce este credința:

VINDECAREA LUNATECULUI

(Marcu 9, 14-29)

Un om din mulțime a zis: Învățătorule, am adus la Tine pe fiul meu, care are duh mut. Și oriunde îl apucă, îl aruncă la pământ și face spume la gură și scrâșnește din dinți și înțepenește. Și am zis ucenicilor Tăi să-l alunge, dar ei n-au putut. – Iar El, răspunzând lor, a zis: O, neam necredincios, până când voi fi cu voi? Pînă când vă voi răbda pe voi? Aduceți-l la Mine! Și l-au adus la El. Și văzându-l pe Iisus duhul îndată a zguduit pe copil și, căzând la pământ, se zvârcolea spumegând. Și l-a întrebat pe tatăl lui: Câtă vreme e de când i-a venit aceasta? Iar el a răspuns: Din pruncie. Și de multe ori l-a aruncat și în foc și în apă ca să-l piardă. Dar de poți ceva, ajutăne, fiindu-Ți milă de noi. Iar Iisus i-a zis: «De poți crede, toate sunt cu putință celui ce crede». Și îndată strigând tatăl copilului a zis cu lacrămi: «Cred, Doamne! Ajută necredinței mele».

Iar Iisus, văzînd că mulțimea dă năvală, a certat duhul cel necurat, zicându-i: «Duh mut și surd, Eu îți poruncesc: ieși din el și să nu mai intri în el!». Și răcnind și scuturându-l cu putere, duhul a ieșit.

În ciuda slăbiciunii și a îndoielii sale, acest om își pusese întreaga sa nădejde și încredere în Iisus Mântuitorul, care l-a salvat pe copilul lui din chinurile diavolului.

SLUGA SUTAȘULUI

(Luca 7, 1-10)

La fel, un ofițer roman, care avea un servitor grav bolnav, a venit să-i ceară lui Iisus să-l vindece. Iisus a acceptat să meargă la bolnav. Dar ofițerul spusese că nu este nevoie să se deplaseze: «Și eu am ostași sub ordinele mele; le spun: «vino» și ei vin, «mergi» și ei se duc. Or, eu nu sunt vrednic să intri sub acoperișul meu; spune

doar un cuvânt şi sluga se va vindeca». Ofiţerul păgân presimţea prin Iisus atotputernicia lui Dumnezeu; cuvintele sale umplură de admiraţie pe Iisus: «Cu adevărat, nici în Israel (care era totuşi poporul ales) nu am găsit atâta credinţă; Şi întorcându-se cei trimişi acasă, au găsit sluga sănătoasă».

Încrederea sutaşului în Iisus este aşa de mare încât i se revelează că puterea sa este aceea a Creatorului Însuşi. E ceea ce recunoaşte Simon Petru când răspunde lui Iisus la întrebarea pusă ucenicilor Săi, «Dar voi Cine spuneţi că sunt?»: «Tu eşti Hristosul, Fiul lui Dumnezeu Celui viu» (Matei 16, 16).

«Toate sunt cu putinţă celui ce crede» (Marcu 9, 23), spunea Iisus tatălui celui lunatec; aceasta nu înseamnă că cel credincios foloseşte pentru faima sa proprie atotputernicia lui Dumnezeu pentru a-i uimi pe ceilalţi oameni prin minuni. Aceasta înseamnă că omul care-şi pune încrederea în Iisus iese din limitele sale omeneşti, este eliberat de piedicile sale pământeşti, de contradicţiile sale, pentru că, prin credinţa sa, el se uneşte cu Acela pe Care-L recunoaşte Om şi Dumnezeu, şi că este de acum înainte dus de Hristos spre Împărăţia lui Dumnezeu.

Aceasta este mântuirea. Şi credinţa este cea care mântuieşte. «Credinţa ta te-a mântuit» îi spune Iisus femeii cu curgere de sânge. «Crede numai», îi spune lui Iair, mai marele sinagogii, a cărui fată tocmai murise. (Matei 9, 22; Marcu 5, 36). Credinţa deschide, deci, uşa împărăţiei. Omul aderă la Hristos printr-un act suveran, liber şi Hristos îl primeşte în Împărăţia Sa.

TÂLHARUL DE PE CRUCE

(Luca 23, 40-43)

Când tâlharul era pe cruce, ţintuit alături de Iisus pe o cruce întru totul asemănătoare cu a Sa, recunoaşte în Iisus pe împăratul, pe Hristos-ul lui Israel, intrând prin

moarte în Împărăția Sa dumnezeiască și când muribund și el, îi strigă cu încredere, cu credință: «Adu-Ți aminte de mine, Doamne, când vei veni în împărăția Ta», Iisus îi răspunde: «Astăzi vei fi cu Mine în rai» (Luca 23, 43). Credința mântuiește pe asasin de moartea cea adevărată; murind, el intra în adevărata viață: «Cine crede în Mine, chiar de va muri, va trăi și oricine trăiește și crede în Mine, nu va muri în veac» (Ioan 11, 25-26).

Copilul: Tâlharul a murit pe crucea sa la fel ca și Iisus. Atunci cum poți să spui că credința sa l-a salvat de la moarte?

Bătrânul: Există două vieți: viața veche, aceea pe care o primim venind pe lume, care este viața celui pe care Sfântul Apostol Pavel îl numește «omul de lut». Această viață trebuie mai devreme sau mai tîrziu, să o pierdem, căci e de scurtă durată. În cazul tîlharului, ea s-a terminat pe cruce. Și, apoi există viața cea nouă, viața adevărată, aceea pe care o trăiește Dumnezeu, viața veșnică, viața dumnezeiască, pe care o primim încă din această lume prin credință și botez: ea este ceea ce Iisus numește: cea de-a doua naștere. Această viață nu are sfârșit, este viața veșnică pe care Domnul o dă încă din această lume celor ce cred în El. Când tâlharul a crezut în Iisus și I-a spus: «Adu-Ți aminte de mine, Doamne, când vei veni în împărăția Ta», el s-a născut la această viață nouă, asupra căreia moartea trupului nostru de lut nu are nici o putere; El s-a născut la viața cetățenilor Împărăției lui Dumnezeu, de aceea Iisus îi spune: «Astăzi vei fi cu Mine în rai». Adevărata viață începe în lumea aceasta prin credință, crește dincolo de moarte în Împărăția lui Dumnezeu: ea este aceea pe care Iisus o făgăduiește poporului Său în Noul Legământ.

F) NOUL LEGĂMÂNT ȘI ÎNDUMNEZEIREA OMULUI

Putem acum să întrevedem ce este Noul Legământ. Nu este doar un pact între Dumnezeu și om, un simplu schimb de promisiuni, un simplu acord între două

părți. Noul Legământ este mai mult; este o legătură intimă, conjugală, nupțială între Dumnezeu și om. Această unire totală a lui Dumnezeu cu neamul omenesc, prefigurată în Vechiul Testament, se împlinește în persoana lui Iisus Hristos, Dumnezeu făcut Om, Dumnezeu adevărat și Om adevărat.

Când Fiul lui Dumnezeu S-a făcut Om, când «Logosul» sau Verbul sau Cuvântul S-a întrupat, venind să sălășluiască în pântecele Fecioarei Maria, pentru a da naștere Pruncului Iisus, Dumnezeu S-a unit cu firea omenească. Dumnezeu a venit spre om: este intervenția Fiului lui Dumnezeu, cercetând oamenii.

Când un om își pune încrederea în Iisus Hristos, Hristos îi trimite Duhul Sfânt și, odată cu El, viața în Dumnezeu: este natura umană care se unește cu dumnezeirea. La prima intervenție, Dumnezeu participă la viața umană, Dumnezeu S-a făcut Om. În cea de a doua intervenție, omul participă la viața dumnezeiască prin harul pe care Hristos îl trimite celui ce crede în El: Iisus Hristos trimite harul Său omului și omul se sfințește deci prin harul sfințitor dat lui de Hristos.

Copilul: Dacă oamenii ar putea să devină dumnezei sau semizei, ar fi mulți din aceștia, ceea ce tu spui că este păgânism!

Bătrânul: Când, la apusul soarelui, geamurile casei devin cu totul strălucitoare și roșii pentru că reflectă lumina soarelui, nu sunt mai mulți sori. Nu e decât un soare; dar fiecare geam dacă e bine așezat, poate reflecta lumina sa și să devină astfel un mic soare. Lumina care strălucește în fiecare geam nu e produsă de geam și nu-i aparține. Este unica lumină care vine de la unicul soare și care face din fiecare geam un chip al soarelui.

La fel, prin credință, fiecare om primește lumina lui Dumnezeu – Sfântul Duh pe care Îl trimite Hristos: El strălucește atunci de această Lumină dumnezeiască, el este

«îndumnezeit» de Dumnezeul Unic, Care Se dăruieşte, îl luminează, îl pătrunde, îl face plin de lumina Sa, îl transformă prin prezenta Sfântului Duh. Acesta este Noul Legământ, adică unirea lui Dumnezeu şi a omului. Dumnezeu făcut Om, dăruişte pe Dumnezeu omului care crede în El.

CAPITOLUL IV

SÂNGELE NOULUI LEGĂMÂNT

Să ne reamintim că Moise în momentul încheierii Vechiului Legământ, a luat sânge de taur şi a stropit cu el altarul şi poporul spunând: «Acesta este sângele Legământului pe care l-a încheiat Domnul cu voi» (Ieşire 24, 8). Această descriere foarte pătrunzătoare ne apare poate barbară şi potrivită unei epoci îndepărtate şi depăşite.

Or, iată că atunci când Iisus murea pe Cruce, un soldat a străpuns cu lancea coasta Sa pentru a se asigura că într-adevăr murise, şi Sfântul Ioan, care era acolo, la piciorul Crucii şi vedea scena, scrie în Evanghelia sa: «Ci unul dintre ostaşi cu suliţa a împuns coasta Lui şi îndată a ieşit sânge şi apă. Şi cel ce a văzut a mărturisit şi mărturia lui e adevărată; şi acela ştie că spune adevărul, ca şi voi să credeţi» (Ioan 19, 34-35).

În timp ce Iisus îşi vărsa sângele pe cruce, Se ruga pentru păcătoşi, zicând: «Părinte, iartă-i că nu ştiu ce fac». Oferindu-şi viaţa, El cere iertarea noastră şi o obţine, deoarece:

«El fusese străpuns pentru păcatele noastre şi zdrobit pentru fărădelegile noastre. El a fost pedepsit pentru mântuirea noastră şi prin rănile Lui noi toţi ne-am vindecat (...). S-a luat de pe pământ viaţa Lui! Pentru fărădelegile poporului Meu a fost adus spre moarte (...). Prin suferinţele Lui, Dreptul, Sluga Mea, va îndrepta pe mulţi, şi fărădelegile lor le va lua asupra Sa» (Isaia 53, 5-12).

Sângele vărsat de Iisus, Mielul nevinovat Care ridică păcatele lumii, ne unește din nou cu El printr-un Legământ Nou.

Iată ceea ce lămuresc cuvintele ciudate pronunțate de Domnul, în ajunul morții Sale: în timpul ultimei cine pe care a luat-o cu ucenicii Săi, în seara de Joia Mare și care se numește și Cina[19] cea de taină, El a luat pâine, a mulțumit, a frânt-o și a dat-o ucenicilor Săi, spunând: «Luați, mâncați, acesta este trupul Meu, care se frânge pentru voi spre iertarea păcatelor», apoi a luat paharul, a mulțumit și l-a dat apostolilor Săi, zicând: «Beți din acesta toți, acesta este sângele Meu, al Legii celei noi, care pentru mulți se varsă spre iertarea păcatelor».

Vechiul Legământ fusese pecetluit prin sângele taurilor, dar Noul Legământ este încheiat prin darul lui Hristos, vărsându-Și propriul sânge și dându-Și viața pentru ca oamenii iertați să poată fi uniți cu Dumnezeu și să primească de la El Viața pe care El o dă și Lumina care vine de la El.

Cu prilejul Vechiului Legământ, Moise singur avusese acces în Muntele Sfânt, unde fața sa fusese pătrunsă de lumina dumnezeiască (Ieșire 34, 35). Dar, odată cu Noul Legământ catapeteasma Templului care despărțea Sfânta Sfintelor de locul în care se adunau credincioșii, a fost sfâșiată, de aceea ușile împărătești de la altarele bisericilor noastre sunt deschise atunci când cei care se împărtășesc vin spre Potir: tot poporul are acces la Lumina de pe Muntele Sfânt. Căci sângele Noului Legământ a fost vărsat pentru mulți spre iertarea păcatelor; acesta este motivul pentru care, după ce ne-am împărtășit cu Pâinea pogorâtă din cer și cu sângele Noului Legământ, cântăm cu toți împreună:

Am văzut lumina cea adevărată,
Am primit Duhul Cel ceresc,

---

[19] Cină = cuvânt latin care înseamnă masă.

Am aflat credința cea adevărată…

Astfel, Legământul cel Nou, pecetluit ca și cel Vechi cu atâta sânge, ne obligă mai mult la credință curată cu cât sângele vărsat nu mai este cel al animalelor, ci acela al lui Hristos Mântuitorul (Evrei 9).

CAPITOLUL V

EVREI ŞI CREŞTINI

Noul nostru Legământ cu Dumnezeu a fost pecetluit cu Sângele lui Hristos şi acest Sânge dumnezeiesc ne mântuieşte de păcat şi de moarte.

Copilul: Dar atunci, care va fi soarta evreilor care au făcut să curgă acel Sânge preţios? Ei poartă din plin răspunderea acestui asasinat pentru că au strigat: «Sângele Său să cadă asupra noastră şi asupra copiilor noştri!»

Bătrânul: O, fiul meu, câte crime n-a săvârşit creştinătatea în numele acestui cuvânt al evreilor! Strigătul mulţimii din Ierusalim: «Să fie răstignit!» şi «Sângele Său să cadă asupra noastră şi asupra copiilor noştri!» a fost pentru numeroşi creştini un pretext pentru antisemitism. Câte prigoniri, câte pogromuri, câte masacre au pretins că au justificare chiar în Evanghelie! Nazismul nu s-a născut el oare în sânul Europei creştine? Nu există nici o justificare pentru exterminarea atâtor milioane de evrei, de către oameni care erau botezaţi!

Nu crezi că în convingerea profundă, în subconştientul creştinilor s-a înfiripat, începând din Evul Mediu o credinţă potrivit căreia evreii ar fi o rasă blestemată care a ucis pe Hristos, în loc să recunoască dumnezeirea Sa? Creştinii au săvârşit aceste crime gândind chiar uneori că fac un lucru drept, care ar plăcea lui Dumnezeu! Nu sunt atunci creştinii aceia care devin noii «cărturari şi farisei făţarnici»[20] (Matei

---

[20] Să ne ferim a face din farisei simbolul împotrivirii duşmănoase fată de Iisus, limitându-ne numai la ce spune Sfântul Matei (cap.23). Am săvârşi aceeaşi greşeală ca atunci când am face din «evrei» in-

23, 13) aceia care omoară în numele Evangheliei, după cum contemporanii lui Iisus au omorât în numele Legii! Şi sângele evreilor nevinovaţi devine, ca şi cel al martirilor, sânge al Mântuitorului Hristos!

Iisus a murit şi Sângele Său a curs pentru a mântui lumea, pentru a mântui pe fiecare om şi pe Israel în primul rând.

«O, Israel primul Meu născut, tu M-ai trădat de două ori... Iar Iisus zicea: Părinte, iartă-le lor, că nu ştiu ce fac» (Luca 23, 24) cântăm noi în numele lui Hristos, în Vinerea Mare. Prin acest strigăt de iubire pentru Israel, Iisus imploră iertarea poporului Său; nefericire nouă dacă uităm că Hristos a murit pe Cruce iertând. Cu ce drept intervenim noi între Dumnezeu şi poporul Israel, poporul Său? Cine suntem noi ca să judecăm pe Israel? «Pentru aceea, oricine ai fi, o, omule care judeci pe altul, pe tine însuţi te osândeşti, căci aceleaşi lucruri faci şi tu care osândeşti. Şi noi ştim că judecata lui Dumnezeu este după adevăr, faţă de cei ce fac unele ca acestea...şi socoteşti tu, că vei scăpa de judecata lui Dumnezeu!» (Romani 2, 1-3). «Vai vouă, cărturarilor şi fariseilor făţarnici! Că zidiţi mormintele proorocilor şi împodobiţi pe ale dreptilor, şi ziceţi: De am fi fost noi în zilele părinţilor noştri, n-am fi fost părtaşi cu ei la vărsarea sângelui proorocilor» (Matei 23, 29-32).

---

amicii lui Hristos, pentru că anumite pasaje din scrierile Sfântului Ioan Evanghelistul şi ale Sfântului Apostol Pavel se exprimă într-un fel care sugerează această simplificare: Pavel, Ioan, Maria şi Iisus erau evrei! Or, fariseii formau partizanii cei mai înfocaţi ai poporului evreu din timpul lui Iisus. Ei s-au interesat de îndată de predica Sa (Marcu 2, 16); ei L-au primit la masa Lor ca pe Unul de ai lor (Luca 11, 37), ei L-au avertizat că Irod voia să-I ia viaţa (Luca 13, 31). Fariseul Nicodim a fost un ucenic timid, dar sincer, al lui Iisus (Ioan 3), el I-a luat apărarea în faţa lipsei de înţelegere a alor săi (Ioan 7, 50-52) şi a luat parte la punerea Sa în mormânt (Ioan 19, 39). Ceva mai târziu, fariseul Gamaliel (Faptele Apostolilor 5, 34-39) se va strădui să apere Biserica care tocmai se năştea de persecuţia fanatică. Atitudinea acestui evreu credincios, fidel părinţilor săi, fără a fi totuşi luminat de lumina lui Hristos, este o lecţie dată fată de orice exclusivitate, care este valabilă şi astăzi.

În acest blestem teribil îndreptat de Iisus împotriva fariseilor, ne putem recunoaște pe noi. Noi de asemenea împodobim mormântul unui Profet, Cel mai mare dintre Profeți! Și noi cântăm, în jurul Epitafului[21] în fiecare an în Vinerea Mare, tânguiri. Ce știm?! Poate că am fi strigat în fața lui Pilat, mai tare decât ceilalți: «Răstigniți-L!» Să fim atenți ca să nu fim orbiți de orgoliul unei bune conștiințe! Să fim atenți să nu devenim, la rândul nostru «farisei»! Fariseismul n-a murit și ne pândește mereu.

Copilul: Cum putem deveni «farisei»? Ce înseamnă a fi fariseu pentru creștini, în epoca noastră?

Bătrânul: «Fariseii» creștinismului sunt cei care săvârșesc cu exactitate desăvârșită tot ce prevede religia. Sub acest aspect ei sunt îndreptățiți; postesc cu regularitate, nu lipsesc de la slujbe, fac acte de milostenie conform regulilor creștine. Dar toate acestea făcute cu o inimă uscată și rece, fără iubire (1 Corinteni 13, 1-13). E ceea ce Hristos reproșa legaliștilor: tot ce făceau era formal și păreau drepți în proprii lor ochi și în fața oamenilor, însă le lipsea esențialul: dreptatea, credința cea adevărată și milostivirea, adică calitățile inimii (Matei 9, 13). Iisus îi numește «morminte văruite», căci totul este frumos, curat și foarte alb în afară, în timp ce interiorul este plin de toată necurăția. Ipocrizia rămîne aceeași, fie ea în vremea lui Iisus, a lui Molière, Tartuffe, sau în secolul XX.

Părinții Bisericii care au compus slujbele din timpul Postului Mare cunoșteau foarte bine acest pericol și știau foarte bine că putem cădea în orgoliu și fățărnicie. De aceea înainte de a începe Postul Mare în timpul pregătirii pentru trăirea Patimilor Domnului, Biserica ne cheamă să ascultăm Evanghelia «Vameșului și Fariseului» (Luca 18, 9-14). Trebuie să citim adeseori această parabolă pentru a înțelege pericolul fariseismului.

Atitudinea noastră față de evrei ar putea să fie cu adevărat un exemplu de fariseism, dacă ne gândim că iudaismul modern nu mai este Israel, poporul ales al lui Dumnezeu, și

[21] Epitaf (Ephitafion): icoana punerii în mormânt a lui Hristos, pictată pe pînză; a se vedea partea a V-a.

că noi suntem aceia care am primit odată cu Noul Legământ întreaga bunăvoinţă a lui Dumnezeu; prin aceasta riscăm să fim «farisei» gândindu-ne la noi înşine; «Noi ştim unde este adevăratul nostru Dumnezeu, El ne aparţine acum pentru că S-a făcut Om şi pentru că ne numim creştini în numele Său; El a trecut în tabăra noastră!». Noi uităm că evreul care plânge bătându-se pe piept, în faţa Zidului plângerii este iubit de Dumnezeu şi ascultat de El, ca şi vameşul.

Să fim atenţi la slujbele din Săptămâna Patimilor, căci Părinţii Bisericii ne-au pus înainte Evanghelia Patimilor, amintindu-ne necontenit că riscăm să fim «farisei», omorâtori ai lui Hristos, trădători şi nedemni de Legământul întemeiat pe sângele lui Hristos!

Într-adevăr, lungile tânguieli despre trădarea lui Iuda, nu sunt cântate în Săptămâna Mare pentru a copleşi pe acest om nefericit, ci pentru a ne reaminti pericolul în care suntem: de a asista la Cina cea de Taină, de a ne împărtăşi cu Trupul şi Sângele lui Hristos, aşa cum a făcut Iuda, pentru ca în clipa următoare să trădeze: «Chiar omul cu care eram în pace, în care am nădăjduit, care a mâncat pâinea mea, a ridicat împotriva mea călcâiul» (Psalmul 40, 9), şi Sfintul Ioan în capitolul 18, aminteşte de aceste profeţii în legătură cu Iuda.

Imnele care descriu întunecatele acţiuni ale trădării lui Iuda sunt tălmăcite ca avertismente pentru noi astăzi:

«Iuda neruşinatul a primit trupul care mântuieşte de păcat si dumnezeiescul Sânge vărsat pentru lume. El n-a pregetat să bea Acest Sânge pe care l-a vândut cu preţ de bani... Nebunia zgârceniei îl face să turbeze împotriva Stăpânului său. Să fugim de această ispită!

Nimeni să nu se apropie, o, credincioşi de Taina Cinei; nimeni ca Iuda să nu se apropie de Masa Sfântă ca să trădeze; el, când şi-a primit părticica, s-a despărţit de Pâinea Vieţii...» (Utrenia din Joia Mare).

Apoi, la Sfânta Liturghie din Joia Mare ne apropiem de Sfântul Potir, făgăduind: «...nici sărutare Îţi voi da ca Iuda...».

Copilul: Cum putem să devenim Iuda, dacă Hristos a fost trădat, răstignit şi când ştim foarte bine că a înviat!

Bătrânul: Ceea ce Iuda i-a făcut lui Iisus, noi putem face fraților noștri: «Adevărat zic vouă: întrucât ați făcut unuia dintr-acești frați ai Mei, prea mici, Mie Mi-ați făcut» (Matei 2, 31-46). Această frază a lui Iisus se găsește în Evanghelia care se citește la începutul Postului Mare, în Duminica înfricoșatei Judecăți, spre a ne reaminti că acțiunile noatre pot să ne apropie sau să ne depărteze de Dumnezeu. Noi venim la Biserică în timpul Săptămânii Mari nu pentru a evoca trecutul, pentru a asculta cântece minunate, pentru a auzi o povestire care ne mișcă profund. Patimile lui Hristos ne privesc personal.

Copilul: Găsesc că Săptămâna Patimilor este foarte impresionantă, dar cum mă privește personal ceea ce s-a întâmplat acum aproape două mii de ani?

Bătrânul: Un preot m-a învățat într-o zi cum să trăiesc Săptămâna Patimilor: «Ascultă Evanghelia și spune-ți că tu ești în povestire, undeva. Plasează-te pe Golgota, la piciorul Crucii. Cu toată sinceritatea, unde zici că ar fi locul tău?»

Să fim corecți cu noi înșine; nu suntem, evident, nici Maica Domnului, nici Sfântul Ioan. Frica ne va stăpâni ca și pe Sfântul Petru și pe ceilalți ucenici; somnolența, ne va doborî, ca în Grădina Ghetsimani. «Privegheați împreună cu Mine» ne îndeamnă Iisus; dar pleoapele ne sunt grele și picioarele obosite.

Să cercetăm, să ne examinăm îndeaproape faptele noastre trecute: câți prieteni nu am trădat numai prin faptul că am vorbit rău despre ei? Expresia: «E vrednic de pedeapsa cu moartea» nu este oare pronunțată cu prea mare ușurință în conversațiile noastre; vai, cine suntem noi ca să judecăm? Nu suntem oare adeseori «fariseii» care pronunțau sentințe în numele Legii?

În paralel cu Iuda, Părinții Bisericii ne propun pe tâlharul de pe cruce. Putem prinde această ultimă punte de salvare ca să strigăm către Hristos, să ne ierte păcatele! Alte imne ne evocă pe femeia păcătoasă care ungea picioarele lui Iisus cu un parfum de mare preț; despre ea a spus: «Iertate sunt păcatele ei cele multe, căci mult a iubit» (Luca 7, 47). Iată ce ne învață Biserica, iată ce trebuie să înțelegem pentru

a putea imita pe cei care au aflat milă de la Dumnezeu, căci Legământul pecetluit cu Sângele lui Hristos ne obligă integral. Necredincioşia noastră a creştinilor e mult mai gravă decât aceea a lui Israel, căci preţul Legământului nostru este inestimabil, este preţul dumnezeiescului Sânge.

«Gândiţi-vă, cu cât mai mare, mai aspră fi-va pedeapsa cuvenită celui ce a călcat în picioare pe Fiul lui Dumnezeu şi a nesocotit sângele testamentului cu care s-a sfinţit şi a batjocorit duhul harului» (Evrei 10, 29).

Astfel fiind, să nu judecăm pe cei ce au răstignit pe Hristos, ci să fim atenţi să ne împărtăşim în Joia Mare, cerând cu lacrimi harul lui Dumnezeu, căci El iartă pe cei ce cer mila Sa.

Să nu uităm că ucenicii, Maria, Maica lui Iisus, primii creştini au fost evrei. Ei n-au renegat niciodată legea părinţilor lor. Biserica nu este ruptă de Vechiul Legământ, ci, mai degrabă, în continuarea lui. Când mărturisim cu credinţă Întruparea, când mărturisim pe Dumnezeu făcut Om, să ne aducem aminte totdeauna că Fiul lui Dumnezeu, Iisus Hristos S-a făcut evreu! Să cinstim în icoana Sa, imaginea lui Dumnezeu revelată într-un chip semitic.

Înainte de încheiere, să examinăm câteva texte ale Sfinţilor Apostoli, cum au înţeles ei trecerea de la Vechiul la Noul Legământ, de la Vechiul la Noul Testament?

În cuvântul său, ţinut în templu, Sfântul Petru le spune evreilor: «Bărbaţi israeliţi, voi sunteţi fiii proorocilor şi ai legământului pe care l-a făcut Dumnezeu cu părinţii noştri când a spus lui Avraam: „întru seminţia ta se vor binecuvânta toate neamurile pământului". Dumnezeu, înviind pe Fiul Său, L-a trimis întâi la voi, să vă binecu-vinteze, ca fiecare să se întoarcă de la răutăţile sale» (Faptele Apostolilor 3, 25-26).

Aşadar, Legământul nu este retras unora pentru a fi dat altora, ci toţi evreii mai întâi, ne-evreii apoi, noi devenim cu adevărat fraţi în Hristos, fiindcă prin credinţă suntem cu toţii urrnaşii lui Avraam, deci trebuie să fim credincioşi primului Legământ. Dar ni se cere şi mai mult încă – evreilor şi ne-evreilor –, căci trebuie să ne depăşim Legea scrisă pe piatră şi să încheiem un Legământ Nou cu Dumnezeu prin Legea scrisă în inimile noastre potrivit profeţiilor lui Ieremia.

Legea trebuie să vieze în noi, la fel cum Împărăția cerurilor este înlăuntrul nostru, pentru a dobândi în Hristos o legătură mai aproape de Dumnezeu.

Cât despre destinul lui Israel, Sfântul Apostol Pavel a scris lucruri surprinzătoare: «Oare, lepădat-a Dumnezeu pe poporul Său? Nicidecum! Căci şi eu nu sunt israelit, din urmaşii lui Avraam, din seminția lui Veniamin?... S-a poticnit oare ca să cadă? Nicidecum! Şi prin căderea lor, neamurilor le-a venit mântuirea...Dar dacă greşala lor a fost bogăția lumii şi micşorarea lor bogăție neamurilor, cu cât mai mult numărul lor!... Căci dacă înlăturarea lor a adus împăcarea lumii, ce va fi primirea lor la un loc, dacă nu o înviere din morți» (Romani 11, 1-15).

Pentru Sfântul Apostol Pavel şi pentru apostoli, Israel e pus, oarecum, în aşteptare. Dar nu ar putea exista o înțelegere creştină a Scripturilor, dacă ea nu ar fi pregătită în Vechiul Testament de către profeți şi această pregătire rămâne; legea de iubire, Noul Legământ, inima nouă, adevărata nuntă; toate acestea sunt în Vechiul Testament (la fel şi «Sluga»)! Şi ele există chiar dacă pentru noi Noul Testament prezintă într-o interpretare luminoasă: «Darurile lui Dumnezeu sunt făcute fără părere de rău».

ΗΕΛΙΟΦΟΡΟΣ
ΗΑΠΑΓΑΣΙΣ
ΗΑΠΕΝΤΗ
ΚΟΦΗ
ΗΚΟΙΜΗΣΙΣ

PARTEA A V-A

Crucea şi Învierea

CUPRINS

CAP. I: TAINA CRUCII VESTITĂ
ÎN VECHIUL TESTAMENT/ **181**
Jertfa lui Isaac/ **181**
Mielul pascal/ **185**
1. Mielul pascal şi ieşirea din Egipt (**185**); 2. Mielul pascal în tradiţia biblică (**188**); a) Sărbătoarea Paştelui (**188**); b) Isaia şi Mielul pascal (**189**); c) Ioan Botezătorul şi Mielul pascal (**190**); d) Ioan Evanghelistul şi Mielul pascal (**190**)
Semnul lui Iona/ **192**
Semnul Crucii în textele biblice/ **195**

CAP. II: PATIMILE DOMNULUI/ **198**
Învierea lui Lazăr/ 198
Intrarea triumfală în Ierusalim/ **202**
Ungerea din Betania/ **205**
Cina cea de Taină din Joia Mare/ **207**
Spălarea picioarelor (**208**); 2. Cina cea de taină (**209**); 3. Cuvântarea de despărţire (**211**); 4. Trădarea lui Iuda (**215**); 5. Agonia din Ghetsimani şi arestarea (**217**)
Interogatoriul lui Iisus/ **218**
1. Procesul evreiesc (**218**); 2. Lepădarea lui Petru (**219**); 3. Procesul roman (**220**)
Răstignirea/ **223**

Taina Crucii/ **225**
Cuvintele rostite pe Cruce (**226**); Odihna lui Hristos în mormânt (**237**); Epitaful (**239**)

CAP. III: ÎNVIEREA/ **247**
Mărturiile/ **247**
Mormântul gol/ **248**
Vestirea învierii de către îngeri/ **249**
Arătările Celui Înviat/ **252**
1. Arătarea către Maria Magdalena (**252**); 2. Arătarea către cei doi ucenici, spre Emaus (**253**); 3. Arătarea către Petru (**255**); 4. Arătarea către cei doisprezece (**256**); 5. Cea de-a doua arătare către Apostoli la Ierusalim (**257**); 6. Arătarea către şapte Apostoli (**258**); 7. Arătarea către cei unsprezece ucenici în Galileea (**261**); 8. Arătarea la mai mult de cinci sute de ucenici (**261**); 9. Arătarea către Apostolul Iacov (**262**); 10. Arătarea după patruzeci de zile: Înălţarea (**262**)

CAP. IV: ÎNVIEREA NOASTRĂ PRIN BOTEZ/ **263**
De la Răstignirea şi de la Învierea lui Hristos la Botezul nostru/ **263**
Vestirea Botezului în Vechiul Testament/ **264**
1. Apa este la originea vieţii (**264**); 2. Apa poate să inunde, să înnece şi să distrugă (**265**); Potopul (**265**); Trecerea prin Marea Roşie (**265**)
Botezul în Noul Testament/ **266**
1. Sensul cuvântului botez (**266**); 2. Convorbirea lui Iisus cu Nicodim (**266**); 3. Botezul lui Ioan şi Botezul lui Iisus (**268**)
Săvârşirea Botezului/ **269**
1. Lepădările (**269**); 2. Convertirea (**269**); 3. Sfinţirea apei botezului (**271**); 4. Întreita afundare (**272**); 5. Mirungerea (**272**); 6. Împărtăşirea cu Trupul şi Sângele Domnului - Cuminecarea (**273**); 7. Asumarea personală a Botezului (**273**)

CAPITOLULUL I

TAINA CRUCII VESTITĂ ÎN VECHIUL TESTAMENT

Răstignirea Domnului nostru Iisus Hristos, eveniment extraordinar şi unic, a fost pregătită şi anunţată încă de la cele dintâi cuvinte ale Sfintei Scripturi, fiindcă deja, cu prilejul căderii omului, Dumnezeu spune şarpelui: «Unui urmaş al femeii îi vei muşca călcîiul dar el[1] îţi va zdrobi capul» (Facerea 3,15). Va trebui totuşi să aşteptăm până în epoca lui Avraam, prin anul 1850 î.Hr., astfel încât Crucea şi Învierea Domnului să fie prefigurate clar în evenimentul cel mai dramatic din viaţa lui Avraam.

A) JERTFA LUI ISAAC

Vă amintiţi că patriarhul Avraam şi soţia sa Sarra, când erau în vârstă înaintată avuseseră un fiu, potrivit făgăduinţei ce fusese făcută de Domnul[2]. E uşor de închipuit bucuria lui Avraam şi a Sarrei la naşterea primului lor copil şi dragostea cu care l-au înconjurat pe Isaac care le fusese dat de Dumnezeu pentru credinţa lor, cu

---

[1] «El îţi va zdrobi capul». Textul ebraic spunea: «Sămânţa femeii îţi va zdrobi capul». Traducerea greacă a Septuagintei este aceea care începând fraza printr-un pronume masculin a dat acestui text semnificaţia sa clar mesianică (noi cităm aici textul Septuagintei tradus cu două secole înainte de Hristos).

[2] Vezi Partea a II-a, cap. I.

făgăduinţa unei seminţii numeroase. Ei bine, Dumnezeu vrea să-l pună pe Avraam la încercare încă o dată în legătură cu acelaşi fiu Isaac. Cartea Facerii este aceea care ne relatează acest lucru (22, 1-14):

«Dumnezeu a zis lui Avraam: «Ia pe fiul tău, pe Isaac, pe unicul tău fiu pe care îl iubeşti[3], du-te în pământul Moria şi adu-l acolo ardere de tot pe un munte pe care ţi-l voi arăta Eu». Aţi înţeles bine: Dumnezeu îi porunceşte lui Avraam să-şi omoare fiul mult iubit şi să-l ofere ca jertfă la fel ca şi in încercările precedente Avraam nu şovăie. El pune samarul pe un asin, taie lemne pentru jertfă, ia cu sine două slugi şi pe fiul său şi porneşte la drum. După trei zile, Avraam vede în depărtare locul indicat şi porunceşte slugilor sale să-l aştepte cu asinul. El pune chiar pe umerii lui Isaac lemnele, ia în mâini o făclie aprinsă şi un cuţit şi pleacă amândoi. Isaac mergând cu lemnele pe umăr şi urcând spre locul jertfei nu vă face să vă gândiţi la Domnul Iisus Care merge spre Golgota şi îşi poartă Crucea?

Istorisirea continuă; Isaac îl întrebă pe tatăl său: «Iată avem focul şi lemnele, dar unde este mielul pentru jertfă?» şi Avraam răspunde: «Dumnezeu va îngriji de mielul pentru jertfă, fiul meu». Sosit la locul indicat Avraam înalţă jertfelnicul, aşezând lemnele, şi îl leagă pe Isaac pe jertfelnic. În momentul în care ia cuţitul ca să junghie pe fiul său, îngerul Domnului îl strigă şi îi spune: «Să nu faci vreun rău copilului. Acum cunosc că te temi de Dumnezeu: şi n-ai cruţat nici pe singurul fiu al tău». Avraam vede un berbec care-şi încurcase coarnele în tufiş şi îl oferă ca jertfă în locul lui Isaac. Acestui loc, Avraam îi dă numele de Iahveire, adică «Dumnezeu poartă de grijă!». Îngerul reînnoieşte atunci lui Avraam

---

[3] Dumnezeu reia acest cuvânt şi îl aplică propriului Fiu în ziua Botezului Său în Iordan (Matei 3, 17; Marcu 1, 11; Luca 3, 22); apropierea între Isaac şi Iisus este, deci, revelată de către Dumnezeu Însuşi».

făgăduinţa lui Dumnezeu: «Te voi binecuvânta cu binecuvântarea Mea şi voi înmulţi nespus neamul tău ca să fie ca stelele cerului şi ca nisipul de pe ţărmul mării, şi va zdrobi neamul tău cetăţile duşmanilor tăi şi se vor binecuvânta prin neamul tău toate popoarele pământului pentru că ai ascultat glasul Meu» (Facere 22, 17-18).

Istorisirea e tulburătoare prin simplitatea sa. Nu se vorbeşte în ea despre sentimentele lui Avraam, despre neliniştea sau despre temerile sale. Nu ni se spune dacă cuţitul a tremurat în mâna sa. Avraam nu înţelege de ce i se cere acesta jertfă şi totuşi ascultă porunca lui Dumnezeu, dând dovadă de supunere şi de credinţă totală. Isaac de asemenea dă dovadă de o încredere fără margini în tatăl său şi nu se revoltă. Jertfa cerută lui Avraam, aceea a moştenitorului făgăduinţei, instrumentul chiar al speranţei sale, cere o credinţă dincolo de orice raţiune, o ascultare absolută, o îndredere totală în Dumnezeu. Avraam e convins, în ciuda tuturor aparenţelor, că Dumnezeu îşi va ţine făgăduinţa. Mai mult, ne este arătat limpede că istoria mântuirii e constituită nu numai prin hotărârile lui Dumnezeu, ci şi prin voinţa omului când el ştie că speranţa sa îşi are rădăcinile numai în Dumnezeu: «Facă-se voia Ta...».

Sfântul Grigore Palama, Arhiepiscopul Tesalonicului (†1359), reamintind fraza Sfântului Ioan: «Şi aceasta este biruinţa care a biruit lumea: credinţa noastră!» (1 Ioan 5, 4), scrie despre Avraam:

«Cine a făcut din el tatăl unei mulţimi de popoare? (...) Nu credinţa sa în făgăduinţele care atunci erau de neînţeles? El ţinea, într-adevăr, pe unicul său moştenitor gata pentru jertfă şi, o minune, nu pierdea cât de puţin credinţa în venirea prin el a numeroşi copii! Bătrânul nu pare atunci ca un nebun celor care privesc realităţile prin raţiune? Dar dezlegarea finală pe care harul lui Dumnezeu a dat-o acestor evenimente a arătat că credin-

ța nu este o nebunie, ci o cunoaștere care depășește orice raționament»[4].

Autorul Epistolei subliniează un alt aspect al acestor evenimente: «Prin credință, Avraam, când a fost încercat, a adus pe Isaac jertfă.(...) Dumnezeu, a socotit el, este puternic să-l învieze şi din morți; drept aceea l-a dobândit înapoi, ca un fel de pildă (a Învierii) Lui, ca un simbol[5]» (Evrei 11, 17-19)

Într-adevăr, salvarea lui Isaac prefigurează în chip tainic Patimile şi Învierea Domnului şi a a tuturor oamenilor. Avraam şi-a a oferit fiul şi Dumnezeu l-a înlocuit printr-un miel. Dumnezeu a dat pe propriul Său Fiu, pe Mielul lui Dumnezeu, pentru a mântui pe om: «Căci Dumnezeu aşa a iubit lumea, încât pe Fiul Său Cel Unul Născut L-a dat ca oricine crede în El, să nu piară, ci să aibă viață veşnică» (Ioan 3, 16).

Peste aproape şase sute de ani, în timpul lui Moise, Dumnezeu ne va da un alt semn vestitor al morții şi al învierii Fiului Său.

---

[4] Triade II, 3, 43.

[5] Simbolul e o realitate în lumea vizibilă, care corespunde unei alte realități, uneori vizibilă, alteori invizibila, dar totdeauna dincolo de ceea ce e reprezentat. Simbolul e un semn care arată spre acel adevăr dintru început, mai vast, al cărui înțeles e inepuizabil şi cu care e legat în chip tainic. Simbolul nu este descifrat odată pentru totdeauna. Putem aşadar medita la nesfârşit asupra semnificațiilor sale posibile şi putem să ne lăsăm călăuziți prin el, pe calea care duce din nou la simbolizat, adică la originea sa adevărată. Simbolul e o realitate vie care ne metamorfozează. Nu trebuie să confundăm simbolul cu alegoria. Alegoria e o ilustrare mai mult artificială şi fantezistă a unor realități şi abstracțiuni ce pot fi cunoscute sau exprimate pe alte căi. De exemplu: reprezentarea unei femei care poartă un corn al abundenței este alegoria belşugului.

B) MIELUL PASCAL

1. MIELUL PASCAL ŞI IEŞIREA DIN EGIPT
(Ieşirea sau Exodul)

După episodul Rugului aprins, Moise îşi ia rămas bun de la socrul său, ia cu el pe soția şi pe fiii săi şi se întoarce în Egipt, ascultând de misiunea cu care îl însărcinase Dumnezeu – să-şi elibereze poporul din sclavie şi să-l călăuzească spre Pământul Făgăduinței (Ieşire 4, 20).

Moise şi fratele său Aaron merg la Faraon şi îi cer să permită poporului lor să plece în pelerinaj «ca să aducă jertfă Domnului Dumnezeu» (Ieşire 5, 3). Dar Faraonul refuză – el nu cunoaşte pe Domnul – el impune evreilor munci şi mai grele pentru ca aceştia să nu mai aibă timp să gândească, nici să se răzvrătească şi fiii lui Israel pierd curajul şi sunt necăjiți, mai degrabă, pe Moise de îngreunarea muncii lor.

Dar Dumnezeu nu-şi părăseşte poporul şi îl însărcinează pe Moise să facă minuni care, la început inofensive, devin apoi adevărate plăgi, chiar calamități; din orgoliu şi din interes, Faraon luptă mult timp împotriva lui Dumnezeu.

La început Dumnezeu înroşeşte ca sângele apa Nilului (Ieşire 7, 20), urmează alte calamități: invazii de țânțari şi de tăuni, apoi vitele sunt lovite de o ciumă îngrozitoare şi mor; altădată un praf subțire acoperă oamenii şi animalele cu bube; apoi grindină şi fulgere urmează unele după altele; apoi lăcustele devorează totul în calea lor şi la sfârşit, întunericul acoperă Egiptul.

Dacă aceste plăgi, care se abat, pot apărea ca fenomene naturale, intensitatea, succesiunea lor şi momentul în care se produc permit egiptenilor să vadă în

ele «Degetul lui Dumnezeu». Cea de-a zecea plagă va fi mai gravă şi mai tainică: îngerul lui Dumnezeu va trece în timpul nopţii şi toţi cei dintâi născuţi din Egipt vor pieri (Ieşire 11 şi 12). Domnul spune lui Moise: «încă o plagă voi mai aduce asupra lui Faraon şi asupra Egiptului, după aceea vă vor da drumul de aici» (Ieşire 11, 1).

Moise adună pe toţi bătrânii lui Israel şi le comunică îndrumările Domnului:

«Alegeţi un miel de un an, fără cusur, pentru fiecare familie şi omorâţi-l; strângeţi sângele şi cu mănunchi de isop, veţi unge pragul cel de sus şi amândoi uşorii uşii caselor voastre. Frigeţi mielul şi mâncaţi-l în întregime; ceea ce va rămâne pe a doua zi să ardeţi în foc. Mânca-ţi-l cu azimi şi cu ierburi amare; să aveţi coapsele încinse, încălţămintea în picioare şi toiegele în mâinile voastre. Este Paştele Domnului. Domnul va trece peste pământul Egiptului ca să lovească peste toţi întâii născuţi. El va vedea sângele pe pragul cel de sus şi pe uşorii uşilor voastre; atunci El nu va lăsa pe Nimicitorul să intre în casele voastre spre a lovi» (Ieşire 12, 1-13).

Fiii lui Israel au făcut exact ceea ce le spusese Domnul. La miezul nopţii Domnul a lovit pe fiecare dintre primii născuţi în Egipt, de la cel mai bogat până la cel mai sărman. A fost un vaiet în noaptea aceea în tot Egiptul, căci nu se afla o singură casă egipteană ocolită de moarte.

Astfel s-a făcut că, înspăimintat de catastrofele atrase asupra ţării sale, Faraon se hotărăşte să-i lase pe evrei să plece şi a fost o plecare grăbită, după ce au sărbătorit, în picioare stând, Paştele Domnului.

Moise va putea, aşadar, conduce pe ai săi spre Ţara Făgăduinţei; îndată după plecarea lor, egiptenii îşi dau seama că mâna lor de lucru ieftină a plecat; ei se pornesc în grabă în urmărirea celor plecaţi cu caii şi cu carele de război. La vederea egiptenilor, evreii încep să-şi piardă

curajul şi să se tânguie: «Oare nu erau morminte în ţara Egiptului, de ce ne-ai adus să murim în pustie?» (Ieşire 14, 11). «E mai bine să fim robi egiptenilor, decât să murim în pustia aceasta» (Ieşire 14, 12). Moise nu pierde curajul, pentru a traversa Marea Roşie îşi înalţă toiagul, Dumnezeu trimite un vânt puternic care despică marea. Fiii lui Israel pot trece ca pe uscat. Îngerul Domnului care e mereu înaintea lor trece înapoia lor: egiptenii cu carele lor, pornesc în grabă în urmărirea lor, dar roţile carelor se afundă în mâl; Moise face un nou gest. Dumnezeu întoarce vântul, şi dimineaţa, marea reluându-şi locul obişnuit, acoperă armata Faraonului şi o îneacă.

Aceasta e descrierea pe scurt a Paştelui, către anul 1225 înaintea erei creştine, probabil sub Ramses II, faraon al Egiptului. Originea cuvântului «Paşte» (în evreieşte: Pesah) nu e lămurită; el e legat de verbul pasah = a sări, a trece peste, a trece dincolo; sărbătoarea Paştelui a căpătat astfel înţelesul cuvântului trecere; am văzut într-adevăr pe Nimicitorul sărind, oarecum, peste casele însemnate cu sângele Mielului; Paşte mai înseamnă, deasemenea, trecerea Mării Roşii de către poporul ales, trecere de la sclavie la libertatea ţării făgăduite. Această trecere prin apă anunţă deja trecerea spre Împărăţia lui Dumnezeu prin apa Botezului.

Poate că această stare de sclavie în Egipt, înainte de «marea trecere», prezintă o oarecare înlesnire: bătuţi, umiliţi, constrânşi să muncească, oamenii primeau hrană şi nu aveau timp şi putere să reflecteze; în timp ce libertatea reprezintă efortul de a ne asuma îndoiala, descurajarea; şi în această viziune trebuie să înţelegem necontenitele răzvrătiri ale evreilor împotriva lui Moise şi chiar împotriva lui Dumnezeu în timpul celor patruzeci de ani de rătăcire a lor prin deşert.

Lumea actuală, plină de plăceri, de încântări şi închipuiri, este sclavia care ne orbeşte şi ne leagănă, ne

trage înapoi şi ne adoarme; noi găsim în aceasta justificarea pentru faptul că nu pornim la drum cu smerenie (cu mijlocul încins), hotărâţi (cu toiagul în mână) şi lejeri (cu sandale în picioare) spre împărăţia pe care Iisus a promis-o celor săraci cu duhul.

2. MIELUL PASCAL ÎN TRADIŢIA BIBLICĂ

a) Sărbătoarea Paştelui

«Când fiii voştri vă vor întreba ce înseamnă această rânduială, voi să le spuneţi: aceasta este jertfa ce o aducem de Paşte Domnului, Care în Egipt a trecut pe lîngă casele fiilor lui Israel, când a lovit Egiptul, iar casele noastre le-a izbăvit» (Ieşire 12, 26-27).

Din generaţie în generaţie părinţii vor transmite copiilor lor înţelesul acestei sărbători. Mielul pascal nu trebuie să fie o jertfă zadarnică a cărei semnificaţie a fost uitată. Începând din noaptea timpurilor, prin Legea dată de Dumnezeu lui Moise, şi de Moise poporului său (Deuteronom 6, 20-25), simbolul Mielului va fi păstrat cu sfinţenie şi va rămâne mereu prezent în memoria lui Israel. Mielul fără pată reaminteşte Evreilor că primul lor născut a fost salvat de la moarte şi că poporul întreg a fost eliberat din sclavie şi de muncile forţate pentru a merge spre Ţara Făgăduinţei.

La sărbătoarea Paştelui, celebrată potrivit regulilor stabilite de Lege, cel mai tânăr din fiecare familie pune, începând din epoca lui Moise, întrebarea următoare:

«De ce noaptea aceasta e deosebită de toate celelalte nopţi?»[6] Atunci, bătrânul comunităţii ce stă

[6] Să observăm că sistemul nostru de întrebări şi răspunsuri, între copil şi bătrân îşi are rădăcinile în tradiţia iudaică.

împrejurul Mielului jertfit[7], evocă ieşirea poporului lui Israel, marea călătorie din timpul nopţii, sub conducerea Domnului Dumnezeu Însuşi, manifestat în chip de nor sau de stâlp de foc. Bătrânul aminteşte, din negura vremilor, în imaginaţia copilului cuprins de mirare, imaginea lui Moise agitându-şi toiagul asupra Mării Roşii, valurile despărţite în două şi Marea Trecere (Pesah = Paşte) a lui Israel, cu piciorul printre zidurile înalte de apă. Apoi, Mâna puternică a lui Dumnezeu eliberează pentru totdeauna pe evrei de prigonitorii lor egipteni, căci valurile de apă se adună la loc şi acoperă pe Faraon cu carele şi călăreţii săi cu tot.

b) Isaia şi Mielul pascal

«Câte am auzit şi am cunoscut şi pe care părinţii noştri ni le-au povestit,
Nu s-au ascuns de fiii lor din neam în neam» (Psalmul 77, 3-4).

Profetul Isaia a primit drept moştenire, ca orice evreu, Mielul pascal prin povestire de la părinţii săi; când va descrie chinurile Slugii suferinde (Slujitorul pătimitor), umilinţă, batjocură, om al durerii care nu se împotriveşte răului, care îşi oferă spatele spre a fi lovit şi rabdă palme şi scuipări fără a-şi feri faţa sa (Isaia 50, 4-9), Isaia va face să coincidă acest sacrificiu voluntar şi ispăşitor al lui Mesia sau al lui Hristos ce avea să vină (Isaia 53, 4-5) cu Mielul jertfit în tradiţia mozaică. Într-adevăr, cea de-a patra Cântare a Slugii lui Dumnezeu se termină cu jertfirea Mielului nevinovat:

---

[7] Paştele în Tradiţia vechiului Israel era sărbătorit în preajma sărbătorii Mielului jertfit, potrivit cu indicaţiile date de Moise, aceasta până la dărâmarea Templului din Ierusalim, distrugere pe care Domnul o va compara cu moartea Trupului Său.

«Ca un Miel spre junghiere s-a dus şi ca o oaie fără de glas înaintea celor ce o tund, aşa nu Şi-a deschis gura Sa. Întru smerenia Lui judecata Lui s-a ridicat şi neamul Lui cine îl va spune? Că s-a luat de pe pământ viaţa Lui! Pentru fărădelegile poporului Meu a fost adus spre moarte. Mormântul Lui a fost pus lângă cel fără de lege şi cu cei făcători de rele, după moartea Lui, cu toate că nu săvârşise nicio nedreptate şi nici înşelăciune nu fusese în gura Lui...Şi-a dat viaţa ca jertfă pentru păcat... Şi-a dat viaţa Sa spre moarte şi cu cei făcători de rele a fost numărat. Că El a purtat fărădelegile multora şi pentru cei păcătoşi Şi-a dat viaţa» (Isaia 53, 7-9, 12).

c) Ioan Botezătorul şi Mielul pascal

Chipul Mielului mântuitor, transmis din tată în fiu, din gură în gură, a luminat pe profetul Celui Preaînalt, Ioan Botezătorul, care striga pe malurile Iordanului, la vederea unui Om cu înfăţişare smerită: «Iată Mielul lui Dumnezeu Care ridică păcatele lumii» (Ioan 1, 29), desemnând astfel pe Iisus ca Sluga suferindă a lui Isaia, Care avea să fie dat morţii ca jertfă pentru păcatele multora.

d) Ioan Evanghelistul şi Mielul pascal

Sluga suferindă «străpunsă pentru păcatele noastre» (Isaia 53,5), Mielul jertfit va fi prezent în memoria celuilalt Ioan, Evanghelistul, ucenicul preaiubit, martorul celei mai mari nedreptăţi din toate timpurile. El îşi va aduce aminte că Mielul fără pată nu trebuie să aibă, potrivit regulilor stabilite prin legea lui Moise, nici un os zdrobit şi se va minuna de faptul că soldatul însărcinat să-i omoare pe cei răstigniţi, zdrobindu-le oasele picioarelor, va găsi de cuviinţă, ajuns în faţa lui Iisus, să-l stră-

pungă coasta cu o lovitură de lance (Ioan 19, 33-37).

În felul acesta se transmite tradiția poporului lui Dumnezeu de la Vechiul la Noul Legământ prin același simbol: sângele Mielului cu care evreii stropeau ușorii de la ușile lor devine sângele Noului Legământ, sângele Celui Răstignit și Înviat. Simbolul Mielului nu va sfârși niciodată de a se manifesta în vecii vecilor, până în eternitatea lumii ce va să vie. Într-adevăr ni se revelează în Apocalipsă că, după sfârșitul lumii, drepții vor contempla și vor preamări neîncetat Mielul înjunghiat șezând pe tronul lui Dumnezeu: «Fericiți cei chemați la cina nunții Mielului!» (Apocalipsa[8] 19, 9), strigă un înger cu voce puternică către Sfântul Ioan Evanghelistul în contemplație. Cine sunt acești chemați? Ce este cina nunții Mielului? Sa fim atenți! Să nu pierdem moștenirea pe care o avem de la Moise, luminată de Isaia, semnalată de Ioan Botezătorul prietenului Mirelui, recunoscută după lovitura de lance, de către Ioan Botezătorul: să-L căutăm pe Mielul lui Dumnezeu și să alergăm în întâmpinarea cinei nunții Lui; «Paștile Domnului» este pregătit pentru noi, să ne curățim deci pentru a ne împărtăși[9] după cum îndeamnă și Apostolul Pavel: «Curățiți aluatul cel vechi[10], ca să fiți frământătură nouă, precum și sunteți

---

[8] Apocalipsa este un cuvânt grecesc care înseamnă revelație, descoperire și este titlul ultimei cărți din Biblie și în care se relatează viziunea vremurilor din urmă (ta eschata) care s-a revelat Sfântului Ioan Evanghelistul în insula Patmos, locul exilului său.

[9] Bucata de pâine, luată din prescură și așezată pe sfântul disc, se numește Agneț sau Miel în Liturghia noastră. Când preotul taie această bucată la ritualul de pregătirea a darurilor de pâine și vin pentru Euharistie numit proscomidie, el rostește în taină versetele profetice: «Ca un Miel spre junghiere s-a dus...» (Isaia 53, 7 ș.u).

[10] Sfântul Pavel reamintește în acest text preceptele Legii: odată cu Mielul pascal trebuie să mănânci azime (pâine nedospită); el compară această pâine ușoară cu purificarea corpului și a sufletului, pregătire necesară pentru a consuma Paștele.

fără aluat. Căci Paştile nostru Hristos S-a jertfit pentru noi. De aceea să prăznuim nu cu aluatul cel vechi, nici cu aluatul răutății şi al vicleşugului, ci cu azimele curăției şi ale adevărului» (1 Corinteni 5, 7-8).

C) SEMNUL LUI IONA

Moartea şi Învierea lui Hristos ne sunt anunțate, de asemenea, printr-o istorisire a Vechiului Testament, în Cartea lui Iona. Hristos Însuşi va recunoaşte vestirea morții Sale şi învierii Sale când spune: «Dar, semn nu i se va da, decât semnul lui Iona proorocul» (Matei 12, 39). Iată această istorisire aşa cum ne este relatată în toată simplitatea ei în Cartea lui Iona, profet care a trăit, fără îndoială, către secolul al VI-lea înainte de Hristos. Povestirea lui Iona o găsim într-o mică carte al cărui fundament istoric nu-l cunoaştem, dar care nu e lipsită de umor şi care ne destăinuie, în chip tainic, planul lui Dumnezeu.

Iona, om din sânul poporului evreu, este chemat de Dumnezeu să meargă să predice pocăința la Ninive[11], capitala Siriei, al cărui teritoriu corespunde aproximativ cu acela al Irakului de astăzi; Iona nu vrea să îndeplinească această poruncă, presimțind că Dumnezeu va ierta oraşul Ninive ce se pocăieşte şi se teme să nu apară ridicol cu amenințările lui lipsite de valoare. Pentru a arăta refuzul său se îmbarcă la Ioppe, astăzi Jaffa, port din Israel, cu destinația Tarsis[12].

În plină mare, o furtună puternică zguduie corabia; călătorii cuprinşi de panică au strigat fiecare către

---

[11] Ninive este astăzi o suburbie a oraşului Moşul, situat pe malul stâng al Tigrului. Profetul Iona este şi acum cinstit aici de creştini şi de musulmani; numeroşi pelerini vin să se închine la mormântul său.

[12] Poate Tartessos din Spania, care în epoca în care a fost. scrisă povestirea era socotit capătul lumii, dacă nu e vorba de Tars din Asia Mică.

Dumnezeul lui. Dar Iona se coborâse în fundul corabiei, se culcase şi adormise. În ciuda rugăciunilor tovarăşilor săi, furtuna se intensifică; atunci este deşteptat Iona şi se trage la sorţi în speranţa descoperirii celui răspunzător de mânia divină care a iscat furtuna. Sorţii îl arată pe Iona, care mărturiseşte că el este vinovat. În ciuda oricărei ezitări din partea marinarilor, care erau oameni cumsecade, Iona, după ce a mărturisit că furtuna nu se va linişti decât dacă el va fi aruncat în mare, este în cele din urmă aruncat în apă. Furtuna se linişteşte îndată şi echipajul dă slavă lui Dumnezeu. Cât priveşte pe Iona, care se zbate în valuri, iată că un «peşte» mare – cetaceu sau rechin – îl înghite în întregime. Din adâncul disperării sale, în pântecele monstrului, Iona strigă spre Domnul şi îi adresează o rugăciune cerându-I izbăvirea. Ea va veni «după trei zile şi trei nopţi», când Iona va fi aruncat de animal pe o plajă de nisip.

Profetul porneşte atunci la drum spre Ninive, unde anunţă pe locuitori că cetatea va fi distrusă, după cum îi poruncise lui Domnul. Dar, iată că ninivitenii, înainte chiar ca Iona să fi sfârşit de străbătut străzile cetăţii, se vor pocăi cu toţii; de la sclav la rege, ei se vor acoperi cu sac şi cenuşă; Dumnezeu hotărăşte atunci să-i ierte şi deci să nu distrugă cetatea. Iona se înfurie – cum va face mai târziu fratele mai mare din parabolă, când fiul risipitor va fi iertat. Iertarea lui Dumnezeu îl arată mincinos pe profetul Său care anunţase distrugerea cetăţii, şi Iona, furios, se refugiează într-o grădină din preajma cetăţii ca să doarmă. Dumnezeu făcu să crească o plantă mare de ricin spre a ocroti de soare capul lui Iona; acesta se simţea bine. Apoi Domnul făcu să fie roasă tulpina plantei de un vierme şi ricinul se usucă, astfel că razele soarelui, care loveau tâmpla lui Iona, îl deşteptară. Iona se întristă de aceasta până la revoltă. Dumnezeu îi spuse atunci: «O, Iona, tu ţi-ai făcut necaz pentru acest vrej

pentru care nu te-ai trudit, nici nu l-ai crescut, care şi-a luat fiinţă într-o noapte şi într-alta a pierit! Dar Mie cum să nu-Mi fie milă de cetatea cea mare a Ninivei cu mai mult de o sută douăzeci de mii de oameni, care nu ştiu să deosebească dreapta de stânga lor şi cu un mare număr de animale» (Iona 4, 11).

Iona, în ciuda împotrivirilor sale, trăieşte în intimitatea lui Dumnezeu şi în amărăciunea sa găseşte suficientă credinţă spre a adresa lui Dumnezeu un strigăt plin de încredere şi iubire. Această povestire este citită în întregime la Vecernia din Sâmbăta Mare, când comemorăm şederea lui Iisus în mormânt în aşteptarea învierii Sale. În vechime, în această zi, se făcea botezul catehumenilor. Această carte ne arată într-adevăr pe Iona, la ieşirea din mare, capabil să împlinească misiunea ce-i fusese încredinţată lui de Dumnezeu; la fel noi ieşim din apa botezului cu puterea vie a credinţei şi învăţăturilor lui Hristos. Sfinţii Evanghelişti ne vorbesc de Iona (Matei 12, 39-41), atunci când Hristos vesteşte pe faţă învierea Sa spunând: «...Dar semn nu i se va da – generaţiei Sale din neamul Său – decât semnul lui Iona»; Iona a rămas «trei zile şi trei nopţi» în fundul adâncului, ca şi Hristos în sânul pământului înaintea învierii Sale (Luca 11, 29-32; Matei 12, 39-42). Hristos ne reaminteşte chipul pocăinţei ninivitenilor după profeţia lui Iona şi întreabă lumea despre convertirea ei după venirea Sa în lume.

Convertirea cetăţii Ninive (Iona 3, 1-10) este precedată de rugăciunea lui Iona în pântecele balenei (Iona 2, 3-11). Acesta este imnul care constituie tema cântării a şasea din Canonul pe care îl cântăm la Utrenie. Irmosul[13] acestei ode exprimă ideea furtunii, care pentru noi

[13] La Utrenie, între citirea Sfintelor Evanghelii şi Laude se cântă o compoziţie poetică numită Canon şi care cuprinde 9 ode. Fiecare odă este compusă din mai multe strofe (tropare) introduse printr- un prim cântec numit irmos. Acest irmos îşi trage inspiraţia dintr-una din cele 9 ode biblice (1. Ieşire 15, 2-18; 2. Deuteronomul 32, 1-43; 3. I Samuel

reprezintă viata pe pământ şi abisul care semnifică păcatul: «Călătoresc pe marea frământată de grijile vieţii; păcatele care călătoresc cu mine mă aruncă în mare ca şi fiara distrugătoare de suflet. Cu Iona strig, o, Hristoase, scapă-mă din prăpastia morţii» (Irmos).

La slujba de înmormântare care are structura Utreniei, găsim şi Oda a şasea: «Marea vieţii văzând-o înălţându-se de viforul ispitelor, la limanul Tău cel lin alergând, strig către Tine: scoate din stricăciune viaţa mea, mult-Milostive».

Pe unele icoane ale coborârii lui Hristos în iad se poate observa că Domnul scoate pe Adam, pe Eva şi pe urmaşii lor din gura deschisă a unui monstru marin care simbolizează iadul. Biserica, într-adevăr, în urma exemplului lui Hristos, vede în povestirea lui Iona vestirea învierii Sale şi a noastră şi, prin urmare, a Botezului pentru iertarea păcatelor.

D) SEMNUL CRUCII ÎN TEXTELE BIBLICE

Moartea pe Cruce şi Învierea Domnului sunt deci anunţate în Vechiul Testament, aşa precum am văzut mai înainte, prin diferite relatări. Taina Crucii este evocată în diferite rânduri de textele biblice.

Cu prilejul sărbătoririi Înălţării Sfintei Cruci, la 14 septembrie, de exemplu, numeroase texte citite sau cântate în biserică, vorbesc de imagini simbolice ale Vechiului Testament care au prefigurat într-un anume fel dinainte semnul Crucii. Iată câteva exemple:

2, 1-10; 4. Avacum 3, 1-19; 5. Isaia 26, 9-20; 6. Iona 2, 3-10; 7. Daniel 3, 26-56; 8. Daniel 3, 57-88; 9. Luca 1, 47-55; 68-79) şi reprezintă, astfel, «legătura» (în greacă = hirmos) între oda biblică şi sărbătoarea zilei. De exemplu la Utrenia de Duminica, Irmosul primei ode face aluzie la cântările evreilor după trecerea Mării Roşii ca şi la Înviere. În anumite parohii se citesc odele biblice (sau unele dintre ele) înainte de a cânta odele canonului.

În Sfânta Evanghelie ce se citeşte în duminica dinaintea sărbătorii auzim:

- «După cum Moise a înălţat şarpele în pustie[14] aşa trebuie să se înalţe Fiul Omului, ca tot cel ce crede în El să nu piară, ci să aibă viaţă veşnică» (Ioan 3, 14-15).

Sfântul Antonie cel Mare, părintele monahismului în secolul al IV-lea, îndemna pe călugării săi: «Contemplaţi pe Hristos pe Cruce, după cum evreii, în pustie, priveau la şarpele cel de aramă» (Numeri 21, 9).

La Vecernia din 13 septembrie:

- «Moise te preînchipuia când ridica mâinile către cer pentru a forma imaginea Crucii, şi punea pe fugă pe tiranul Amalec...» (Ieşire 17, 11).

- «Acela care prin lemn îl înşela pe părintele nostru Adam prin lemn trebuia să fie vindecat» (aluzie la Facere 3).

«Şi întru acoperământul aripilor Tale mă voi bucura» (Psalmul 62, 8). Unii Sfinţi Părinţi ai Bisericii vedeau în aceste «aripi» braţele Crucii.

- «Dar, însemnatu-s-a peste noi lumina feţii Tale, Doamne!» (Psalmul 4, 6).

- «Prefigura de mai înainte Crucea Ta, o, Hristoase, patriarhul Iacob, când punea pe capul copiilor săi, mâinile în formă de cruce, binecuvântîndu-i» (aluzie la Facere 48, 13-16).

Trei pasaje din Vechiul Testament conţin relatări care prefigurează rolul Crucii şi al lemnului său:

- Ieşire 15, 22-26: când evreii erau în pustiul Şur, ajungînd la Mara, le-a fost sete şi n-au putut să bea apă, căci apele erau amare. Atunci Moise a «strigat către Domnul şi Domnul i-a arătat un lemn pe care l-a aruncat

---

[14] Cartea Numeri (21, 8-9) arată că israelitenii, în pustie, fiind muşcaţi de şerpi veninoşi, Dumnezeu i-a poruncit lui Moise să facă un şarpe de aramă şi să-l fixeze pe un stâlp. Oricine, muşcat fiind, privind şarpele, se vindeca.

în apă şi apele s-au îndulcit».

- Pilde 3, 11-18. După ce a făcut elogiul înţelepciunii, textul continuă: «Pom al vieţii este ea pentru cei ce o stăpânesc, iar cei care se sprijină pe ea sunt fericiţi...»

- Isaia 60, 13-16: «Mărirea Libanului la tine va veni, cu chiparosul, ulmul, şi merişorul cu toţii laolaltă ca să împodobească locaşul cel sfânt al Meu, iar eu cinste să dau locului unde se odihnesc picioarele mele».

La Utrenia din 14 septembrie:

- «Făcând semnul Crucii cu toiagul, Moise deschide Marea Roşie lui Israel, pe care o trece ca pe uscat» (Ieşire 14, 18).

- «O ramură (aceea a lui Aron) este luată ca un semn caracteristic; înflorind, arată consacrarea lui ca preot» (aluzie la Numeri 17, 8).

- «Împărţit în patru grupe, poporul apare într-o formaţie sfântă pentru a preceda cortul Legământului, slăvit în acest chip al Crucii» (aluzie la Numeri 2).

CAPITOLUL II

PATIMILE DOMNULUI

Capitolul precedent ne-a lăsat să înțelegem că Fiul, adus spre junghiere ca Isaac, asemenea mielului neprihănit, pe care poporul evreu îl sacrifică de Paşti, se va aduce El Însuşi spre moarte ca şi Sluga suferindă[15] a lui Isaia, care a fost dusă la tăiere ca un miel, pentru a reveni la viață ca Iona, pe care chitul l-a aruncat a treia zi din apele mării.

După ce am descris profețiile care îl anunțau, este timpul să redăm evenimentul însuşi, mai bine-zis şirul de evenimente care vor duce la moartea lui Iisus pe Cruce şi la slăvită Sa Înviere.

A) ÎNVIEREA LUI LAZĂR

(Ioan 11)

În Sfintele Evanghelii, episoadele care preced Patimile lui Iisus Hristos au dublă valoare: pe de o parte ele anunță şi pregătesc aceste Patimi, pe de altă parte evidențiază slava şi atotputernicia Domnului, spre a face cunoscută, în acest mod, asumarea lor în mod voluntar de către El. E ca o mişcare ascendentă, ca o tensiune dramatică ce culminează în Răstignire şi apoi izbucneşte în bucuria Învierii.

Era un om bolnav, Lazăr, în satul Betania. Surori-

---

[15] Ebed Iahve..

le lui, Marta şi Maria, l-au anunţat pe Iisus, sperând prin aceasta că El va veni şi îl va vindeca. Atitudinea lui Iisus pare ciudată: «Iisus iubea pe Marta şi pe sora ei, şi pe Lazăr», ne spune Sfântul Evanghelist Ioan, dar, cu toate acestea, El nu se duce îndată în Betania. El aşteaptă să treacă două zile şi după aceea o porni la drum. Ucenicilor care nu înţeleg hotărârea, Iisus le vesteşte că Lazăr doarme şi că El îl va deştepta. Ucenicii îl urmează cu devotament; sunt gata, mărturisesc ei, să înfrunte pe conducătorii din Ierusalim, duşmănoşi faţă de Iisus; Toma se oferă chiar să moară împreună cu Iisus! Astfel, aceşti oameni, apropiaţi lui Iisus, credincioşii Săi, se gândesc că merg spre moarte; ei nu bănuiesc că, dimpotrivă, vor fi martorii unei învieri, arvună a Învierii Sale.

Iisus soseşte în Betania după patru zile de la moartea lui Lazăr. Marta, venind în întâmpinarea Lui, îi spune: «Dacă ai fi fost aici, fratele meu n-ar fi murit». Durerea pare că pune în cuvintele ei o oarecare nemulţumire, dar ea îşi revine îndată: «Dar şi acum ştiu că orice vei cere de la Dumnezeu, Dumnezeu îţi va da». Încrederea sa în Hristos nu a fost zduncinată de moartea fratelui său; credinţa sa în viaţa viitoare, în Împărăţia lui Dumnezeu, rămâne aceeaşi. «Ştiu că va învia la Înviere, în ziua cea de apoi». Iisus vrea să încurajeze, să întărească această credinţă, să o cureţe, să o elibereze de toate reţinerile şi constrângerile omeneşti; Marta nu înţelege învierea fratelui ei decât în viitor şi într-un fel de perspectivă generală, dar Iisus îi arată că învierea este un fapt deja prezent, fiindcă El însuşi este Învierea şi Viaţa: «Eu sunt Învierea şi Viaţa. Cel ce crede în Mine, chiar de va muri, va trăi». Iisus se defineşte ca fiind Viaţa şi previne pe cei care-L ascultă că moartea nu poate avea putere asupra Lui. Aceste cuvinte vor putea să facă ca ucenicii Săi să nu-şi piardă nădejdea, când vor fi martorii Patimilor Sale, Dar, cu toate că credinţa lor este mare,

ucenicii sunt supuşi slăbiciunilor omeneşti: Maria se tânguieşte, evocând înaintea lui Iisus moartea fratelui său Lazăr. Atunci Iisus, «a suspinat cu duhul şi S-a tulburat întru Sine», ne spune Sfântul Ioan Evanghelistul: cere să meargă la mormântul în care Lazăr se odihneşte de patru zile. Acolo El porunceşte să se ridice piatra; Marta I-a zis: «Doamne, deja miroase, că este a patra zi». Iisus i-a zis: «Nu ţi-am spus că dacă vei crede, vei vedea slava lui Dumnezeu?» Apoi, Iisus, ridicând ochii spre cer, se rugă, zicând: «Părinte, îţi mulţumesc că M-ai ascultat». Şi zicând acestea, a strigat cu glas mare: «Lazăre, vino afară!» şi a ieşit mortul, fiind legat la picioare şi la mâini cu fâşii de pânză şi faţa lui era înfăşurată cu mahramă. Marta şi Maria când au trimis să-L cheme, speraseră o vindecare din partea Lui: El dă totdeauna mai mult decât speră credinciosul.

Este interesant de remarcat că, în acest moment de slavă, Sfântul Ioan pare să stăruie asupra manifestărilor firii omeneşti a lui Hristos: El iubeşte pe Lazăr, El plânge împreună cu Maria, El suspină întru Sine, El este tulburat, El întreabă: «Unde l-aţi pus?», El care cunoaşte toate lucrurile! Această «slăbiciune» arătată totodată cu atotputernicia dumnezeiască, aceste două aspecte contradictorii şi total armonizate în Hristos, vor fi, şi una şi cealaltă, împinse până la paroxism în timpul Patimilor şi ale Învierii. Biserica Ortodoxă ne răspunde: toate lucrările lui Hristos sunt «teandrice», adică deodată dumnezeieşti şi omeneşti, Omul-Dumnezeu este Acela pe care-L vedem plângând, Omul-Dumnezeu este Acela care-l va scoate pe Lazăr din mormânt. Ceata credincioşilor cântă: «O, Hristoase, prin venirea Ta la mormântul lui Lazăr, Tu ne-ai arătat nouă cele două firi ale Tale!» Pe de o parte, în Iisus, omul poate ceda emoţiei şi se poate îndurera de pierderea unui prieten, pe de altă parte, Dumnezeu în Iisus poate porunci morţii cu autoritate: «Şi a strigat cu

glas mare: Lazăre, vino afară! Şi a ieşit mortul!».

Biserica comemorează Învierea lui Lazăr în sâmbăta din ajunul Floriilor. Această anticipare a triumfului definitiv al lui Hristos asupra morţii ne ajută să punem la inimă faptul că, chiar în adâncul suferinţelor Sale, Hristos este Viaţa!

«*Învierea cea de obşte mai înainte de patima Ta încredinţând-o, pe Lazăr din morţi L-ai sculat, Hristoase Dumnezeule. Pentru aceasta şi noi, ca pruncii, semnele biruinţei purtând, Ţie, Biruitorului morţii, strigăm: Osana Celui dintru înălţime! Bine eşti cuvântat, Cel ce vii întru numele Domnului!*» (Troparul Intrării lui Hristos în Ierusalim).

Evanghelia Sfântului Ioan ne explică în ce fel învierea lui Lazăr a avut consecinţe decisive pentru evenimentele ce au urmat. Mulţi iudei, după ce au văzut ce făcuse Iisus, au crezut în El şi astfel numărul celor care-L urmau nu a făcut decât să crească. Dar şi duşmanii Săi se înmulţesc, strânşi fiind în jurul marilor preoţi şi fariseilor. Iisus atrage la El din ce în ce mai mulţi iudei. Ei se îndreaptă acum spre El, dând din ce în ce mai puţină atenţie conducătorilor lor; aceştia, roşi de invidie, se neliniştesc. Preocupările lor sunt de asemenea şi de ordin politic; acest om care-şi spune Mesia şi adună mulţimile în jurul Lui, tulbură, se gândesc ei, echilibrul ţării; El riscă să atragă atenţia romanilor care ar putea pretexta această situaţie spre a distruge locurile sfinte şi poporul iudeu. În mod involuntar, Caiafa chiar declară: «Este mai de folos să moară un om pentru popor, decât să piară tot neamul». Involuntar, prooroceşte că Iisus va muri ca să mântuiască poporul Său. Cuvintele marelui preot nu îi sunt dictate decât de un calcul politic, dar ele capătă, în lumina evenimentelor Paştelui, un înţeles cu totul diferit: Mesia a murit pentru ca oamenii să fie salvaţi, mântuiţi.

Două episoade importante, din şirul evenimen-

telor care duc la Răstignire, sunt ungerea din Betania şi intrarea triumfală a lui Iisus în Ierusalim. Sfinţii Evanghelişti se deosebesc în prezentarea faptelor: dacă Sfântul Ioan situează Ungerea din Betania în ajunul intrării în Ierusalim, Sfântul Marcu şi Sfântul Matei o situează după aceea. Este probabil că Iisus, în timp ce mergea de învăţa în Ierusalim, noaptea se întorcea în Betania ca să se odihnească. Ordinea cronologică a celor două evenimente are importanţă mică. Biserica, în slujbele sale, sărbătoreşte în Duminica Floriilor Intrarea lui Iisus în Ierusalim şi apoi, miercuri, ungerea din Betania. Vom urma această ordine liturgică.

B) INTRAREA TRIUMFALĂ ÎN IERUSALIM

Acest eveniment important ne este descris de toţi cei patru Evanghelişti: Matei 21, 1-15; Marcu 11, 1-11; Luca 19,29-44; Ioan 12, 12-19.

Era în apropierea Paştelui şi iudeii veneau la Ierusalim să celebreze sărbătoarea. Ei se întrebau dacă Iisus va veni acolo, căci fariseii şi preoţii hotărâseră să fie omorât şi dăduseră ordin pentru ca oricine ar fi ştiut unde se află, să-L denunţe spre a fi prins. Or, Hristos şi ucenicii Săi S-au urcat la Ierusalim. Strângând pe cei doisprezece în jurul Său, Iisus îi anunţă cele ce se vor întâmpla: «Iată, ne suim la Ierusalim şi Fiul Omului va fi predat arhiereilor şi cărturarilor; şi-L vor osândi la moarte, şi-L vor da în mâna păgânilor. Şi-L vor batjocori, şi-L vor biciui, şi-L vor scuipa, şi-L vor omorî, dar după trei zile va învia» (Marcu 10, 33-34).

În timp ce se apropia de Ierusalim, Iisus trimite pe doi dintre ucenicii Săi ca să dezlege un asin legat «pe care n-a şezut până acum niciun om», şi pe acest smerit animal Hristos îşi va face intrarea în capitală.

Mulţimea vine întru întâmpinarea Lui aruncân-

du-şi hainele pe cale, luând stâlpări în mâini, aclamând pe Mesia, împăratul lui Israel: «Bine este cuvântat Cel ce vine întru numele Domnului! Osana întru cei de sus!». Sfântul Luca scrie că fariseii, neliniştiţi de asemenea manifestaţie, cer lui Iisus «să-şi mustre ucenicii». Dar El refuză să-i facă să tacă: «Vă spun vouă: dacă aceştia tac, pietrele vor striga...!» El acceptă deci ovaţiile mulţimii. El, oarecum le-a şi provocat, înfăţişându-se aşa cum vestise profetul Zaharia: «Bucură-te foarte, fiica Sionului, veseleşte-te fiica Ierusalimului, căci, iată, împăratul tău vine la tine: drept şi biruitor; smerit şi călare pe asin, pe mânzul asinei» (Zaharia 9, 9).

Această simplitate trebuie să-i facă pe cei care-L aclamă, să înţeleagă că Mesia n-a venit spre a restabili domnia temporală a strămoşului Său David. El plânge Ierusalimul care va fi distrus, căci locuitorii acestuia nu au înţeles mesajul de pace al Mântuitorului.

În Duminica Floriilor, Biserica, cu voioşie, cântă lauda Domnului, care intră în cetatea Sa călare pe mânzul asinei «Dumnezeu este Domnul şi S-a arătat nouă. Veniţi de vă bucuraţi şi lăudaţi pe Hristos cu ramuri de copaci şi de finic în mâini cântându-I: Bine este cuvântat Cel ce vine întru numele Domnului!» (Irmosul sărbătorii, de la Utrenie).

Mulţimea vedea un om călare pe un asin, intrând în Ierusalimul pământesc în care acest om va fi răstignit. Biserica vede în El pe Fiul lui Dumnezeu intrând în Ierusalimul ceresc spre a împăraţi acolo; de aceea în ziua următoare, a Duminicii Floriilor, ea cântă: «Veniţi ...să mergem cu El, să ne răstignim cu El, pentru a-L auzi spunându-ne: nu la Ierusalimul pământesc Mă sui pentru Patima Mea, ci la Tatăl Meu şi Dumnezeul Meu şi Dumnezeul vostru, pentru ca să intraţi cu Mine în Ierusalimul ceresc, în Împărăţia Cerurilor» (Laude, Lunea din Săptămâna Mare).

De aceea, la fiecare Liturghie asociem într-o singură cântare, cântarea îngerilor, Heruvimi şi Serafimi slăvind pe Dumnezeu pe tronul Său: «Sfânt, Sfânt, Sfânt este Domnul Savaot, plin este cerul şi pământul de slava Ta» – cu cântarea pruncilor din Ierusalim, slăvind pe Iisus călare pe mânzul Său: «Bine este cuvântat Cel ce vine întru numele Domnului! Osana întru cei de sus!» – arătând astfel că noi identificăm pe Acesta cu Acela, pe Iisus din Nazaret cu Dumnezeul cetelor îngereşti. Această intrare triumfală a lui Hristos în Ierusalim prefigurează biruinţa Sa finală asupra morţii: «Acum este judecata acestei lumi; acum stăpânitorul lumii acesteia va fi aruncat afară, iar Eu când Mă voi înălţa de pe pământ la cer, îi voi trage pe toţi la Mine» (Ioan 12, 31-32). Iisus vesteşte astfel celor din preajma Sa, slăvirea Sa prin moarte: ridicarea pe Cruce va fi semnul şi mijlocul intrării întru slavă. Moartea lui Hristos pe Cruce eliberează pe oameni de tirania Satanei, Învierea Sa îi trage cu El în slavă: *«Îngropându-ne cu Tine prin Botez, Hristoase Dumnezeul nostru, vieţii celei fără de moarte ne-am învrednicit cu învierea Ta şi, cântând, strigăm: Osana întru cei de sus, bine eşti cuvântat Cel ce vii întru numele Domnului».*

Mulţimea care slăveşte pe Mântuitorul său la Ierusalim, credincioşii de astăzi care laudă pe Domnul sunt purtaţi de acelaşi elan; ei văd în Iisus Lumina care luminează întunericul. Iisus spune ucenicilor Săi: «Cât aveţi Lumina, credeţi în Lumină ca să fiţi fii ai Luminii» (Ioan 12, 36).

Totuşi, omul rămâne liber să recunoască sau nu pe Mântuitorul său. El îi urmează nu din teamă sau constrângere, ci din liberă alegere a iubirii Sale. Aşa se explică de ce la Ierusalim, chiar cei care au fost martorii minunilor făcute de Iisus, ai învierii lui Lazăr, ai intrării triumfale în Ierusalim, nu au crezut cu toţii în El (Ioan 12, 37-41): credinţa nu este chestiune de «probe», ci de

libertate şi de iubire.

Sfintele Evanghelii ne arată cum, în aceste zile care preced Patimile, poporul iudeu se împarte între cei care plănuiesc moartea lui Iisus şi cei care-L recunosc şi-L slăvesc drept Mesia sau Hristos şi care peste câţiva ani vor primi numele de creştini. Acest lucru va apare limpede în episodul ungerii din Betania.

C) UNGEREA DIN BETANIA

Scena ungerii din Betania ne este redată de Sfinţii Evanghelişti Marcu (14, 3-9), Matei (26, 6-13) şi Ioan (12,1-8). O deosebire există între Ioan, pe de o parte, şi Sfântul Marcu şi Sfântul Matei, pe de altă parte, asupra identităţii personajelor, dar în ce priveşte fondul, povestirea rămâne aceeaşi. Sfinţii Apostoli Marcu şi Matei situează scena în casa lui Simon Leprosul, în timp ce Sfântul Evanghelist Ioan o descrie ca având loc la Lazăr, «pe care Iisus îl înviase din morţi»; în timpul mesei, o femeie pe care cei doi Sfinţi Apostoli nu o numesc, dar pe care Sfântul Ioan o numeşte Maria, se apropie de Iisus ţinând în mîini un vas cu parfum foarte preţios, unge cu acesta picioarele lui Iisus, apoi le şterge cu părul capului. Unii ucenici (potrivit Sfinţilor Marcu şi Matei), Iuda Iscarioteanul (potrivit Sfântului Ioan), îşi exprimă reproşul în faţa unei asemenea risipe: «De ce mirul acesta nu a fost vândut cu trei sute de dinari care să fie daţi săracilor?», se indignează Iuda. Sfântul Ioan ne spune că în realitate el nu se interesa de săraci, ci de el însuşi, căci era casierul grupului şi fura din ce se aduna. Iisus îi răspunde: «Las-o, că pentru ziua îngropării Mele l-a păstrat ea! Că pe săraci totdeauna îi aveţi cu voi dar pe Mine nu Mă aveţi totdeauna».

Maria reia gestul păcătoasei din Evanghelia Sfân-

tului Luca (7, 36-38). Este vorba oare de aceeaşi persoană, sau poate Maria, sora lui Lazăr, a reînnoit anume acest gest în semn de recunoştinţă şi de iubire faţă de Cel care-i redase viaţa fratelui său? Oricum ar fi, Biserica, comemorând în Miercurea Mare ungerea din Betania, o identifică pe această Marie cu femeia păcătoasă şi poate şi cu Maria Magdalena, primul martor al Învierii, care va aduce din nou miruri pentru Hristos socotind că-L va afla în mormânt. Textele diferitelor slujbe în această zi pun in paralel pocăinţa purtătoarei de mir (în greceşte – myrophora) cu trădarea lui Iuda:

«În timp ce păcătoasa Îţi aducea mir
ucenicul se învoia cu nelegiuiţii;
ea se bucura ungându-Te cu mir preţios,
el îndrăznea să vândă pe Cel neprețuit;
ea L-a cunoscut pe Stăpânul său, el Îl părăsea;
ei i s-au iertat păcatele, el se face sclavul duşmanilor Lui» (Vecernia din Miercurea Mare)

Femeia, disprețuind socotelile înguste ale bărbaţilor, îşi manifestă iubirea într-un mod pe care unii îl socotesc nerezonabil; ea deschide pentru noi calea adevăratei pocăinţe:

«Doamne, femeia ceea ce căzuse în păcate multe, simţind Dumnezeirea Ta, luând rânduială de mironosiţă şi tânguindu-se a adus Ţie mir mai înainte de îngropare, zicând: Vai mie! Că noapte îmi este mie înfierbântarea desfrâului, şi întunecată şi fără de lună pofta păcatului. Primeşte izvoarele lacrimilor mele, Cel Ce scoţi cu norii apă din mare; pleacă-Te spre suspinurile inimii mele, Cel Ce ai plecat cerurile cu nespusa plecăciune. Ca să sărut preacuratele Tale picioare şi să le şterg pe ele iarăşi cu părul capului meu. Al căror sunet auzindu-l cu urechile Eva în Rai în miazăzi, de frică s-a ascuns. Cine va cerceta mulţimea păcatelor mele şi adâncurile judecăţilor Tale, Mântuitorule de suflete, Izbăvitorul meu?

Să nu mă treci cu vederea pe mine, roaba Ta, Cel Ce ai nemăsurată milă» (Utrenia din Miercurea cea Mare, Cântarea monahiei Casiana).

În timp ce Maria, presimțind moartea apropiată a lui Iisus, îi aduce un omagiu anticipat, Iuda nemulțumit, se indignează și face socoteli viclene; el a auzit pe Iisus vorbind de moartea Sa; el, în ce-l privește, nu-și recunoaște o vocație de martir; el a văzut cu furie, cum cei trei sute de dinari, care ar fi putut să intre în punga sa, sunt cheltuiți pe parfum, el știe că marii preoți și cărturarii plănuiesc moartea lui Iisus și caută mijlocul să-L prindă, fără ca aceasta să provoace agitație în popor. «Atunci unul din cel doisprezece, cel numit Iuda Iscarioteanul, ducându-se la arhierei, a zis: «Ce voiți să-mi dați și eu îl voi da în mâinile voastre?», iar ei i-au dat 30 de arginți; și, de atunci, căuta un prilej potrivit ca să-L dea în mâinile lor» (Matei 26, 14-25; Luca 22, 1-6; Marcu 14, 1-2; 10-11).

Astfel nodul se strânge, alegerea e făcută, rolurile sunt distribuite în funcție de calitatea inimii fiecăruia; ora Patimilor este aproape: *«Astăzi s-a adunat adunarea cea vicleană și a gândit asupra Ta cele deșarte; astăzi Iuda pentru tocmeala ce a făcut și-a arvunit luișI spânzurare; iar Caiafa, nevrând, a mărturisit că ai luat patimă de bunăvoie pentru toți»* (Troparul Proorociei de la ceasul al 6-lea, Miercurea Sfintelor Patimi).

D) CINA CEA DE TAINĂ DIN JOIA MARE

Vremea Paștilor se apropie, ucenicii îl întreabă pe Iisus: «Unde voiești să-Ți pregătim să mănânci Paștile?» Iisus le răspunde: «Mergeți în cetate și vă va întâmpina un om, ducând un urcior cu apă; mergeți după el și unde va intra spuneți stăpânului casei că învățătorul zice: Unde este odaia în care să mănânc Paștile împreună cu

ucenicii Mei? Iar el vă va arăta un foişor mare aşternut gata. Acolo să pregătiţi pentru noi» (Marcu 14, 12-15). În această încăpere, odaia cea de sus sau în foişor, se va afla Iisus în seara de joi pentru a cina cu cei doisprezece ucenici.

SPĂLAREA PICIOARELOR

(Ioan 13, 1-20)

Acest eveniment, relatat numai de Sfântul Ioan Evanghelistul, cu excepţia unei aluzii la Sfântul Luca (12, 37), constituie un fel de prolog la Patimile Domnului. În acest «prolog» este vorba nu de slava, ci dimpotrivă, de «kenoza»[16] lui Iisus Care S-a coborât până la cea mai de jos limită omenească, până la starea de rob a unui sclav străin de comunitatea iudaică[17].

Iisus se încinse cu un ştergar, luă un lighean cu apă şi începu să spele picioarele ucenicilor Săi. Ucenicii Săi nu înţeleseră, iar Petru chiar se indignă. Iisus îi spune: «Dacă nu te voi spăla nu ai parte de Mine». Când a terminat, El le-a explicat ucenicilor Săi că gestul acesta trebuie să le fie lor exemplu: «Înţelegeţi ce v-am făcut Eu? Voi mă numiţi pe Mine Învăţătorul şi Domnul şi bine ziceţi, că sunt. Deci dacă Eu, Domnul şi Învăţătorul v-am spălat picioarele vouă şi voi sunteţi datori să vă spălaţi picioarele unii altora. Eu v-am dat vouă exemplu, ca precum v-am făcut Eu vouă, să faceţi şi voi. Adevăr

---

[16] «Kenoza» vine de la termenul grecesc *kenosis*, pe care îl întâlnim în Epistola Sfântului Pavel către Filipeni şi care înseamnă, literal, „a se goli".

[17] În cursul obişnuitului ceremonial de binecuvântare a unei mese evreieşti, cel mai tânăr aduce capului familiei un vas cu apă ca să-şi spele mâinile. Iisus reprezintă aici Capul familiei: El este Acela care, inversând rolurile, ia locul celui din urmă şi spală picioarele ucenicilor Săi.

zic vouă, nu este sluga mai mare ca stăpânul său, nici solul mai mare decât cel care l-a trimis pe el». Gestul lui Iisus este, aşadar, mai mult decât un exemplu, mai mult decât un imbold la slujire şi la smerenie; el ne reaminteşte că nimeni aici pe pământ nu-şi poate spune stăpân sau domn.

CINA CEA DE TAINĂ

(Matei 26, 26-29; Luca 22,14-20; Marcu 14, 22-25)

Masa lui Iisus împreună cu ucenicii Săi s-a desfăşurat după ritualul iudaic. La mijlocul acestei Cine, Iisus luă pâinea, o binecuvântă potrivit tradiţiei, o rupse şi o dădu ucenicilor, spunând: «Luaţi, mâncaţi, acesta este Trupul Meu»; apoi luă un pahar plin cu vin.„Aduse mulţumiri şi le dădu să bea, spunându-le: «Beţi dintru acesta toţi, acesta este sângele Meu, al Legii celei noi care pen-

tru voi şi pentru mulţi se varsă spre iertarea păcatelor», şi Iisus adăugă: «Nu voi mai bea de acum înainte din acest rod al viţei, până în ziua aceea când îl voi bea cu voi, nou, în împărăţia Tatălui Meu».

În felul acesta descriu cei trei Evanghelişti «sinoptici»[18], adică Sfinţii Matei, Marcu şi Luca, evenimentul care inaugura o eră nouă, în timpul acestei Cine, revelând jerta ultimă a Fiului lui Dumnezeu, căci Iisus şi-a dat efectiv Viaţa pentru lume, adică Trupul şi Sângele Său. El şi-a dat-o nu numai pentru ucenicii Săi, pentru cei care-L cunoşteau şi-L iubeau, ci pentru cei mulţi, pentru mulţimea de credincioşi prezenţi şi viitori. Această mulţime este aceea despre care Isaia spusese: «Prin suferinţele Lui, Dreptul, Robul Meu, va îndrepta pe mulţi, şi fărădelegile lor le va lua asupra Sa» (Isaia 53, 11). Vă amintiţi că Moise pecetluise cuvintele Vechiului Legământ cu sângele viţeilor vărsat pe jertfelnic. Iisus pecetluieşte Noul Legământ cu propriul Său Sânge care va fi vărsat odată pentru totdeauna pentru întreaga omenire. El înlocuieşte jertfele sângeroase de animale(holocaust) prin Jertfa Sa unică şi definitivă pe Cruce (Evrei 8, 10-12 şi 9, 18-23).

Aceste cuvinte ale lui Iisus le auzim la fiecare Sfântă Liturghie, le regăsim dincolo de orice schismă, în toate liturghiile creştine.

Jertfa lui Hristos împlineşte umbra, tipul, semnul, prefigurarea, mielul neprihănit, junghiat la Paştele iudeilor pentru comemorarea eliberării poporului iudeu din robia egipteană. Acest caracter pascal al Jertfei lui Hristos e subliniat în mod diferit de Sfântul Apostol Ioan

---

[18] Din cele patru Cărţi canonice care vorbesc despre «Vestea cea Bună» adusă de Iisus Hristos, primele trei prezintă între ele astfel de asemănări încât pot fi puse adeseori în coloane paralele şi cuprinse într-o «aruncătură de ochi»; de unde şi numele lor de «sinoptice» (cf. Bibliei de la Ierusalim, p. 1283).

şi de sinoptici. Sfântul Ioan subliniază în două rânduri[19] că Iisus a fost răstignit chiar în ziua în care evreii se pregăteau să mănânce Paştile. Celilaţi evanghelişti suliniază caracterul pascal al praznicului din Joia mare, al Cinei celei de taină[20].

CUVÂNTAREA DE DESPĂRŢIRE

(Ioan 13, 33; 14; 15; 16; 17)

Sfântul Evanghelist Ioan este singurul dintrei cei patru evanghelişti care nu menţionează, în relatarea sa despre ultima cină, cuvintele de instituire ale Euharistiei. Atunci când îşi scria Eavnghelia, Ioan cunoaştea textele sinopticilor şi a evitat repetările. În schimb, într-un caitol anterior, în capitolul 6 cu privire la înmulţirea pâinilor, Sfântul Ioan a dezvoltat tema despre «Pâinea Vieţii»: «Eu sunt Pâinea Vieţii care s-a pogorât din cer (...), cine mănâncă Trupul Meu şi bea Sângele Meu are viaţă veşnică (...), căci Trupul Meu este adevărata mâncare şi Sângele Meu adevărata băutură. Cel ce mănâncă Trupul Meu şi bea Sângele Meu rămâne întru Mine şi Eu întru el» (Ioan 6, 51, 54-56).

În acest pasaj, Sfântul Ioan expune învăţătura lui Iisus despre pâine ca Trup al lui Hristos. Prin această revelaţie suntem introduşi cu putere şi realism în taina Sfintei Euharistii, taină de împărtăşire, adică de unire a tuturor oamenilor într-un singur trup viu care dă invie-

---

[19] «Deci L-au dus pe Iisus la Caiafa în pretoriu; şi era dimineaţă. Şi ei n-au intrat în pretoriu ca să nu se spurce, ci să mănânce Paştile» (Ioan 18, 28); «Din pricina vinerii aceleia, L-au pus acolo pe Iisus, pentru că mormântul era aproape» (Ioan 19, 42).

[20] «Şi a trimis pe Petru şi pe Ioan zicând: Mergeţi de ne pregătiţi Paştile ca să mâncăm» (Luca 22, 8) ; «Şi când a fost ceasul, S-a aşezat la masă şi apostolii împreună cu El. Şi a zis către ei: Cu dor am dorit să mănânc cu voi acest Paşti, mai înainte de Patima Mea» (Matei 26, 17-18; Marcu 14, 12)

rea «pentru viaţa lumii».

La ultima Cină, Sfântul Ioan trece direct de la spălarea picioarelor ucenicilor la trădarea lui Iuda spre a termina cu cuvântarea de despărţire a Domnului. Sfântul Ioan dă o structură originală acestui text: temele se ţes între ele, se reiau şi îşi răspund ca într-o bucată muzicală. Putem compara acest pasaj cu o fugă; fiecare din teme ar fi ţinute de un instrument care ar aduce elemente noi fiecărei fraze muzicale. Diferitele motive revin fără încetare şi se amplifică la fiecare reluare cu o lumină nouă. Ele se unifică din acord în acord, am putea spune aici din slavă în slavă; pentru a atinge în final armonia adevărată, punctul culminant care este rugăciunea lui Iisus către Tatăl.

Iisus vesteşte pe Apostoli despre plecarea Sa, apoi le spune că este vorba despre plecarea la Tatăl Său. El face, în acelaşi timp, făgăduinţa întoarcerii Sale pentru a veni să-Şi caute ucenicii, cărora le-a pregătit un loc lângă Tatăl. Cum pot oamenii să ajungă la Tatăl?

«Eu sunt Calea, Adevărul şi Viaţa.» Nimeni nu ajunge la Tatăl decât prin Iisus. Apostolii cunosc pe Tatăl, pentru că Fiul este unit cu Tatăl, pentru că ei cred în Hristos ca în Fiul lui Dumnezeu.

Tema întoarcerii la Tatăl revine de mai multe ori, îmbogăţită de fiecare dată printr-o descoperire mai mare: «De M-aţi iubi v-aţi bucura că Mă duc la Tatăl, pentru că Tatăl este mai mare decât Mine» (Ioan 14, 28). Aici este afirmată atotputernicia Tatălui: Tatăl naşte pe Fiul, Duhul purcede de la Tatăl, Izvorul unic al dumnezeirii.

Fiul va ruga pe Tatăl să trimită pe Mângâietorul, Duhul Adevărului, peste Apostoli. Făgăduinţă a Cincizecimii, făgăduinţă şi a Învierii. «Lumea nu Mă va mai vedea. Voi însă Mă veţi vedea, pentru că Eu sunt viu şi voi veţi fi vii» (Ioan 14, 19).

Plecarea lui Iisus este un câştig pentru apostoli,

căci dacă Fiul nu ar pleca la Tatăl, Mângâietorul[21] nu ar veni la ei (Ioan 16, 7-11). Duhul Sfânt va mărturisi despre Fiul şi, prin propovăduirea lor, Apostolii vor deveni, la rândul lor, martori.

Temele întoarcerii la Tatăl, ale trimiterii Duhului Sfânt sunt punctate de îndemnul la iubire, porunca cea nouă: «Iubiţi-vă unii pe alţii», acesta este cheagul care structurează şi consolidează textul.

De dragostea pentru Hristos depinde dragostea Tatălui pentru oameni: «Cel ce Mă iubeşte pe Mine va fi iubit de Tatăl Meu» (Ioan 14, 21).

Unirea dintre Apostoli este deja chipul unirii dintre Fiul şi Tatăl: «Eu sunt în Tatăl şi Tatăl este întru Mine» (Ioan 14, 11), căci Tatăl proslăveşte pe Fiul şi în Fiul este proslăvit Tatăl.

Credincioşii sunt chemaţi să participe la această unitate: «Ca toţi să fie una, după cum Tu, Părinte, întru Mine şi Eu întru Tine, aşa şi aceştia în Noi să fie una ca lumea să creadă că Tu M-ai trimis» (Ioan 17, 21).

Cel ce-L iubeşte pe Iisus devine templu al Duhului Sfânt, căci Dumnezeu locuieşte în el: «Dacă Mă iubeşte cineva, va păzi cuvântul Meu, şi Tatăl Meu îl va iubi, şi vom veni la El şi vom face locaş la El» (Ioan 14, 23).

De dragostea după chipul celei care uneşte pe Tatăl cu Fiul depinde prezenţa Duhului în comunitatea Apostolilor, Trup al Bisericii.

«Eu sunt viţa cea adevărată şi Tatăl Meu este vierul» (Ioan 15, 1). Aceasta este imaginea Bisericii şi roadele pe care le poartă ucenicii sunt roadele Duhului, roadele sfinţeniei. «Cel ce rămâne în Mine şi Eu în el, acesta aduce roadă multă, căci fără Mine nu puteţi face nimic» (Ioan 15, 5). În afara Bisericii nu este mântuire.

---

[21] Paraclet înseamnă avocat, cel care asistă pe Fiu şi îl revelează. Paraclet se traduce prin Mângâietor, căci îl face pe Iisus prezent în lume şi îi face pe ucenici să nu se simtă orfani.

Iisus îi anunţă pe Apostolii Săi despre ura pe care vor trebui să o suporte din partea lumii, la fel ca Stăpânul lor: «Nu este sluga mai mare decât stăpânul» (Ioan 15, 20), căci prinţul acestei lumii, demonul, domneşte încă asupra oamenilor, dar Fiul a biruit lumea (Ioan 16, 33) şi Duhul Sfânt va face cunoscută această biruinţă (Ioan 16, 8-11), «vă va călăuzi la tot adevărul».

Fiul şi Duhul Sfânt, Mângâietorul, lucrează în lume căci Ei sunt trimişii Tatălui. Iisus descoperă Apostolilor Săi credinţa în Treime. «...Vine ceasul când nu vă voi vorbi în pilde, ci pe faţă vă voi vesti despre Tatăl» (Ioan 16, 25). Pentru ca Apostolii să înţeleagă «Adevărul întreg», Adevărul în plinătatea Sa, acela referitor la Dumnezeul Treime va trebui să fie călăuziţi de Duhul (Ioan 16, 13).

Apoi, mergând spre Patima cea de bunăvoie, înainte de a ieşi în noapte, Iisus concentrează întreagă revelaţie într-o ultimă rugăciune, rugăciune care recapitulează întreaga Sa misiune pe pământ. El pune întreaga Sa lucrare pe seama Tatălui: «Eu Te-am proslăvit pe Tine pe pământ, lucrul pe care Mi L-ai dat să-l fac, L-am săvârşit» (Ioan 17, 4).

Acum se apropie ora supremă în care Tatăl va proslăvi pe Fiul pe Cruce.

Înainte de a porni, Iisus se roagă pentru Apostoli, pentru ca ei să moştenească înfierea: «Căci ei sunt ai Tăi. Şi toate ale Mele sunt ale Tale...» (Ioan 17, 9-10). Iisus cheamă asupra lor Duhul Adevărului trimis de Tatăl: «Sfinţeşte-i pe ei întru Adevărul Tău; cuvântul Tău este Adevărul» (Ioan 17, 17).

Rugăciunea lui Iisus îi sfinţeşte pe Apostoli prin Duhul drept continuatorii lucrării Fiului în lume: «Precum M-ai trimis pe Mine în lume, şi Eu i-am trimis pe ei în lume» (Ioan 17, 18).

Înaintea despărţirii Sale, Iisus lasă o moştenire

în lume: aceasta este Biserica pe care o întemeia prin această rugăciune ce se numeşte rugăciunea arhierească: «Dar nu numai pentru aceştia Mă rog, ci şi pentru cei ce vor crede în Mine, prin cuvântul lor, ca Toţi să fie Una» (Ioan 17, 20-21).

Această unitate împlinită de Duhul, va călăuzi pe toţi credincioşii împreună cu Iisus la Tatăl pentru a contempla Slava lui Dumnezeu, Unul în Trei Persoane.

«Pe Dumnezeu nimeni nu L-a văzut vreodată; Fiul Cel Unul Născut, Care este în sânul Tatălui, Acela L-a făcut cunoscut» (Ioan 1, 18).

În liturghia noastră regăsim aceeaşi structură ca şi în cuvântul de despărţire al Domnului. Rugăciunea euharistică începe prin această chemare: «Sa ne iubim unii pe alţii», urmată îndată de mărturisirea de credinţă (Crezul), exprimată din toată inima de întreaga adunare, mărturisire în Tatăl, Fiul, Sfântul Duh, Treimea cea de-o fiinţă şi nedespărţită.

Apoi, pe urmele lui Iisus în drumul Lui spre Patima cea de bunăvoie şi adresându-Se Tatălui cu Rugăciunea Sa, noi îndrăznim, la rândul nostru, să adresăm Tatălui rugăciunea noastră, recapitulând întreaga lucrare a Fiului (Crucea, Mormântul, Învierea cea de a treia zi, Înălţarea, Şederea de-a dreapta Tatălui şi Cea de-a doua slăvită Venire), pentru a aduce lui Dumnezeu Jertfa de pace, Jertfa de laudă în pâinea şi vinul care, prin invocarea Duhului, prin Epicleză[22], devin Trupul şi Sângele lui Hristos, «pentru Viaţa lumii».

TRĂDAREA LUI IUDA

În timpul Cinei, Iisus a vestit pe ucenicii Săi: «Adevărat grăiesc vouă că unul dintre voi Mă va vinde».

---

[22] Epicleza este invocarea adresată Tatălui pentru ca El să facă să coboare Duhul Sfânt asupra Sfintelor Daruri.

Toţi s-au întristat şi fiecare se întreba: «Nu cumva sunt eu, Doamne?» Iar El, răspunzând, a zis: «Cel ce a întins cu Mine mâna în blid, acela Mă va vinde. Fiul Omului merge precum este scris despre El. Vai, însă, acelui om prin care Fiul Omului se vinde! Bine era de omul acela dacă nu se năştea» (Matei 26, 23-24). Sfântul Ioan dă o relatare asemănătoare despre vestirea acestei trădări. Este aici întreaga taină a raporturilor dintre libertatea omului şi împlinirea planului lui Dumnezeu. În această relatare se observă câteva deosebiri semnificative faţă de aceea a Sfântului Matei. De pildă: Iisus îl arată pe Iuda nu spunând: «Cel care a întins cu Mine mâna în blid...», ci «acela este căruia Eu întingând bucăţica, i-o dau» (Ioan 13, 26). Şi relatarea Sfântului Ioan se termină astfel: «Şi după îmbucătură, a intrat atunci satana în el. Iar Iisus i-a zis: «Ceea ce faci, fă mai curând». Dar nimeni din cei care şedeau la masă, n-a înţeles pentru ce i-a zis aceasta... Cât despre Iuda, după ce a luat bucăţica de pâine, a ieşit numaidecât. Şi era noapte» (Ioan 13, 7-30). Remarca: «era noapte» are mai ales o semnificaţie simbolică, arătând că era ceasul puterii întunericului.

Cina se terminase cu cântarea de Psalmi, apoi Iisus a mers cu ucenicii dincolo de Valea Chedronului, pe Muntele Măslinilor, în grădina Ghetsimani. Era un loc unde ei obişnuiau să meargă să se roage, să fie împreună. Iuda ştia aceasta şi de aceea alergă să-l înştiinţeze pe Caiafa că era momentul potrivit ca să procedeze fără zgomot la arestarea pe întuneric a lui Iisus. El îi făgădui că îl va face cunoscut gărzii, în pofida întunericului, printr-un sărut; în ajun el primise 30 de arginţi. În ziua următoare, după condamnarea lui Iisus, Iuda deodată va înţelege urmările actului său şi va restitui preoţilor cei 30 de arginţi, spunând: «Am greşit, vânzând sânge nevinovat!»; dar preoţii disprețuitori îi vor răspunde: «Ce ne priveşte pe noi? Tu vei vedea. Şi el, aruncând arginţii în templu, a

plecat şi, ducându-se, s-a spânzurat» (Matei 27, 3-5).

Astfel, spre deosebire de Petru, care s-a lepădat de trei ori de Iisus, dar s-a căit şi a aflat din nou încrederea şi prietenia Domnului, Iuda, deşi îşi regretă fapta, nu se întoarce la Domnul său, ci cade în disperarea care duce la moarte.

AGONIA DIN GHETSIMANI ŞI ARESTAREA

(Matei 26,36-56; Marcu 14,32-42; Luca 22,39-53; Ioan 18,1-11)

Ducându-Se în grădina Măslinilor, Iisus îşi preveni ucenicii despre apropierea încercării care avea să fie pentru ei prilej de ispită şi de cădere. El le aminteşte cuvintele Sfintei Scripturi: «Bate-voi păstorul şi se vor risipi oile turmei» (Matei 26, 31; Marcu 14, 27).

Adresându-se direct lui Petru, Domnul îi zise: «Simone, Simone, iată satana v-a cerut să vă cearnă ca pe grâu» (Luca 22, 31).

Dar Petru, mereu impulsiv, exclamă: «Doamne, cu Tine sunt gata să merg şi în temniţă şi la moarte» (Luca 22, 33). Iisus îi răspunde: «Zic ţie Petre, nu va cânta astăzi cocoşul, până ce de trei ori te vei lepăda de Mine, că nu Mă cunoşti» (Luca 22, 34). Petru nu-L crezu şi protestă din nou.

Ceea ce a trăit Iisus în grădina Ghetsimani cu ucenicii Săi nu e relatat în acelaşi fel în cele patru Evangheliii. Sfântul Ioan nu vorbeşte despre rugăciunea şi suferinţele lui Iisus înaintea prinderii Sale. Sfântul Matei şi Sfântul Marcu fac relatări foarte asemănătoare despre aceste clipe, în timp ce Sfântul Luca redă lucrurile într-un fel destul de deosebit, punând accentul şi mai mult pe durere şi rugăciune. Iată textul Sfântului Luca:

«Şi când a sosit în acest loc, le-a zis: „Rugaţi-vă, ca să nu intraţi în ispită". Şi El S-a depărtat de ei ca la o aruncătură de piatră şi, îngenunchind Se ruga, zicând:

„Părinte, de voieşti, treacă de la Mine acest pahar... Dar nu voia Mea, ci voia Ta să se facă!" Iar un înger din cer s-a arătat Lui şi-L întărea. Iar El, fiind în chin de moarte, mai stăruitor Se ruga. Şi sudoarea lui s-a făcut ca picături de sânge care picurau pe pământ. Şi ridicându-Se din rugăciune, a venit la ucenicii Lui şi i-a aflat adormiţi de întristare. Şi le-a zis: „De ce dormiţi? Sculaţi-vă şi vă rugaţi ca să nu intraţi în ispită"» (Luca 22, 40-46).

Matei şi Marcu nu menţionează apariţia îngerului, nici sudoarea suferinţei, în schimb, ei stăruie mai mult asupra adormirii ucenicilor Petru, Iacov şi Ioan şi nu le acordă scuza tristeţii. De trei ori Iisus îi găseşte adormiţi şi îi îmboldeşte: «Duhul este osârduitor, dar trupul neputincios».

Este clipa ultimului îndemn: «A sosit ceasul... sculaţi-vă, să mergem...» (Marcu 14, 41-42), a sosit escorta înarmată condusă de Iuda. Acesta înaintă şi zise: «Bucură-te, învăţătorule!» Şi L-a sărutat. Îndată oamenii L-au prins. Unul dintre ucenici, despre care doar Sfântul Ioan spune că era Simon Petru, scoase sabia din teacă şi tăie urechea dreaptă a unei slugi a Marelui Preot. Iisus îl mustră: «Toţi cei ce scot sabia, de sabie vor pieri» (Matei 26, 52).

Şi adresându-Se mulţimilor, Iisus zise: «Ca la un tâl-har aţi ieşit cu săbii şi cu toiege ca să Mă prindeţi! În fiecare zi şedeam în Templu şi învăţam şi n-aţi pus mâna pe Mine. Dar toate acestea s-au făcut ca să se împlinească Scripturile proorocilor». Atunci, toţi ucenicii, lăsându-L, au fugit (Matei 27, 55-57).

E) INTEROGATORIUL LUI IISUS

1. PROCESUL EVREIESC

Iisus a fost condus la palatul Marelui Preot, unde s-au adunat cărturarii şi fariseii, formând astfel împre-

una cu Marele Preot adunarea Sinedriului. (La Sfântul Ioan, Iisus este condus mai întâi la Anna, socrul lui Caiafa, care, după ce L-a întrebat pe Iisus asupra învățăturii Sale, L-a trimis înapoi la Caiafa). Iisus a fost adus în fața Sinedriului. Se căuta împotriva Lui o mărturie falsă pentru a putea fi condamnat la moarte. S-au prezentat mai mulți martori mincinoși. Unul din ei a declarat: «Acesta a zis: Pot să dărâm Templul lui Dumnezeu și în trei zile să-l clădesc» (Matei 26, 61). În realitate, Iisus spusese: «Dărâmați Templul acesta și în trei zile îl voi ridica (...), El vorbea despre templul Trupului Său» (Ioan 2, 19-21). Dar în fața acestor mărturii mincinoase Iisus păstra tăcerea.

Atunci Caiafa a pus întrebarea capitală pentru evrei, asupra mesianității lui Iisus: «Te jur pe Dumnezeul Cel Viu să ne spui nouă de ești Tu Hristosul, Fiul lui Dumnezeu!» Iisus i-a răspuns: «Tu ai zis, și vă spun încă, de acum veți vedea pe Fiul Omului șezând de-a dreapta Celui Atotputernic și venind pe norii cerului». Acesta este un citat din psalmul 109 și pe de altă parte și din profeția lui Daniel (7, 13), în care Iisus mărturisește că El este Mesia, Fiul Omului, stând de-a dreapta lui Dumnezeu. Marele Preot și-a rupt atunci hainele zicând: «A hulit, ce ne mai trebuie martor? Iată acum ati auzit hula Lui, ce vi se pare?». Iar ei, răspunzând au zis: «Este vinovat de moarte». Și au scuipat în obrazul Lui și I-au dat palme; alții îl băteau cu pumnii zicând: «Prooroceș-te-ne Hristoase, cine este cel care Te-a lovit?» (Matei 26, 63-77; Isaia 50, 6).

2. LEPĂDAREA LUI PETRU

Am văzut, potrivit Sfântului Matei, că în momentul arestării lui Iisus, ucenicii au fugit. De fapt, unii s-au mărginit să rămână în urmă spre a observa ce avea să se

petreacă. Astfel a fost cazul lui Petru, care, după cum mărturisesc cei patru Evanghelişti, urma pe Iisus din depărtare. Astfel a fost, potrivit celei de a patra Evanghelii, şi cazul lui Ioan care, cunoscând pe cei din jurul Marelui Preot, a putut să intre fără greutate în casă, pe urmele lui Iisus.

Petru s-a amestecat printre servitorii şi mulţimea din curte, dar a fost observat şi apostrofat: «Şi tu eşti cu Iisus Galileanul» (Matei 26, 69). Petru neagă: «Nu ştiu ce zici». Apoi un altul i-a spus: «Şi tu eşti de-al lor!» Petru a răspuns: «Nu sunt dintre ei». El neagă a treia oară când aude spunându-i-se: «Cu adevărat, acesta era dintre ei, căci şi graiul îl vădeşte galilean». Îndată a cântat cocoşul şi Sfântul Luca spune că: «Întorcându-Se Domnul, a privit spre Petru» (Luca 22, 61). Atunci Petru îşi aduse aminte de cuvintele lui Iisus şi a plâns cu amar.

3. PROCESUL ROMAN

Preoţii şi bătrânii hotărâseră ca Iisus să moară. Dar, întrucât evreii nu aveau dreptul să condamne la moarte, ei îl duseră pe Iisus în faţa procuratorului roman, Pilat. Acesta, negăsindu-l nici o vină lui Iisus – el înţelesese foarte bine că din cauza invidiei preoţii voiau ca El să moară – a făcut tot ce a putut ca să nu fie dat ca să-L condamne. Aflând că Iisus este din Galileea, a dispus să fie dus, potrivit Sfântului Apostol Luca, în faţa lui Irod regele Galileei care se afla la Ierusalim. Iisus, refuzând să răspundă lui Irod, acesta îl trimise înapoi la Pilat. Acest cinic schimb de politeţe pe seama lui Iisus, a fost prilejul unei reîmpăcări a celor doi tirani.

Despre procesul roman din faţa lui Pilat, versiunea cea mai completă o dă Sfântul Evanghelist Ioan. Pilat întreabă: «Tu eşti regele iudeilor?» (Într-adevăr, pentru a

face să fie condamnat de romani, mai marii preoților îl denunțaseră pe Iisus ca răzvrătit care voiește să se facă rege), Iisus răspunse: «Împărăția Mea nu este din lumea aceasta; dacă împărăția Mea ar fi din lumea aceasta, slujitorii Mei s-ar fi luptat ca să nu fiu predat iudeilor...» – «Așadar, Tu ești rege?», îi spuse Pilat. – «Tu zici că Eu sunt rege. Eu pentru aceasta M-am născut și pentru aceasta am venit în lume ca să mărturisesc Adevărul; oricine este din Adevăr ascultă glasul Meu».

Pilat I-a zis: «Ce este Adevărul?» (Ioan 18, 36-38) Era tulburat și negăsind motiv pentru condamnare, ar fi preferat să fie scutit de responsabilitatea aceasta și să-L elibereze pe Iisus. De aceea el propuse mulțimilor să-I dea drumul lui Iisus cu prilejul sărbătorii. Dar mulțimile au strigat: «Nu pe Acesta, ci pe Baraba!». Baraba era un răzvrătit, un tâlhar care fusese condamnat de romani. În acest moment, după Sfântul Matei, intervine femeia lui Pilat, pentru a-l preveni să nu se amestece în procesul Acestui «Drept» despre care avusese un vis (Matei 7, 19). Pilat stăruie așa dar și mai mult pentru a-L elibera pe Iisus. Conducătorii evreilor argumentează în așa mod încât să forțeze pe Pilat să acționeze în numele ordinei romane. Iisus, spuneau ei, făcându-Se împărat, se ridicase împotriva lui Cezar. Și Pilat se lăsă influențat de preoți și de cărturari. El întrebă din nou pe Iisus, și enervat de tăcerea Sa, îi spuse: «Nu știi că am putere să Te eliberez și putere am să Te răstignesc» – «N-ai avea nici o putere asupra Mea, răspunse Iisus, dacă nu ți-ar fi fost dată ție de sus; de aceea, cel ce M-a dat ție mai mare păcat are» (Ioan 19, 10-11). Pilat merse pentru ultima dată în fața mulțimilor (care în tot timpul acestui proces rămăseseră în afara pretoriului pentru a nu se întina intrând într-o locuință păgână în ajunul Paștelui); el le predă pe Iisus și dispuse să fie eliberat Baraba. Sfântul Evanghelist Matei este singurul care vorbește despre gestul lui Pi-

lat care şi-a spălat mâinile, spunând: «Nevinovat sunt de sângele Dreptului Acestuia, voi veţi vedea» şi mulţimile răspunseră potrivit vechii condamnării a legii: «Sângele Lui asupra noastră şi asupra copiilor noştri» (Matei 27, 24-35).

Soldaţii guvernatorului îl luară atunci pe Iisus şi după ce L-au biciuit, L-au dezbrăcat de hainele Sale, L-au îmbrăcat cu o mantie de culoare purpurie şi au aşezat pe capul Lui o coroană de spini şi în mâna stângă o trestie; pentru a desăvârşi această caricatură regală ei se înclinară şi-şi bătură joc de El spunând: «Bucură-Te, împăratul iudeilor». Spre deosebire de Sfinţii Evanghelişti Matei şi Marcu, Sfântul Evanghelist Ioan plasează încoronarea cu spini înaintea condamnării definitive a lui Iisus. După Sfântul Ioan, Pilat ar fi luat el însuşi, oarecum, răspunderea acestei nedreptăţi, căci după ce Iisus a fost îmbrăcat astfel, Pilat sperând poate că mulţimile se vor mulţumi cu această pedeapsă, L-a luat pe Iisus şi L-a arătat lor spunându-le: «Iată, Omul!» (în latină: *Ecce Homo*), adăugând: «Iată, Împăratul vostru!». În chip vădit, Pilat voia să-i umilească pe iudei spunându-le: «Iată ce fac eu cu un împărat al iudeilor». Mulţimile au strigat: «Răstigneşte-L!, Răstigneşte-L!» «Să răstignesc pe Împăratul vostru?» le spuse Pilat. Marii Preoţi răspunseră: «N-avem alt împărat decât pe Cezarul. Dacă îl eliberezi nu eşti prietenul Cezarului; cine se face împărat se împotriveşte Cezarului». Ei găsiră argumentul hotărâtor. Pilat, temându-se să nu fie denunţat împăratului Tiberiu drept complice al unui rebel, L-a predat lor ca să fie răstignit.

Totuşi, în aceasta mascaradă dureroasă, adevărata regalitate a lui Iisus apare chiar din cuvintele şi gesturile lui Pilat, fără ca el să-şi dea seama de aceasta. De aceea, în numeroase biserici ortodoxe se obişnuieşte să fie înfăţişată icoana Robului lui Dumnezeu[23], cu coroana

[23] Ebed-Iahve este Robul lui Dumnezeu, Omul durerilor, Sluga su-

Sa de spini, cu mantia împărătească batjocoritoare şi cu sceptrul Său de trestie, în momentul în care la Utrenia din Lunea Mare poporul cântă: «Iată Mirele vine în miezul nopţii...». Biserica identifică astfel pe împăratul umilit al iudeilor, pe Hristosul Patimilor, cu Mirele Bisericii descris în parabola celor zece fecioare (Matei 25, 1-13).

F) RĂSTIGNIREA

După ce şi-au bătut joc de El, L-au dezbrăcat de mantie şi L-au îmbrăcat cu hainele Sale. A fost dus pe Golgota[24], fiind silit să poarte crucea Sa; dar aceasta era grea şi după câte suferise, El n-ar fi putut s-o poarte până la sfârşit. În locul său a purtat-o un anume Simon din Cirene, cunoscut de ucenicii lui Iisus «ca tatăl lui Alexandru şi al lui Rufus», silit de soldaţi pe când se întorcea de la câmp.

Pilat a ordonat să se aşeze deasupra Crucii inscripţia care să arate cauza pentru care legea romană îl condamnase la moarte: «Iisus Nazarineanul, împăratul iudeilor» (prescurtat INRI sau INBI, inscripţia era scrisă în latineşte, în greceşte, în evreieşte, Ioan 19, 19).

Dacă mai marii preoţilor iudei ar fi condamnat pe Iisus la moarte pentru blasfemie, fiindcă se numea pe Sine Fiu al lui Dumnezeu, romanii L-ar fi condamnat la moarte ca răzvrătit, pentru că îşi spusese împărat al iudeilor. Pentru noi creştinii, El este cu adevărat şi Fiu al lui Dumnezeu şi împărat al Iudeilor. Crucea victori-

---

ferindă, Slujitorul pătimitor din profeţia lui Isaia.

[24] Golgota înseamnă în limba aramaică locul capăţânii, craniul; în limba latină se spune „calvaria", de unde substantivul francez „calvaire". Sfinţii Părinţi au stabilit adeseori o paralelă între locul răstignirii şi locul mormântului lui Adam, arătând prin aceasta că Noul Adam a venit să aducă prin jertfa Sa mântuirea Celui Vechi şi, de aceea, în icoane craniul care apare la rădăcina Crucii înfăţişează pe Adam.

IC
XC
ΜΗΡ
ΘΥ

oasă, pe care o așezăm în chip de biruință în vârful bisericilor noastre, nu trebuie să ne facă să uităm crucea josnică, unealtă a chinurilor: era o moarte atroce și Fiul lui Dumnezeu, în firea Sa omenească, i-a cunoscut toate sfâșierile. Maica Sa, Ioan ucenicul cel iubit și sfintele femei au asistat fără nici o putere la agonia Sa, în timp ce trecătorii îl înfruntau și își băteau joc de El.

În seara de Joia Mare la slujba Patimilor, care este numită în mod curent slujba sau denia «celor douăsprezece Evanghelii», se citesc douăsprezece pericope[25], care se referă la Patimile Mântuitorului.

G) TAINA CRUCII

Cuvintele rostite de Hristos pe Cruce:

Dumnezeul Meu, Dumnezeul Meu, pentru ce M-m părăsit? (Matei 27, 46; Marcu 15, 34)

Părinte, iartă-le lor că nu știu ce fac! (Luca 23, 34)

Adevărat grăiesc Ție, astăzi vei fi cu Mine în rai! (Luca23; 43)

Părinte, în mâinile Tale încredințez duhul Meu! (Luca 23, 46)

Femeie, iată fiul tău! Și ucenicului i-a zis: iată, mama ta! (Ioan 19, 26-27)

Mi-e sete! (Ioan 19, 28)

Săvârșitu-s-a! (Ioan 19, 30)

Trebuie să medităm asupra acestor ultime cuvinte ale Mântuitorului, căci după cum știm, ele n-au fost spuse la întâmplare și fiecare este plin de tâlc. Tradiția Bisericii le-a meditat îndelung fără a fi vreodată epuizate. După slaba noastră înțelegere, trei aspecte principale pot

---

[25] Cele douăsprezece citiri din Joia Mare sunt: **1**. Ioan 13, 31-18, 1; **2**. Ioan 18, 1-28; **3**. Matei 26, 57-75; **4**. Ioan 18, 29-19, 16; **5**. Matei 27, 3-32; **6**. Marcu 15, 16-32; **7**. Matei 27, 32-54; **8**. Luca 23, 32-49; **9**. Ioan 19, 23-37; **10**. Marcu 15, 43-47; **11**. Ioan 19, 18- 42; **12**. Matei 27, 62-66.

servi spre călăuzire pentru a ne apropia de taina lor:

1. Cel ce este pe Cruce este Mesia venit să împlinească profeţiile.

2. Cel ce este pe Cruce este Dumnezeu prin Care totul a fost făcut: «Astăzi a fost spânzurat pe lemn Cel Ce a spânzurat pământul pe ape...»; «Este de negrăit să vezi pe Cel ce a făcut cerul şi pământul spânzurat pe lemnul Crucii...» (Vinerea Mare)

3. Cel ce este pe Cruce S-a făcut Om deplin, Fiul lui Dumnezeu fiind, Dumnezeu adevărat din Dumnezeu adevărat. El S-a micşorat pe Sine din iubire pentru noi, împărtăşind condiţia noastră umană până la capăt. A suferit ocările, loviturile, batjocura şi chinurile Crucii; El a primit moartea, El singurul fără păcat pentru a împărtăşi integral decăderea umană pe lemnul Crucii; aşadar Persoana totală a lui Hristos, Dumnezeu făcut Om şi proclamat Mesia este Cel Răstignit pe Cruce.

Nimic din Sfintele Evanghelii nu indică ordinea cronologică în care au fost pronunţate aceste cuvinte. Astfel, ni s-a părut potrivit să le prezentăm grupându-le pe acelea care au fost redate de acelaşi Evanghelist, afară de primul cuvânt rostit, pe care îl întâlnim la Sfinţii Evangheliști Matei şi Marcu.

Dumnezeul Meu, Dumnezeul Meu, pentru ce M-ai părăsit?

(Matei 27, 46; Marcu 15, 34)

Cu aceste cuvinte începe Psalmul 21. Acest strigăt disperat de ajutor este strigătul lui Iisus pe Cruce: «*Eli, Eli Lama Sabachtani*?» Multe lucruri s-au spus şi s-au scris cu privire la acest strigăt. Noi nu vom reţine aici decât unul; ca orice iudeu, Iisus recita psalmi în rugăciunea de fiecare zi; nu ne îndoim nici o clipă că Domnul nostru Iisus Hristos se ruga neîncetat. Pe Cruce, în momentul suprem al misiunii Sale pe pământ, El intonează acest

psalm, înainte de a muri şi primele cuvinte ţâşnesc ca un strigăt.

Să citim până la capăt acest psalm şi vom fi surprinşi să constatăm că, în detaiu, acest psalm corespunde întocmai cu răstignirea de pe Golgota.

«Iar Eu sunt vierme şi nu om, ocara oamenilor şi defăimarea poporului» (vs. 7).

Iisus este în situaţia lui Iov, căci toţi oamenii îşi întorc faţa de la El, din cauza suferinţei Sale excesive.

«Toţi cei ce M-au văzut, M-au batjocorit, grăit-au cu buzele, clătinat-au capul zicând: Nădăjduit-a spre Domnul, izbăvească-L pe El, mântuiască-L pe El, că-L voieşte pe El» (vs. 8-9).

Iisus, înălţat pe cruce, auzea paşii trecătorilor din dreptul piciorului Crucii. El auzea batjocoririle şi râsetele celor ce treceau şi clătinau capul spunând: «Pe alţii i-a mântuit, iar pe Sine nu poate să se mântuiască!...S-a încrezut în Dumnezeu: Să-L scape acum...» (Matei 27, 39-44). Sfântul Evanghelist Matei a folosit aceleaşi cuvinte ca şi Psalmistul pentru a descrie Patimile. Psalmul continuă prin accente de deznădejde provocate de chinurile morţii; versetele 12 la 14 exprimă neliniştea agoniei; Trupul Său se topeşte; El se simte încolţit de monştrii sub formă de tauri, lei şi cîini care îi dau târcoale într-o viziune de coşmar şi de spaimă.

«Uscatu-s-a ca un vas de lut tăria Mea, şi limba Mea s-a lipit de cerul gurii Mele şi în ţarina morţii M-ai pogorât» (vs. 16).

Acesta este momentul în care Iisus a exclamat: «Mi-e sete!». În Psalmul 68, un adevărat poem tragic asupra agoniei, aflăm versetul următor: «În setea Mea M-au adăpat cu oţet» (vs. 22). Acest episod, mai ales, a izbit pe Sfântul Evanghelist Ioan care era prezent pe Golgota; scriindu-şi mărturia sa, el a adăugat, în legătură cu setea lui Iisus şi cu oţetul, că Scriptura trebuia să se

împlinească, căci psalmii îi reveneau în memorie.

«Că M-au înconjurat câini mulţi, adunarea celor vicleni M-a împresurat. Străpuns-au mâinile Mele şi picioarele Mele» (vs. 17-18).

Acest verset reia ceea ce se petrecuse înaintea ridicării Crucii, în momentul în care Iisus, încă la pământ, a fost ţintuit cu cruzime pe lemn.

«Numărat-au toate oasele Mele» (vs. 18).

Ne imaginăm într-un mod foarte realist, omul des-membrat, membrele sale sunt întinse la extrem şi oasele ies prin pielea întinsă.

«Împărţit-au hainele Mele loruşi şi pentru cămaşa Mea au aruncat sorţi» (vs. 19).

Sfinţii Evanghelişti Matei şi Ioan relatează despre târguiala soldaţilor care nu vor să rupă cămaşa cea fără cusătură. Mai mult, Sfântul Ioan precizează că aceasta avea să se împlinească potrivit Scripturilor. Căci, el, martorul ocular, este foarte izbit când vede cât de mult moartea lui Iisus este conformă cu Psalmii şi cu profeţiile. Începînd cu versetul 20, stilul Psalmului se schimbă deodată; cel aflat în agonie nu mai vede ceea ce se petrece în jurul Lui, nici oamenii, nici tumultul; El nu mai vorbeşte nici chiar despre suferinţa Sa; El se întoarce în întregime spre Dumnezeu, într-o speranţă imensă şi luminoasă. .

Cel care va muri, se gândeşte deja cum va vesti Numele lui Dumnezeu tuturor oamenilor, iudeilor mai întâi: «Spune-voi Numele Tău fraţilor Mei; în mijlocul Adunării Te voi lăuda... Toate seminţiile lui Iacov slăviţi-L pe El. Să se teamă de Dânsul toată seminţia lui Israel!»...

Acest strigăt către Israel aduce aminte de strigătul: «Părinte, iartă-le lor că nu ştiu ce fac», căci Iisus, murind, nu-Şi întoarce faţa Sa de la neamul Său, pentru că după Înviere, El va trimite pe Apostoli să propovăduiască

neamurilor, începând de la Ierusalim (Luca 24, 47).

Pentru a termina psalmul, cel muribund prooroceşte şi prevede convertirea neamurilor, căci: «Se va vesti Domnului neamului ce va să vină. Şi vor vesti dreptatea Lui poporului ce se va naşte şi ce a făcut Domnul» (vs.36). Pe Cruce, Iisus are viziunea tuturor oamenilor pentru care moare, El ne prevede pe toţi, pe fiecare dintre noi, spre a ne mântui prin moartea Sa şi prin iubirea Sa. Întrucât Domnul Iisus a luat asupra Sa fiecare cuvânt al Psalmului 21 şi a trăit pe Cruce în mod efectiv tot ceea ce Psalmistul descrisese cu mult înainte, El a trăit aşadar în mod intens şi primul verset al Psalmului: «Dumnezeul Meu, Dumnezeul Meu pentru ce M-ai părăsit?» El a simţit cu adevărat părăsirea lui Dumnezeu. Acesta este punctul extrem al «kenozei». În ce fel Fiul Unic al lui Dumnezeu, Dumnezeu adevărat din Dumnezeu adevărat, S-a putut simţi părăsit de Dumnezeu? Dumnezeu Care părăseşte pe Dumnezeu? Dumnezeu Care Se părăseşte pe Sine Însuşi? Tocmai în aceasta constă taina de nepătruns a mântuirii noastre. Dacă Iisus n-ar fi fost decât un om, moartea Sa pe Cruce nu ar fi adus nimic mai mult decât cea a multor prooroci sau eroi morţi în slujba omenirii. Dar iată că Iisus îndrăzneşte să spună: «Cine M-a văzut pe Mine, a văzut pe Tatăl, căci Eu sunt în Tatăl şi Tatăl este întru Mine». Iată că Iisus îndrăznise să spună: «Eu sunt Calea, Adevărul şi Viaţa. Cel ce crede în Mine, nu va muri niciodată». Aceasta înseamnă că misiunea Sa, după ce a venit din «Sânul Tatălui» consta în a-L aduce pe Dumnezeu oamenilor. Aşadar, dacă Iisus nu ar fi murit şi nu ar fi înviat, mesajul Său nu ar fi decât minciună şi de aceea Sfântul Apostol Pavel va spune: «Dacă Hristos n-ar fi înviat, noi creştinii am fi cei mai nenorociţi dintre oameni». El va învia, căci este Dumnezeu şi, în felul acesta, moartea Sa capătă întreaga sa semnificaţie uimitoare. Sfântul Apostol Pavel va

comenta în Epistola către Filipeni această taină fundamentală a credinţei creştine, care este moartea în firea Sa omenească a Dumnezeului Răstignit: «El S-a nimicit pe Sine Însuşi» – cuvânt cu cuvânt, în textul grecesc: «El S-a golit» de condiţia Sa dumnezeiască rămânând mai departe Dumnezeu.

Dumnezeu adevărat, El S-a făcut Om adevărat. El, care este Modelul dumnezeiesc al omului făcut după chipul lui Dumnezeu, a luat asupra Sa toate suferinţele şi toate slăbiciunile pe care omul le cunoaşte după căderea sa, toate afară de păcat, inclusiv absenţa lui Dumnezeu, căci păcatul îndepărtează de Dumnezeu, inclusiv moartea, care este consecinţa ultimă a păcatului, inclusiv sălaşul morţilor, locul absenţei absolute a lui Dumnezeu, spre a face ca Dumnezeu să intre pretutindeni unde omul suferă – până în abisul morţii – însoţindu-l până în străfundul mizeriei sale pentru a-l scoate din ea înviindu-l, făcându-l să urce la ceruri şi să se aşeze la dreapta Tatălui; Fiul lui Dumnezeu moare ca Om pentru ca Fiul Omului să învieze ca Dumnezeu. Iată de ce trebuie ca Fiul lui Dumnezeu să cunoască pe Cruce suferinţa lipsei lui Dumnezeu pentru ca orice om care moare să poată afla din nou prezenţa lui Dumnezeu: aceasta este mântuirea.

Dintre cele trei cuvinte ale lui Hristos pe Cruce, citate de Sfântul Evanghelist Luca, ne ocupăm, mai întâi, de cele două care stăruie asupra temei iertării, pe care o găsim adeseori la el (vezi parabolele: oaia pierdută 15, 4-7; drahma aflată 15, 8-10; întoarcerea fiului risipitor 15, 11-32).

«Părinte, iartă-le că nu ştiu ce fac»

(Luca 23, 34)

În acest cuvânt Mântuitorul cere iertarea pentru călăii Săi, în timp ce aceştia îl răstigneau. Nu e prima

dată când i se cere lui Dumnezeu să ierte pe nişte vinovaţi. Moise L-a rugat pentru poporul iudeu în timpul Exodului; şi Dumnezeu Însuşi a avut milă de locuitorii cetăţii Ninive, cum citim în Cartea lui Iona, care «nu ştiau să deosebească dreapta lor de stânga lor». Dar astăzi Însuşi Fiul lui Dumnezeu este Acela Care este dat morţii, deci Jertfă, şi cere iertarea călăilor Săi.

El este Jertfa anunţată de Isaia (53, 1-11), «Mielul lui Dumnezeu care ridică păcatele lumii» (Ioan 1, 29), Cel ce a venit să împlinească Scripturile şi planul Tatălui. Aceasta este ceea ce n-au înţeles cei care răstigneau pe Mântuitorul lumii. Mai târziu Sfântul Petru va spune: «Şi acum, fraţilor, ştiu că din neştiinţă aţi făcut rău ca şi mai marii voştri» (Faptele Apostolilor 3, 17).

El doreşte, în acelaşi timp, iertarea tuturor oamenilor, care prin păcatele lor au făcut necesară moartea Sa şi, prin urmare iertarea noastră, fiindcă şi noi suntem păcătoşi. Nu prin meritele noastre putem fi mântuiţi, ci Domnul, cum spunea Isaia «a purtat fărădelegile noastre şi pentru cei păcătoşi Şi-a dat viaţa...» (Isaia 53, 12). Pentru toţi Hristos cere iertarea. Un teolog modern scrie: «Când cazi, dacă strigi cu toată încrederea ta, nu mai cazi în neant, ci în braţele lui Hristos, ale Celui care pe Cruce le-a deschis pentru totdeauna»[26]. Sfântul Nicolae Cabasila, teolog din secolul al XIV-lea, scrie: «Nimic nu sfidează iertarea într-atât încât să întreacă milostivirea lui Dumnezeu... El a devenit pentru călăii Săi izvor de har...Domnul neîntinat de nici un păcat, după ce a îndurat mari suferinţe, moare; şi purtând întru Sine rănile, ca Om, mijloceşte pentru oameni şi liberează neamul omenesc de povara crimelor lui şi redă astfel celor din robia păcatului libertatea pe care El nu avea de ce s-o cucerească pentru Sine, El Însuşi fiind Dumnezeu şi Domn

[26] Olivier Clément, rev. Contacte 52, p. 267.

(Crucea cu opt braţe, în *Viaţa în Hristos*)»[27].

Adevărat grăiesc ţie, astăzi vei fi cu Mine în rai!

(Luca 23, 43)

Hristos a fost răstignit între doi tâlhari ca să se împlinească acest cuvânt al Scripturii: «Şi cu cei făcători de rele a fost numărat...» (Isaia 53, 12). Unul dintre tâlhari, cel pe care Tradiţia îl aşează la stânga Domnului, nu contenea să hulească, sfidându-L pe Iisus, să se mântuiască pe Sine şi pe tovarăşii Lui printr-o manifestare a puterii Sale spunându-I cu sarcasm: «Nu eşti Tu Hristosul? Mântuieşte-Te pe Tine şi pe noi». Celălalt era, ca şi tovarăşul său, un tâlhar, poate hoţ sau asasin, dar Hristos nu a ezitat niciodată să ia tovarăşi de drum pe vameşi, pe desfrânate (curve), pe tâlhari. Acest tâlhar nu a batjocorit pe Domnul, ci s-a pocăit fulgerător, într-o clipă:

«Noi pe drept suntem în această osândă, căci noi primim cele cuvenite după faptele noastre...» (Luca 23, 41). El a cunoscut adevărata natură a Împărăţiei lui Dumnezeu şi a înţeles că Iisus este Împăratul ei. E un semn admirabil de credinţă faptul că tâlharul a cunoscut în acel muribund umilit pe Domnul Care avea să intre în Împărăţia Sa, care nu este din această lume. Tainică pocăinţă... Şi noi, într-o clipă acum putem să ne pocăim. Pocăindu-se tâlharul a implorat milostivirea lui Iisus, care ne este oferită mereu. Iisus nu se limitează să ia cunoştinţă de credinţa lui în învierea morţilor în ziua ce va să fie. La cererea lui: «Pomeneşte-mă Doamne când vei veni întru Împărăţia Ta»[28], Iisus răspunde: «Astăzi vei fi cu Mine în rai». Raiul, în care va fi primit el, tâlharul, primul om ce va pătrunde în urma lui Hristos.

---

[27] Nicolae Cabasila, *La vie en Jésus-Christ*, Prieuré d'Amay-sur-Meuse (Belgique), pp. 160 şi 39.

[28] Aceste cuvinte ale tâlharului s-ar putea traduce mai exact astfel: Când vei veni ca Împărat!

Iisus nu ne cere numai fapte, căci suntem săraci şi păcătoşi şi toată puterea noastră vine de la Dumnezeu, ci mai întâi cu iubire şi credinţă în libertate deplină, să ne întoarcem către El. Acest astăzi de care vorbeşte Iisus nu e numai acea zi a Răstignirii Lui: Cuvântul Său se adresează fiecăruia dintre noi acum, aşa cum ne aminteşte Biserica. În Vinerea Mare, credincioşii cântă de trei ori: «Întru o zi ai învrednicit, Doamne, pe tâlharul în rai, şi pe mine luminează-mă cu lemnul Crucii, şi mă mântuieşte». La fel, în toate Duminicile înainte de Fericiri, Biserica cântă: «Întru Împărăţia Ta când vei veni, pomeneşte-ne pe noi Doamne». Da, putem, ca şi tâlharul, să-L rugăm pe Domnul, pentru că suntem în acel „astăzi", aşa cum ne învaţă mulţi dintre psalmi: «Astăzi, veţi auzi glasul Lui, să nu vă învârtoşaţi inimile voastre» (Psalmul 94, 8) şi Sfântul Apostol Pavel învaţă: «Ci îndemnaţi-vă unii pe alţii, în fiecare zi până ce putem să zicem: astăzi» (Evrei 3, 13).

«Părinte, în mâinile Tale încredinţez duhul Meu»

(Luca 23, 46)

Acest cuvânt, ca şi cel dintâi («Dumnezeul Meu, Dumnezeul Meu pentru ce M-ai părăsit?»), este un citat dintr-un Psalm, e vorba de Psalmul 30, 5-6): «În mâinile Tale îmi voi da duhul Meu; izbăvitu-m-ai Doamne Dumnezeul adevărului». Şi un cuvânt şi celălalt au fos rostite cu «glas puternic», aşa cum mărturisesc Sfinţii Evanghelişti Matei şi Luca.

Cel dintâi cuvânt este constatarea unui fapt: finalul kenozei, moartea prin părăsirea voluntară a dumnezeirii; ea nu este nicidecum expresia disperării; cel de al doilea cuvânt confirmă încrederea lui Hristos. Dar cum spune Psalmul 15, 9-10: «Trupul Meu va sălăşlui întru nădejdea că nu vei lăsa sufletul in iad, nici nu vei da pe

cel cuvios al Tău să vadă stricăciunea».

Hristos încredinţează Tatălui «duhul» Său, suflarea vieţii pe care orice om de la Adam o primeşte atunci când se naşte, încrezător că El Îl va învia «Întâiul născut din morţi». Domnul a trăit şi a acceptat El Însuşi moartea.

La fel şi noi, în fiecare seară, înainte de a adormi, fără să ştim dacă ne vom mai trezi în această lume, spunem cu încredere şi iubire lui Dumnezeu: «în mâinile Tale îmi încredinţez duhul, Doamne; binecuvântează-mă, ai milă de mine şi-mi dăruieşte viaţa veşnică».

Cele trei cuvinte următoare sunt extrase din Sfânta Evanghelie după Sfântul Evanghelist Ioan:

«Deci Iisus, văzând pe mama Sa şi pe ucenicul pe care-l iubea stând alături, a zis mamei sale: „***Femeie, iată fiul tău***". Apoi a zis ucenicului: „***iată mama ta***"» (Ioan 19, 26-27).

Mai întâi, trebuie să ne amintim că «ucenicul pe care îl iubea» era Ioan, autorul relatării evanghelice, acela care la ultima Cină se afla «lângă Iisus», care se aplecase «pe pieptul Său». Nicăieri în Sfintele Evanghelii nu vedem astfel de mărturisiri de intimitate şi de afecţiune din partea lui Iisus. Tot ce-l priveşte pe Ioan este de o importanţă deosebită pentru noi care căutăm o legătură personală de iubire cu Domnul. Un Părinte al Bisericii ne spune că, pentru a putea înţelege sensul Sfintei Evangheliei a lui Ioan, trebuie ca şi noi să ne aplecăm pe pieptul lui Iisus şi să primim din partea Sa pe Maria ca Maică. Răscumpărarea omenirii se face prin Jertfa Domnului pe care Maria L-a adus în lume; Maica Domnului este împlinirea drumului lung al omenirii spre această Răscumpărare. Ea este şi Maica credincioşilor uniţi în Trupul Unic al lui Hristos. Fiecare din noi ca membru al Acestui Trup, trebuie să lupte pentru a deveni un alt Ioan, dar pentru asta trebuie să devenim astfel încât să o primim

pe Maria ca Maică şi să-L auzim pe Hristos numindu-ne fii ai Mariei[29].

Hristos o numeşte pe Maria «femeie», aşa cum pe Sine Însuşi se numeşte «Fiul Omului». Ea este cu adevărat noua Evă. El a numit-o aşa pentru prima oară la nunta din Cana (Ioan 2, 1-11), atunci când ea îi ceruse să facă o minune. El i-a răspuns atunci: «Încă nu a venit ceasul Meu», înainte de a accepta ca să prefacă apa în vin. Astăzi, pe Cruce, El Îşi varsă Sângele Său, vin al Euharistiei, iar din coasta Sa va ţâşni apa de viaţă dătătoare a Botezului.

«După aceea, ştiind Iisus că toate s-au săvârşit, acum, ca să se plinească Scriptura, a zis: Mi-e sete!»

Ştiind că totul s-a împlinit, Domnul citează încă o dată Vechiul Testament, Psalmul 68, 25: «În setea Mea M-au adăpat cu oţet», şi, aflăm îndată, continuând lectu-

---

[29] Fecioara Maria şi-a asumat rolul de mamă pentru credincioşi încă din primele timpuri ale Bisericii. În vremea vieţii sale o vedem părtaşă la viaţa apostolilor: «Toţi aceştia, într-un cuget, stăruiau în rugăciune împreună cu femeile şi cu Maria, mama lui Iisus şi cu fraţii Lui» (Faptele Apostolilor 1, 14). Legăturile sale cu apostolii erau aşa de puternice încât aceştia s-au adunat într-un mod tainic, potrivit Tradiţiei, în jurul Maicii Domnului la Adormirea sa. Icoanele îi arată ca pe nişte fii devotaţi şi plini de iubire, plângându-şi mama la mormânt. În toate veacurile creştinii au cinstit-o pe Fecioara Maria, Maica lui Dumnezeu, şi au aflat în ea ocrotirea maternă şi mijlocitoarea pe lângă Fiul Său, Hristos, Dumnezeul nostru. Maica Domnului se arată de multe ori ca o Mamă iubitoare a oamenilor. Ea intervine deseori în viaţa personală a creştinilor prin semne minunate. O sărbătoare comemorează în chip desosebit ocrotirea Preasfintei Fecioare: în ziua de 1 octombrie se sărbătoreşte Acoperământul Maicii Domnului (gr. Skepe şi slav. Pokrov). În tradiţia occidentală, Maica Domnului e de asemenea cinstită ca Mamă a tuturor credincioşilor, numeroase fiind tablourile care o înfăţişează adăpostindu-i sub Vălul ei pe cei care îi cer ocrotirea.

ra Evangheliei, că un soldat, fără să ştie, a împlinit Scriptura: «un burete înmuiat în oţet a fost fixat în vârful unei trestii şi apropiat de gura Sa».

Nu e vorba doar de faptul că Iisus pe Cruce împlineşte profeţiile. El primeşte să simtă în firea Sa omenească acesta sete şi, El Care spusese la Cină: «Nu voi mai bea de acum înainte din acest rod al viţei până în ziua în care voi bea cu voi vinul cel nou în împărăţia Tatălui Meu», primeşte ca Mesia şi ca Om să I se ofere oţetul, care faţă de vinul cel nou este ceea ce firea noastră coruptă prin păcat este faţă de firea Omului înviat. Lucrul de care El este cu adevărat însetat este, însă, iubirea noastră care, răspunzând iubirii Sale, trebuie să-şi dea şi ea roadele. Iisus Care spune «Mi-e sete», nu este El Însuşi Izvorul Apei care dă viaţă? În timpul traversării deşertului n-a îndulcit El apele amare de la Mara şi nu a făcut să ţâşnească apă din stâncă? Nu a oferit El, oare, samarinencei apa cea vie care potoleşte pentru totdeauna setea, această apă care face din fiecare creştin «un izvor de apă ţâşnind spre viaţa veşnică»?

«După ce a luat oţetul, Iisus a zis: Săvîrşitu-s-a, şi plecându-Şi capul, Şi-a dat duhul»

(Ioan 19, 30)

Aceste ultime cuvinte – «Şi-a dat duhul» – corespund cuvintelor Domnului pe care le-a citat Sfântul Luca: «Părinte, în mâinile Tale îmi încredinţez duhul» (Luca 23, 6). Cele două fraze sunt legate în mod intim. Iisus dă socoteală Tatălui Său Căruia îi încredinţează duhul că El a împlinit până la capăt dorinţa Sa, fiindcă «mai mare dragoste decât aceasta nimeni nu are ca viaţa lui să şi-o pună pentru prietenii săi» (Ioan 15, 13).

Acest cuvânt al Domnului trebuie să se citească în legătură şi cu cel pe care îl citează Sfântul Apostol

Luca: «Ei nu ştiu ce fac.», căci, atunci când Hristos moare pe Cruce, Scripturile sunt plinite fără ca cei care Îl răstigneau să ştie aceasta.

Domnul Şi-a împlinit misiunea, El îşi termină viaţa pământească; El a luat asupra Sa condiţia de rob în care căzuse omul pe care El îl crease liber să crească potrivit voinţei Tatălui şi cu ajutorul Sfântului Duh în iubirea Creatorului său. El a instituit Cina prin care ne-a dat Pâinea Vieţii coborâtă din cer pentru ca să o mâncăm ca să nu murim (Ioan 6, 50). După ce a luat asupra Sa slăbiciunile noastre până la Cruce şi moartea noastră, El S-a pogorât la iad ca să învieze întreg neamul omenesc: lucrarea de mântuire se împlineşte în Jertfa lui Hristos; Învierea va veni; Vinerea Mare se termină şi zorile Paştilor vor fi începutul unei vieţi noi.

ODIHNA LUI HRISTOS ÎN MORMÂNT

După ce Iisus a murit, soldaţii au venit să pună capăt vieţii celor trei răstigniţi. Ei terminară cu cei doi tâlhari zdrobindu-le oasele picioarelor. (Nemaiputând să se sprijine pe picioare, trupul răstignitului atârna cu toată greutatea sa de mâini; atunci răstignitul nu mai putea respira şi murea îndată). Iisus, însă, fiind deja mort, soldatul îi străpunse coasta cu o lance spre a se împlini Scriptura: «Niciunul din oasele Mele nu va fi zdrobit», cum spusese Moise despre mielul pascal; şi îndată ieşi din coastă sânge şi apă: apa Botezului şi sângele Euharistiei (Împărtăşaniei), vărsat pentru iertarea păcatelor.

Iosif din Arimateea, ucenic al lui Iisus şi membru al Sinedriului, obţine de la Pilat permisiunea să ridice Trupul de pe Cruce şi, cu ajutorul lui Nicodim, îl pune într-un mormânt nou, tăiat în stâncă, situat foarte aproape. Ei rostogoliră o piatră grea la uşa mormântului. Conducătorii iudeilor obţinuseră de la Pilat permisiunea

de a pune pază la uşa mormântului, ca să fie siguri că ucenicii lui Iisus nu vor veni în timpul nopţii să fure Trupul şi să spună că Iisus înviase, aşa după cum spusese.

Iată, aşadar, că începe cea de-a şaptea zi, ziua în care Creatorul S-a odihnit de toate lucrările Sale, ziua în care Iisus se odihneşte în mormânt, Sâmbăta Mare. Cum să nu evocăm aici rugăciunea lui Iona care strigă către Dumnezeu din pântecele monstrului marin:

«Strigat-am către Domnul în strâmtoarea mea, şi El m-a auzit; din pântecele sălaşului morţilor către El am strigat, şi El a luat aminte la glasul meu! Tu m-ai aruncat în adânc, în sânul mării şi undele m-au înconjurat; toate talazurile şi valurile Tale au trecut peste mine. Şi gândeam: aruncat sunt dinaintea ochilor Tăi! Dar voi vedea din nou Templul cel sfânt al Tău! Apele m-au învăluit pe de-a întregul, adâncul m-a împresurat, iarba mării s-a încolăcit în jurul capului meu; mă coborâsem până la temeliile munţilor, zăvoarele pământului erau trase asupra mea pentru totdeauna, dar Tu ai scos din stricăciune viaţa mea, Doamne Dumnezeul meu! Când se sfârşea în mine duhul meu, de Domnul mi-am adus aminte şi la Tine a ajuns rugăciunea mea, în Templul Tău cel sfânt. Cei ce slujesc idolilor deşerţi dispreţuiesc harul Tău; dar eu îţi vor aduce Ţie jertfe cu glas de laudă şi toate făgăduinţele mele le voi plini, căci mântuirea vine de la Domnul!» (Iona 2, 3-10.)

În cursul Utreniei din Sâmbăta Mare, celebrată de obicei în noaptea de Vineri spre Sâmbătă, Biserica strânsă în jurul mormântului lui Hristos în aşteptarea Învierii, sărbătoreşte aceste ceasuri hotărâtoare în care Viaţa este pusă în mormânt, în care Fiul lui Dumnezeu va face nestricăcios trupul nostru stricăcios în care El se îmbrăcase şi care îl însoţeşte în mormânt şi va face nemuritoare firea noastră pe care păcatul o făcuse muritoare. Mormântul lui Hristos este locul de taină în care

se săvârşeşte trecerea de la moarte la viaţă, locul închis ca un ou de unde va ţâşni viaţa nouă a Paştilor, era nouă, cea de a opta zi din viaţa lumii.

EPITAFUL[30]

Teama şi cutremurarea ne cuprind şi o tăcere plină de cuviinţă ne stăpâneşte în faţa acestei taine uriaşe: moartea lui Hristos Dumnezeu. Niciun cuvânt, niciun gând, nicio cântare nu sunt în stare să-L proslăvească pe Domnul. Aşadar, ca şi Iosif din Arimateea, ca şi Nicodim, să ne apropiem de Mormântul preasfânt şi să preamărim cu iubire această taină de nepătruns:

«Făcătorul cerului şi al pământului este oaspetele unui strâmt mormânt..

Cutremură-te de spaimă, cerule, şi voi, adâncuri ale pământului, tremuraţi!» (Oda 8, Irmos)[31].

Împreună cu îngerii şi cu stihiile ne cutremurăm în faţa Punerii în mormânt:

«În mormînt, Viaţă, pus-ai fost Hristoase!

Şi corurile îngereşti slăvesc milostivirea Ta.

Catapeteasma Templului s-a rupt în două la Răstignirea Ta, şi stelele şi-au ascuns lumina, o, Cuvinte,

O, Soarele Dreptăţii, când Tu Te-ai ascuns sub

---

[30] *Épitaphion* este un termen grecesc, redat în română prin *Epitaf,* iar în slavonă prin *Plactchenitsa,* este o icoană înrămată cu voaluri brodate pe care este înfăţişată Punerea în mormânt a lui Hristos de către Iosif din Arimateea, însoţit de Nicodim. La capul lui Iisus se apleacă Maica Sa, la picioarele Sale se află Sfântul Ioan care ajută celor doi ucenici să-L înmormânteze pe Domnul (Ioan 19, 38-42). În toate bisericile ortodoxe, în Vinerea Mare credincioşii vin să se închine sărutând Epitaful împodobit cu flori şi aşezat, în mod solemn, în centrul locaşului.

[31] Toate textele citate în acest capitol sunt preluate din slujbele din Vinerea Mare de la Vecernie şi din Sâmbăta Mare de la Utrenie, Vecernie şi Sfânta Liturghie.

pământ».

Cântăm cu întreaga Biserică în această Vinere Sfântă pentru a însoţi pe Iosif şi pe Nicodim în fiecare din gesturile lor, în momentele în care ei îngroapă Trupul neprețuit al Domnului şi Mântuitorului nostru Iisus Hristos. Apoi, în noaptea de Vineri spre Sâmbătă, cântările foarte sobre ne învaţă să ne apropiem cu cuviinţă şi profund respect de Hristos aflat în mormânt. Aceste cântări ne iniţiază în taina dumnezeiască, fără să ne-o descopere vreodată în adâncul ei ori să ne-o dezvăluie pe de-a întregul, căci ea rămâne de nepătruns minţii omeneşti. Acesta este sensul broderiilor din jurul Epitafului, adică de a păzi taina morţii lui Dumnezeu. În bisericile ruseşti procovețul sau vălul Sfântului Potir acoperă acum Sfânta Faţă a Domnului, căci nici măcar îngerii nu îndrăznesc să-L privească pe Hristos în mormânt.

Mai multe teme sunt evocate în noaptea aceasta, în rugăciunile cântate la slujbă. Să ascultăm câteva fragmente din acestea care ne vor da semnificaţia celor trei zile în mormânt.

Mormântul, în care odihneşte Hristos, devine izvor de viaţă:

Tu, Viaţa lumii întregi (a universului) primeşti
punerea în mormînt după legea morţilor.
«Dar din acest mormânt s-a arătat izvorul
Învierii.
Pentru a noastră mântuire şi noi îi cântăm:
O, Dumnezeule liberator, bine eşti cuvântat!»

Hristos a îngropat cu El în mormânt firea noastră omenească, pentru ca această fire stricăcioasă să devină nestricăcioasă. El a luat asupra Sa condiţia noastră de muritori, pentru a ne dărui nemurirea Sa:

«Te premărim Făcătorule a toate,
Căci, prin Patimile Tale, am fost mântuiţi

de moarte şi am primit mântuirea»
Iisus în mormânt pare că doarme ca şi
Adam atunci când a fost creată Eva:
«Din coasta Ta, Doamne, cea însuliţată,
izvorăşti o nouă creaţie: pentru Noul Adam
o Evă nouă;
Ai dormit un somn minunat,
un somn Izvor de Viaţă,
Te vei deştepta viu, o, Atotputernice!»

Odihna în mormânt a Domnului e asemenea odihnei lui Dumnezeu în cea de a şaptea zi a creaţiei. Hristos în mormânt este împlinirea Sabatului, căci, prin moartea Sa, El recreează Universul şi desăvârşeşte lucrarea dumnezeiască:

«Astăzi sfinţit-ai ziua a şaptea,
ziua aceea pe care-odinioară
Tu ai binecuvântat-o
odihnindu-Te de toate lucrările Tale.
Căci Tu zideşti Universul şi Tu îl înnoieşti
prin Sabatul Tău
o, Mântuitorule!»
Sabatul Legii lui Moise se împlineşte de acum
înainte în Trupul lui Hristos:
«Marele Moise a zis: „Şi Dumnezeu a
binecuvântat ziua a şaptea".
Tainică prefigurare a acestei zile: iată,
Sabatul binecuvântat,
Iată, ziua odihnei, căci în această zi se odihnea
de toate lucrurile Sale Fiul Cel Unul
al lui Dumnezeu
prin moartea Sa
El sărbătoreşte Sabatul în Trupul Său
şi se întoarce întru slava Sa
dintru început prin Înviere».

Tema Sabatului este centrală în zorii acestei Sâm-

bete; sfintele femei purtătoare de miresme presimt deja spre ce slavă se îndreaptă acel Sabat unic şi neasemuit: trecerea de la moarte la Viaţă, de la noapte la zorile neînserate, trecere de la ziua a şaptea la cea de-a opta zi, care începe noua creaţie. Acesta este motivul pentru care se repetă de mai multe ori refrenul femeilor mironosiţe:

«Acest Sabat este mai binecuvântat
între celelalte,
Căci Hristos adormit va învia a treia zi».

Chiar în inima morţii străluceşte Învierea, cu o lumină tainică şi plină de pace. Înainte chiar de luminoasa noapte a Paştilor, în adâncul mormântului, imnele Sfinţilor Părinţi ne fac să întrevedem biruinţa asupra morţii, pogorârea la iad şi liberarea celor din întuneric:

«Iadul stăpâneşte neamul omenesc,
dar stăpânirea sa nu e veşnică.
Tu eşti Atotputernice Care, întins în mormânt,
Rupt-ai cu mâna Ta împărătească
lanţurile morţii.
Vestit-ai celor ce dormeau din veci
adevărata liberare.
Mântuitorule, Întâiule născut dintre cei morţi»[32].

Iadul începe să-şi piardă puterile şi, înainte de biruinţa deplină ce va fi cântată cu strălucire în noaptea de Paşti, presimţim de pe-acum că puterea lui slăbeşte, că forţa lui se năruie, domnia lui se ofileşte:

«Iadul în inimă a fost lovit, primind
pe Cel cu coasta
însuliţată.
El geme doborât de focul cel dumnezeiesc...»

Atunci iadul în agonie lasă să-i scape de trei ori acest strigăt de deznădejde:

---

[32] «Întâiul-născut dintre cei morţi» (Coloseni 1, 18): expresie folosită de Sfântul Vasile în Canonul său euharistic.

«Iadul geme şi strigă în acea zi:
„Puterea mea s-a zdrobit;
Primit-am un mort asemenea tuturor morţilor,
dar nu L-am putut ţine.
El m-a golit de cei care erau sub stăpânirea mea;
căci păstram morţii ca pe nişte prizonieri
de veacuri;
acum Lui I se închină toţi"
Slavă Ţie Doamne, Slavă Crucii şi Învierii Tale».

Nimeni nu L-a văzut pe Iisus ieşind din mormânt, nici un martor n-a putut să vadă pe Hristos înviind, nicio istorisire omenească nu poate descrie acest eveniment care răstoarnă firescul morţii. Sfintele Evanghelii păstrează în mod voit tăcere asupra actului însuşi al Învierii.

Pogorârea lui Hristos la iad[33], citată în Întâia Epistolă a Sfântului Petru: 3, 19, şi la Filipeni 2, 10, chiar sfintele femei la mormânt şi întâlnirea lor cu îngerii, conform relatărilor evanghelice, vor fi singurele imagini, singurele icoane prin care Biserica ne îngăduie să ne apropiem de taina Învierii. La fel, Biserica nu descrie în imnele Sale pe Hristos ieşind din mormânt decât prin referiri la Sfânta Scriptură, prefigurările din Vechiul Testament precum Iona, sau altele din Psalmi:

«În pântecele chitului Iona fost-a închis,
dar neţinut,
Prefigurând Patima Ta şi Mormântul Tău,
Ieşit-a din chit ca dintr-o cămară de nuntă...»

Utrenia din Sâmbăta Mare se termină prin versete din Psalmi cântate cu putere înainte de citirea Apos-

[33] Dacă în Crezul nostru, pogorârea la iad a Mântuitorului nu este menţionată, ea era prezentă în multe mărturisiri de credinţă din Biserica primară, printre care «Simbolul Apostolilor», care s-a păstrat în catolicism ca simbol baptismal.

tolului[34].

«Scoală-Te, Doamne, Dumnezeul meu!
Înalță-Se mâna Ta.
Nu uita pe săracii Tăi până în sfârşit».
(Psalmul 9, 32)

Apoi, înaintea citirii Sfintei Evanghelii, o nouă chemare răsună în biserică:

«Să învieze Dumnezeu şi să se risipească vrăşmaşii Lui şi să fugă de la Fața Lui cei Ce-L urăsc pe Dânsul».

Evanghelia, citită după cântarea Psalmului, ne învață cum că o pază a fost pusă la mormânt, iar piatra a fost pecetluită (Matei 27, 62-66). Toate precauțiile omeneşti care au fost luate sunt lipsite de valoare: plecăm din biserică cu credința că se vor adeveri cele cântate de Psalmist: «Să învieze Dumnezeu..» şi că nimic nu va putea ține Viața în moarte.

Sfânta Liturghie din Sâmbăta Mare[35] reia accastă

---

[34] Aceste versete din Psalmi se numesc *prokimenon*. Ele sunt cântate totdeauna înainte de lectura liturgică a textelor biblice: Vechiul Testament, Apostol sau Evanghelii.

[35] Liturghia din Sâmbăta Mare trebuie să se slujească seara, la apusul soarelui, fiind precedată de numeroase lecturi biblice şi de Vecernie. Aşa se slujeşte în mănăstiri unde monahii rămân pe loc şi se pregătesc chiar în biserică pentru Utrenia de Paşti. În parohii nu se poate rămâne în biserică ore întregi. În multe locuri s-a încetățenit obiceiul devansării Vecernici şi Liturghiei în dimineața de Sâmbătă. Tema acestei slujbe este Botezul evocat prin lecturi biblice (Trecerea Mării Roşii, Cartea lui Iona în întregime, Epistola către Romani 6, 3-11: «...Câți în Iisus Hristos ne-am botezat, întru moartea Lui ne-am botezat». Evanghelia este deopotrivă a Învierii şi a Botezului: «Mergând învățați toate neamurile, botezându-le în numele Tatălui şi al Fiului şi al Sfântului Duh...» (Matei 28, 19). În primele veacuri ale Bisericii, catehumenii pregătiți pentru botez în timpul Postului Mare erau botezați în timpul acestei Liturghii.

chemare profetică a Psalmistului:

«Să învieze Dumnezeu şi să judece neamurile, că Tu vei moşteni toate neamurile».

În timpul acestui prokimen la ruşi, veşmintele preoţilor şi ale diaconilor, acoperămintele mesei Sfântului Altar, poalele icoanelor sunt schimbate. Tot ceea ce de la începutul Postului era violet sau negru este înlocuit cu alb, totul devine luminos pentru a simboliza Învierea. La greci, preoţii aruncă frunze de lauri ca semn al biruinţei. Prin aceste gesturi concrete şi materializate Bisericile noastre aduc mărturie simbolică că Paştele s-a înfăptuit.

După cântarea prokimenului, uşile împărăteşti se deschid în faţa Altarului strălucind de lumină, pentru citirea primei evanghelii a Paştilor: sfintele femei află de la înger vestea Învierii, apoi ele Îl întâlnesc pe Hristos viu, înviat din morţi (Matei 28, 1-10). Credincioşii, ca şi mironosiţele femei, primesc de la înger Vestea cea Bună şi aşteaptă, în tăcere, noaptea, pentru a o primi cu bucurie şi veselie.

La miezul nopţii, biserica împodobită pentru sărbătoare rămâne în penumbră pentru că toate luminile sunt stinse. Corul reia ultimele cântări ale Patimilor, cele din Vinerea Mare, în timp ce preotul urcă Epitaful din biserică în Sfântul Altar[36]. Sfânta Liturghie va fi slujită pe această icoană a Epitafului, aşezat pe masa Altarului, în tot timpul sărbătorilor Paştelui. Sfântul Altar simbolizează Mormântul lui Hristos şi de aceea se aşează Epitaful deasupra. Aceasta ne aminteşte că din Mormânt vine Viaţa, căci prin Euharistia săvârşită acolo ne împărtăşim de Moartea şi Învierea lui Hristos.

Această practică este reluată uneori cu bun temei în zilele noastre.

[36] În bisericile greceşti, de pildă, punerea Epitafului în Sfântul Altar se face la sfârşitul Utreniei din Sâmbăta Mare, după cântarea Doxologiei cu prilejul procesiunii.

Potrivit tradiţiei Bisericii din Ierusalim, preotul întinde atunci credincioşilor lumina de Paşti aprinsă din Altar, cântând:

«Veniţi de luaţi Lumina, Aceasta este Lumina
veşnică; Şi slăviţi-L pe Hristos Cel Înviat
din morţi!»

Fiecare îşi aprinde lumânarea, apoi, în timp ce preoţii ies în procesiune din Sfântul Altar, poporul cântă:

«Învierea Ta, Hristoase Dumnezeule,
îngerii o laudă în ceruri;
dă-ne dar şi nouă păcătoşilor
cu inimă curată să Te slăvim!»

Prin această cântare îi chemăm pe îngeri să ne pregătească să sărbătorim acest praznic luminos.

Acum creştinii vor slăvi pe Hristos Cel Înviat vestin-du-L lumii întregi, de aceea Evanghelia Învierii (Marcu 16, 1-8) este rostită solemn în afara locaşului, în faţa uşilor bisericii. După citire, preotul intonează această cântare reluată de întreaga adunare a credincioşilor:

«Hristos a înviat din morţi,
Cu moartea pre moarte călcând,
Şi celor din morminte
Viaţă dăruindu-le!»

Acest strigăt de biruinţă va fi repetat neîncetat în timpul celor patruzeci de zile ale sărbătorii Paştelui.

CAPITOLUL III

ÎNVIEREA

A) MĂRTURIILE

Relatările celor patru Evanghelişti despre Înviere au fost scrise în cursul celei de-a doua jumătăţi a secolului I, adică între anii 50 şi 100 ai erei creştine[37]. Evangheliile sunt opera generaţiei care chiar a trăit evenimentul, generaţia Apostolilor şi a contemporanilor lor. Ele atestă credinţa comunităţii creştine din Ierusalim, încă din primele zile ale existenţei sale[38].

Spiritul în care au fost scrise Sfintele Evanghelii e bine ilustrat de Sfântul Luca care scrie în prologul Evangheliei sale: «Deoarece mulţi au încercat să alcătuiască o istorisire despre faptele deplin adeverite între noi, aşa cum ni le-au lăsat cei ce le-au văzut de la început şi au fost slujitori ai Cuvântului, am găsit şi eu cu cale, preaputernice Teofile, după ce am urmărit toate cu de-amănun-

[37] Copii după ultima Evanghelie, cea de la Ioan, erau deja difuzate în Egipt în anul 120, fapt atestat de un papirus descoperit în 1925, de Litzman: e vorba de o scrisoare a unui soldat din garnizoana din Alexandria din anul 120, citând un pasaj din Capitolul 18 al Evangheliei de la Ioan, scris la Efes, în Asia Mică.

[38] Aceasta reiese dintr-o comparaţie între relatarea Învierii pe care o face Marcu (16, 6), ucenicul lui Petru care ne transmite învăţătura acestuia, după cum precizează Sfântul Irineu, şi textul lui Luca din Faptele Apostolilor care redă cuvântarea lui Petru către cei din Ierusalim. Se găsesc în ambele istorisiri expresii comune, citări aparent comune, textuale ale predicii lui Petru din ziua Cincizecimii.

tul de la început, să ți le scriu pe rând» (Luca 1, 1-3).

Ca orice martor sincer şi adevărat, Sfinții Evangheliști şi Sfântul Apostol Pavel ne dau despre Înviere mărturii, care, întregindu-se şi confirmându-se unele pe altele, diferă în multe dintre amănunte. Fiecare din ei are, cu adevărat, punctul său de vedere, luminat de Duhul Sfânt, vrând să facă să reiasă mai mult un aspect sau altul, care l-a impresionat pe autorul respectiv mai mult. E cu atât mai greu să reconstituim şirul faptelor, după o riguroasă ordine cronologică, cu cât acest Eveniment, prin însăşi natura sa, preschimbă cadrul normal spațio-temporal în interiorul căruia evenimentele se înlănțuiesc şi se desfăşoară în mod obişnuit. Totuşi, faptele principale se desprind cu claritate.

B) MORMÂNTUL GOL

A doua zi, ziua Sabatului, zi de repaos obligatoriu, câteva femei din preajma lui Iisus – Maria din Magdala[39], Maria «mama lui Iacob»[40], Salomeea[41], Ioana[42] şi altele încă, se duc la mormântul lui Iisus ca să ducă, după obiceiul evreiesc, miresme, adică parfumuri pentru ungerea Trupului lui Hristos.

Ele constată că piatra cea mare care astupa mormântul fusese rostogolită şi mormântul era gol Niciuna din ele nu-L văzuse pe Iisus ieşind din mormânt. Scrieri posterioare şi de origine neapostolică, deci nerecunoscute de Biserică, numite apocrife, descriu pe Iisus ieşind din mormânt. Adevăratele Evanghelii, aşa-numitele Evanghelii canonice respectă taina Învierii Domnului, tot aşa cum o respectă pe cea a Naşterii Sale. Nimeni nu

[39] Pomenită de cei patru Evangheliști.

[40] Pomenită de Matei, de Marcu şi de Luca.

[41] Pomenită numai de Marcu.

[42] Pomenită numai de Luca.

ştie cum a ieşit Domnul din mormânt, aşa cum nimeni nu ştie cum a putut să se nască dintr-o fecioară. Se ştie doar că, atunci când femeile au sosit la mormânt, ele au găsit piatra rostogolită şi mormântul gol. Iisus nu se va arăta ucenicilor Săi decât câteva ceasuri mai târziu.

Una dintre femeile care se duseseră la mormânt, Maria din Magdala sau Maria Magdalena – ştim de la Ioan (20, 1), Sfântul Luca o confirmă (24, 9-12), şi Sfântul Marcu în felul său (16, 1), avea să-i înştiinţeze imediat pe Petru şi pe Ioan, care aleargă la mormânt. Ioan, autorul relatării soseşte primul, căci este cel mai tânăr, dar nu îndrăzneşte să intre în mormânt înainte de venirea lui Petru din urmă. Petru «a intrat în mormânt şi a văzut giulgiurile puse jos, iar mahrama care fusese pe capul Lui, nu era pusă cu giulgiurile, ci înfăşurată la o parte în alt loc» (20, 6-7). Apoi Ioan intră şi el, la rândul său. Ucenicii se întorc atunci la ei foarte îngânduraţi, dar Ioan bănuise adevărul, el însuşi ne-o spune.

Duşmanii lui Iisus nu vor nega faptul că mormântul a fost găsit gol, fiindcă Sfântul Matei consemnează că ei vor cumpăra paznicii, martori ei înşişi ai Învierii, dar neputincioşi a-i tâlcui înţelesul, pentru a spune că Trupul lui Hristos fusese furat de către ucenicii Săi. Acest neadevăr se răspândi printre evrei, confirmând, fără să vrea, realitatea mormântului gol. Ar fi fost, într-adevăr, mai dimplu, să conteste învierea, arătând mormântul închis decât să caute o explicaţie a mormântului gol.

C) VESTIREA ÎNVIERII DE CĂTRE ÎNGERI

După plecarea lui Petru şi a lui Ioan de la mormântul gol, Maria Magdalena revine. Sfintele femei vor fi martore ale unui eveniment atestat de toţi cei patru Evanghelişti: apariţia Îngerilor (Sfinţii Ioan şi Luca menţionează doi îngeri, iar Matei şi Marcu un singur înger).

ΟΛ
ΤΑΦ

Copilul: Ce sunt îngerii?

Bătrânul: Cuvântul «înger» traduce cuvântul grecesc *aggelos* care înseamnă mesager; un înger este un mesager al lui Dumnezeu care se arată sub înfățișare omenească pentru a putea comunica cu oamenii. Sfinții Evanghelisti vorbesc de «doi oameni în haine strălucitoare» sau despre «un tânăr îmbrăcat în veşmânt alb». Biblia nu vorbeşte despre îngeri decât cu o mare sobrietate şi în împrejurări cu totul deosebite, când Dumnezeu vrea să transmită oamenilor un mesaj de o importanță cu totul deosebită şi de o însemnătate universală. Dumnezeu trimite astfel de mesageri oamenilor pentru că îi iubeşte şi vrea să-i mântuiască. Îngerii n-au nicio legătură cu reprezentările mitologice a unor copilaşi întraripați, cum sunt cei ai pictorilor Renaşterii. Şi în icoane îngerii sunt înfățișați cu aripi, conform tradiției biblice, ca în viziunile lui Isaia şi Iezechiel, unde este vorba de ființe cu şase aripi acoperite cu ochi care reprezintă simbolic realități tainice, ce aparțin unei alte lumi. Sfântul Marcu ne spune (16, 7) că îngerul este acela care îndeamnă pe femei să meargă la Petru şi să-l vestească; Sfântul Luca ne spune că, vestit de femei despre Înviere, Petru se duce la Mormânt, dar Sfântul Ioan ne precizează că Maria Magdalena nu îi vesteşte lui Petru Învierea, ci doar faptul că mormântul este gol. Avem impresia că Sfântul Ioan este aici mai precis decât Sfinții Luca şi Marcu.

Să revenim la dialogul nostru: aceşti mesageri dumnezeieşti sunt cei care vor anunța Vestea cea Bună a Învierii către sfintele femei[43]: «Căutați pe Iisus Nazarineanul Cel Răstignit? A înviat! Nu este aici. Iată locul unde L-au pus. Dar mergeți şi spuneți ucenicilor Lui şi lui Petru că va merge în Galileea, mai înainte de voi; acolo Îl veți vedea. De ce căutați printre morți pe Cel Care este viu?» (Matei 28, 6-7; Marcu 16, 6-7; Luca 24, 5).

Învierea se înfățişează, aşadar, de la început, nu ca un fenomen uimitor, pe care îl vedem, ci ca un adevăr vestit prin

[43] În afară de relatarea lui Ioan, în care îngerul întreabă numai pe Maria Magdalena: «De ce plângi?», şi ea va afla despre Înviere întâlnindu-L pe Hristos Însuşi.

cuvânt pe care trebuie să-l primim şi să-l credem. Femeile îl vor crede. Putem şi noi, la fel, să-l credem sau să-l respingem şi să-l negăm. Ucenicii, la început, nu vor da crezare femeilor când acestea, cu totul emoţionate, agitate şi înspăimântate vor veni să le aducă Vestea cea bună. Astfel, libertatea omului e respectată: Cel Înviat nu vine să ne stârnească imaginaţia printr-o suită de miracole, ci face apel la credinţă.

D) ARĂTĂRILE CELUI ÎNVIAT

1. ARĂTAREA CĂTRE MARIA MAGDALENA

Prima persoană care L-a întâlnit pe Hristos viu după Învierea Sa va fi Maria Magdalena[44]. Ştim de la Sfântul Matei (28) că după ce a părăsit mormântul, amănunt nemenţionat de către Sfântul Ioan, Maria Magdalena avea să vadă pe «Iisus care veni în întâmpinarea ei»[45]. «Ea s-a întors apoi, ne spune Sfântul Ioan, şi a văzut pe Iisus stând acolo, dar fără să îl recunoască. Iisus i-a zis: «Femeie de ce plângi, pe cine cauţi?» Ea, crezând că este grădinarul, I-a zis: «Doamne dacă Tu L-ai luat, spune-mi unde L-ai pus şi eu Îl voi lua». Iisus i-a zis: «Marie!» Ea L-a recunoscut şi a exclamat în evreieşte: «Rabuni!», adică învăţătorule! Iisus i-a zis: «Nu te atinge de Mine!» (Ioan 20, 13- 17). Într-adevăr, ne spune Sfântul Matei că, pe când mergeau femeile să vestească ucenicilor, iată Iisus le-a întâmpinat zicând: «Bucuraţi-vă!» Iar ele, apropiindu-se, au cuprins picioarele Lui şi I s-au închinat» (28, 9)[46].

---

[44] Această arătare ne este relatată de Sfântul Ioan cu amănunte şi este confirmată la Matei 28, 8-10 şi la Marcu 16, 9.

[45] Matei spune întâlnirea «lor», căci, în relatarea sa, Maria Magdalena este însoţită de cealaltă Marie.

[46] Sfinţii Părinţi au făcut adeseori observaţia că întâlnirea dintre Hristos Cel Înviat şi Maria Magdalena ne face să ne gândim la căutarea Mirelui de către Mireasă din Cântarea Cântărilor (grădina, păzitorii,

Copilul: De ce Maria Magdalena n-a recunoscut pe Iisus de la început şi L-a confundat cu grădinarul?

Bătrânul: Nu după trăsăturile Sale recunoaşte Maria Magdalena pe Iisus, ci auzind pronunţându-i-se numele ei: Maria! Recunoaşterea s-a făcut printr-o întâlnire personală: Maria, Rabuni – într-un răspuns la o chemare plină de iubire, adică pe un alt plan decât cel fizic, care este mult mai profund. Iisus revenise din altă lume: El nu mai aparţine de acum înainte lumii supuse îmbătrânirii şi morţii. El aparţine deja lumii veşnice. Nu-L mai putem situa în raport cu lucrurile acestei lumi; El rupe zăgazurile acestei lumi într-un fel atât de neaşteptat şi descumpănitor că numai cei care-L iubiseră şi crezuseră în El, puteau să-L recunoască într-o relaţie personală de iubire şi de credinţă. Acesta e motivul pentru care, câteva ore după întâlnirea lui Iisus cu Maria Magdalena, alţi doi ucenici îl vor întâlni, fără să-L recunoască de la început. Numai Sfântul Luca ne descrie amănunţit această a doua arătare a Domnului şi Sfântul Marcu (16, 12) face aluzie la ea foarte pe scurt.

2. ARĂTAREA CĂTRE CEI DOI UCENICI, SPRE EMAUS

(Luca 24, 13-32)

Doi ucenici, dintre care unul se chema Cleopa, mergeau în această duminică după amiază, în 9 aprilie a anului 30[47], de la Ierusalim la satul numit Emaus. Pe

---

căutarea celui Preaiubit).

[47] Există două date posibile pentru ziua Învierii: fie 9 aprilie anul 30, fie 5 aprilie anul 33. Într-adevăr: 1. Pilat din Pont a fost procurator al Iudeii din anul 26 până în anul 36; 2. Paştile evreilor, a 14-a zi a lunii prime Nisan, a căzut într-o zi de Sabat la 8 aprilie anul 30 şi la 4 aprilie anul 33; 3.Iisus a fost botezat, ne spune Sfântul Luca (3, 1), în cel de- al 15-lea an al domniei lui Tiberiu, adică, după modul folosit pentru a data domniile, în anul 28 sau 29; 4. Relatările Noului Testament nu menţionează decât două sărbători de Paşti între Botez şi Patimi: perioada 29-33 apare aşadar prea lungă în raport cu referinţele din Noul Testament. Data de 9 aprilie a anului 30 este cea mai probabilă, cu

drum, Hristos Cel Înviat îi ajunge din urmă, fără ca ei să-L cunoască: «Ochii lor erau ţinuţi să nu-L cunoască», ne spune Sfântul Luca (vs.16).

Copilul: De ce?

Bătrânul: Iisus vrea ca recunoaşterea să fie precedată de credinţă, acesta e motivul pentru care El va face mai întâi să se nască această credinţă. «Ce sunt cuvintele acestea pe care le schimbaţi unul cu altul în drumul vostru şi de ce sunteti trişti?», întreabă El. «Tu sigur eşti străin în Ierusalim şi nu ştii cele ce s-au întâmplat în el zilele acestea? Cele despre Iisus Nazarineanul, Care era prooroc puternic în faptă şi în cuvânt înaintea întregului popor, cum L-au osândit la moarte şi L-au răstignit arhiereii şi mai marii noştri; iar noi nădăjduiam că El este Cel ce avea să izbăvească pe Israel (observaţi imperfectul: ei nu mai nădăjduiau aceasta, moartea lui Iisus îi făcuse să-şi piardă credinţa). Dar, nişte femei ale noastre ne-au uimit: ducându-se dis de dimineaţă la mormânt şi negăsind Trupul Lui, au venit zicând că au văzut arătare de îngeri, care le-au spus că El este viu».

Atunci Iisus le-a explicat cu răbdare tot ceea ce în Legea lui Moise şi la Profeţi vestea Patimile şi Învierea Sa. Ei vor spune după aceea: «Oare, nu ardea în noi inima noastră, când ne vorbea pe cale şi când ne tâlcuia Scripturile?» Aceasta înseamnă că încetul cu încetul El îi ajută să recunoască în El pe Cel de Care vorbiseră Scripturile, pe Mesia, pe Hristosul lui Dumnezeu. Acela despre Care Dumnezeu spusese prin gura lui David: «Că nu vei lăsa sufletul Meu în iad, nici nu vei da pe Cel cuvios al Tău să vadă stricăciunea» (Psalmul 15) citat în Faptele Apostolilor 2, 25-28. Pas cu pas, El reaprinde în inima lor speranţa şi credinţa, până ce toţi trei sosesc în apropiere de Emaus. Iisus S-a făcut că merge mai departe, dar ei, arătându-şi ataşamentul faţă de Persoana Sa, fără să-L fi recunoscut încă, îl roagă stăruitor să rămână cu ei «că este spre seară şi ziua s-a plecat». El intră cu ei în casă şi se aşeză la masă.

El va face cele patru gesturi pe care le făcuse la ultima Cină luată cu ei, în seara din Joia Mare; cele patru gesturi

---

toate că cea de 5 aprilie a anului 33 nu este exclusă.

care semnifică prezența Sa veșnică printre ucenicii Săi: ele comemorează, reamintesc Moartea și Învierea Sa, «amintesc» de moartea Sa și o vestesc până la reîntoarcerea Sa (I Corinteni 11, 26). Iată cele patru gesturi: El a luat pâinea, a mulțumit, a frânt-o și le-a dat-o!

În Joia Mare, El le spusese oferindu-le pâinea: «Luați mâncati, acesta este Trupul Meu...», dar acum El nu mai avea nevoie să rostească cuvintele, căci după gesturi L-au și recunoscut. Aceasta este credința! Ei nu mai au nevoie să-L vadă, El se face nevăzut; dar ei rămân cu Trupul Său înviat în mâini ca și noi când ne împărtășim.

Copilul: Cum putem crede că pâinea și vinul sunt cu adevărat Trupul și Sângele Celui Înviat?

Bătrânul: Eu îți spun acestea, fiindcă Iisus le-a spus. El a spus: «Acesta este Trupul Meu». A-L crede pe El, înseamnă a avea credință. Când Fiul spune, Duhul Sfânt împlinește. Atunci când Cuvântul lui Dumnezeu spunea: «Să se adune apele cele de sub cer la un loc și să se arate uscatul» (Facere 1, 9), Duhul lui Dumnezeu Care Se purta pe deasupra apelor, Duhul creator, Duhul de viață făcător, împlinea ceea ce Cuvântul spunea (vezi Iezechiel 37, 14), și așa a fost zidit pământul. Deoarece Iisus spune: «Acesta este Trupul Meu», Duhul Sfânt împlinește Cuvântul și preface Pâinea în Trupul lui Hristos.

Credința în creația ex nihilo[48], credința în Nașterea lui Hristos din Fecioară, credința în Învierea Sa, credința în prefacerea pâinii și a vinului cuminecăturii în Trupul și Sângele Lui: aceasta este credința.

Cert e că cei doi ucenici au crezut, L-au recunoscut pe când au primit pâinea și îndată s-au întors alergând la Ierusalim spre a vesti că Iisus era viu și înviat.

3. ARĂTAREA CĂTRE PETRU

În ceasul acela cei doi, sculându-se, s-au întors la Ierusalim și au găsit adunați pe cei unsprezece și pe

---

[48] Vezi Partea I.

cei ce erau împreună cu ei care ziceau că «a înviat cu adevărat Domnul şi S-a arătat lui Simon. Şi ei au istorisit cele petrecute cu ei pe cale şi cum a fost cunoscut de ei la frângerea pâinii» (Luca 24, 33-35). Această a treia arătare a lui Iisus ne este confirmată de Sfântul Pavel, care ne spune, în prima sa Epistolă către creştinii din Corint (1 Cor 15, 5), că Iisus «înviat a treia zi după Scripturi S-a arătat lui Chefa, Petru în aramaică, apoi celor doisprezece».

4. ARĂTAREA CĂTRE CEI DOISPREZECE

Apostolii erau adunaţi în seara Învierii, fără îndoială, în camera unde a avut loc Cina cea de Taină[49]. Uşa era încuiată, ne spune Sfântul Ioan, căci apostolilor le era teamă să nu fie arestaţi şi judecaţi de cei care îl condamnaseră la moarte pe Învăţătorul lor. Cei doi ucenici tocmai le vestiseră întâlnirea cu Domnul pe drumul spre Emaus (Luca 24, 36), când, deodată, Iisus «a stat în mijlocul lor şi le-a zis: Pace vouă»; acest cuvânt ne este citat şi de Sfântul Ioan (14, 27); darul pe care Cel Înviat îl face şi astăzi ucenicilor Săi, este pacea Sa, această Pace a lui Hristos, «care întrece orice înţelegere» şi pe care o va gusta, mai târziu, Sfântul Pavel.

Apostolii sunt cuprinşi de spaimă, cred că văd un duh, «o arătare». Iisus, însă, îi asigură: «Vedeţi mâinile Mele şi picioarele Mele, că Eu Însumi sunt! Pipăiţi-Mă şi vedeţi, că duhul nu are carne şi oase, precum Mă vedeţi pe Mine că am» (Luca 24, 39), «şi zicând acestea, le-a arătat mâinile şi coasta Sa» (Ioan 20, 20), care purtau urmele cuielor şi suliţei; iar pentru a-i încredinţa deplin, El le-a cerut de mâncare. «Iar ei I-au dat o bucată de peşte

---

[49] Apostolii nu erau doisprezece în seara aceea, Iuda se spânzurase, Toma era lipsă. Expresia «cei doisprezece» serveşte, în mod obişnuit pentru desemnarea colegiului Apostolilor.

fript şi dintr-un fagure de miere. Şi luând, a mâncat înaintea lor» (Luca 24, 42) şi «S-au bucurat ucenicii văzând pe Domnul» (Ioan 20, 20). Această bucurie ne este dată şi nouă în noaptea de Paşti când în întuneric ne aprindem lumânările şi, după ce am auzit vestirea Învierii Domnului, cântăm cu toţii, împreună, plini de bucurie: «Hristos a înviat din morţi cu moartea pre moarte călcând şi celor din morminte viaţă dăruindu-le».

Atunci, însă, El le încredinţează o misiune: să vestească Evanghelia la toate neamurile, botezându-le spre iertarea păcatelor, spunându-le: «Precum M-a trimis pe Mine Tatăl, vă trimit şi Eu pe voi!» (Luca 24, 47; Ioan 20, 21).

Pentru a avea putere să împlinească această misiune, El făgăduieşte Apostolilor şi tovarăşilor lor Duhul Sfânt (Luca 24, 49; Fapte 1, 8) şi chiar – ne precizează Sfântul Ioan (20, 22) –, El Îl şi dă Apostolilor, suflând asupra lor şi zicând: «Luaţi Duh Sfânt! Cărora veţi ierta păcatele, le vor fi iertate şi cărora le veţi ţine, ţinute vor fi».

Este o minunată potrivire între istorisirile sfinţilor Evanghelişti Ioan şi Luca, deşi stilurile lor sunt deosebite; ambii subliniază aceste patru aspecte ale arătării Domnului către cei Doisprezece:

- Dăruirea Păcii.
- Caracterul corporal al Celui Înviat Care-şi arată rănile.
- Trimiterea Apostolilor la propovăduire.
- Făgăduinţa Duhului Sfânt.

5. CEA DE-A DOUA ARĂTARE CĂTRE APOSTOLI LA IERUSALIM

Ştim de la Sfântul Ioan că, în această seară de Paşti, Sfântul Toma lipsea, atunci când Hristos Cel Înviat

se arătase Apostolilor (20, 24). Aşadar, pe când îi vestesc cu bucurie: «Am văzut pe Domnul!», el refuză să creadă, spunându-le: «Dacă nu voi vedea în mâinile Lui semnul cuielor şi dacă nu voi pune mâna mea în coasta Lui, nu voi crede». «După opt zile, ucenicii Lui erau iarăşi înăuntru, şi Toma împreună cu ei. Şi a venit Iisus, uşile fiind încuiate, şi a stat în mijloc şi a zis: Pace vouă! Adu degetul tău încoace şi vezi mâinile Mele şi adu mâna ta şi o pune în coasta Mea şi nu fi necredincios ci credincios» (vs. 26-27). A răspuns Toma şi a zis: «Domnul meu şi Dumnezeul meu!» (vs. 28). Expresie nemaiauzită ieşind din gura unui evreu credincios. Este prima dată în Noul Testament când un ucenic Îl numeşte pe Iisus: «Dumnezeul meu»; Iisus îi răspunde îndată: «Pentru că M-ai văzut, ai crezut. Fericiţi cei ce n-au văzut şi au crezut!» (vs. 29). A crede înseamnă, aşadar, a recunoaşte în Iisus pe Dumnezeu. Tu care n-ai văzut pe Iisus Cel Înviat fericit vei fi dacă totuşi crezi că El a înviat cu adevărat, că El este Făcătorul vieţii. Să-I spui, la rândul tău, cu credinţă şi cu dragoste: «Domnul meu şi Dumnezeul meu».

6. ARĂTAREA CĂTRE ŞAPTE APOSTOLI

Ţinând seama de mesajul îngerului către femei: «Spuneţi ucenicilor Lui că S-a sculat din morti şi iată va merge înaintea voastră în Galileea; acolo îl veţi vedea» (Matei 28, 7; Marcu 16, 7), Apostolii părăsesc Ierusalimul pentru a merge în Galileea. Acolo Iisus se va arăta pentru a treia oară unui grup de Apostoli adunaţi laolaltă (Ioan 21, 1-4). Şapte dintre ei – Simon-Petru, Toma, Natanael, Iacob şi Ioan, fratele său, şi alţii doi care nu sunt numiţi – fuseseră noaptea la pescuit pe lacul Galileei şi nu putuseră prinde nimic. Pe când răsărea soarele, Iisus se arătă pe ţărm. La fel ca pe drumul Emausului, El nu se lasă recunoscut de la început, voind să le dea mai întâi

un semn spre a le trezi credința și a da un sens întregii lor vieți: «Fiilor, nu cumva aveți ceva (pește) de mâncare?», le strigă El de pe țărm: «Nu», răspunseră ei. «Aruncați mreaja în partea dreaptă a corabiei și veți afla». Deci au aruncat-o și nu mai puteau s-o tragă de mulțimea peștilor (Ioan 21, 6). Ei dăduseră de un banc de pești, întocmai ca în ziua aceea, cu câțiva ani mai înainte, în care Iisus îi invitase pe Simon-Petru, pe Andrei fratele său și pe cei doi fii ai lui Zevedeu, Iacob și Ioan – să se facă pescari de oameni (Marcu 1, 16-20; Luca 5, 1-11), după ce-și umpluseră mrejele de pești; repetarea aceleiași minuni amintește ucenicilor de chemarea lor de a fi pescari de oameni, adică Apostoli.

Primul pescuit miraculos fusese, într-adevăr, răscrucea vieții lor, pentru că ei, în acea zi, au părăsit totul pentru a-L urma pe Iisus. Cel de-al doilea pescuit minunat, după Înviere, evocând pe primul, care-i legase pe viață de Persoana lui Iisus, va restabili legătura personală dintre ei și El și le va permite să-L recunoască: «Domnul este!» exclamă Ioan. Îndată Petru se aruncă în apă spre a se apropia înnotînd de Iisus, la țărm. Iisus le pregătise deja pește pe jăratec și pâine. Fu trasă la mal mreaja, care nu se rupse, cu toate că era plină cu «o sutăcincizeci și trei de pești mari»[50], precizează Sfântul Ioan, care se pricepea bine la pescuit, și Iisus îi invită să mănânce pâinea și peștele. «Iisus a luat pâinea și le-a dat lor» ceea ce lasă să se înțeleagă că arătarea lui Iisus se situează o dată mai mult în cadrul unei Cine Euharistice.

Cina va fi urmată de un dialog între Iisus și Petru (Ioan 21, 15-19), dialog prin care se termină Sfânta Evanghelie a lui Ioan: «Simone, fiul lui Iona, Mă iubești tu

---

[50] Dacă Sfântul Ioan reține și ne raportează numărul peștilor acestei pescuiri minunate se datorează faptului că numărul 153, după speculațiile aritmetice ale timpului, evoca ideea de totalitate și de perfecțiune.

mai mult decât aceştia?», întreabă Iisus pe Simon-Petru, ocolind în mod voit numele de Petru pe care El Însuşi i-l dăduse atunci când Simon Îl mărturisise Hristos şi Fiu al lui Dumnezeului Celui Viu (Matei 16, 18).

«Da, Doamne, Tu ştii că Te iubesc.

- Paşte oile Mele!»

Apoi Iisus îl întreabă a doua oară:

- «Simone, fiul lui Iona, Mă iubeşti tu pe Mine?

- Da, Doamne, Tu ştii că Te iubesc!

- Păstoreşte Mieluşeii Mei!»

Apoi a treia oară:

- «Simone, fiul lui Iona, Mă iubeşti tu?»

Simon-Petru, care se lepădase de trei ori, a trebuit să fie profund mâhnit de faptul că Iisus părea să se îndoiască de iubirea sa, ca şi cum i-ar fi reproşat renegarea:

«Doamne, Tu ştii toate, Tu ştii că Te iubesc.

- Paşte oile Mele!». Întreita afirmare a iubirii a şters întreita lepădare şi Iisus, însărcinându-l «de- a paşte oile Sale», adică de a avea grija ucenicilor Săi, recunoaşte din nou în el stânca credinţei, piatra, stâlpul Bisericii[51], Apostolul «trimis» în lume spre a mărturisi că Iisus din Nazaret este «Hristosul, Fiul lui Dumnezeu Cel Viu». Martorul – în greceşte *martus* –, însă, va fi martir şi Iisus îl anunţă cu ce moarte avea să-L slăvească pe Domnul său: «Când vei îmbătrâni, vei întinde mâinile şi altul te va încinge şi te va duce unde nu voieşti» (Ioan 21, 18-19). Petru, într-adevăr, va muri răstignit cu capul în jos, în Colosseumul din Roma, în anul 67. Petru dorea să cunoască şi viitorul prietenului său Ioan: «Doamne, dar cu acesta ce se va întâmpla?» Dar Iisus nu-i va satisface curiozitatea: «Dacă voiesc ca acesta să rămână până voi

---

[51] Din cauza acestui text, ca şi a celui de la Luca 22, 31-32 şi Matei 16, 17, Tradiţia ortodoxă dă lui Petru titlul de «corifeu» sau «verhovnic» al Apostolilor, adică primul dintre ei. Biserica Romano-catolică va vedea în el pe «şeful» Apostolilor.

veni, ce ai tu? Tu urmează Mie!» Deținem, deci, mărturia amănunțită a unei întregi conversații a Celui Înviat cu Petru, în prezența autorului celei de-a patra Evanghelii. Acesta este un document deosebit de prețios despre Învierea lui Hristos.

7. ARĂTAREA CĂTRE CEI UNSPREZECE UCENICI ÎN GALILEEA

(Matei 28,16-20; Marcu 16,15-18)

Sfântul Matei mărturisește despre o nouă arătare în Galileea, în cursul căreia Iisus va vorbi «celor unsprezece ucenici» adunați laolaltă și le va spune: «Datu-Mi-s-a toată puterea, în cer și pe pământ, drept aceea, mergeți de învățați toate neamurile, botezându-le în numele Tatălui și al Fiului și al Sfântului Duh, învățându-le să păzească toate câte v-am poruncit vouă, și iată, Eu cu voi sunt în toate zilele, până la sfârșitul veacului» (28, 18-20).

Așadar, după Înviere, Iisus a poruncit ucenicilor «Mergeți în toată lumea și propovăduiți Evanghelia la toată făptura». Într-adevăr, cum ar fi putut lua în serios o asemenea poruncă niște pescari sărmani de pe lacul Galileei, dacă El ar fi dat-o înainte de a se fi manifestat ca Fiul dumnezeiesc înviat? Dar venind de la Cel Înviat, porunca va fi nu numai luată în serios, dar și executată întocmai: propovăduirea Evangheliei astăzi în toate țările lumii, din Japonia până în Alaska, din Norvegia până în Patagonia, este urmarea directă a Învierii lui Hristos și o mărturie actuală a adevărului ei.

8. ARĂTAREA LA MAI MULT DE CINCI SUTE DE UCENICI

Fără îndoială, în Galileea, în această epocă se situează «arătarea aceasta la mai mult de cinci sute de

ucenici», dintre care sunt mulţi în viaţă, în anul 58, când Sfântul Pavel vorbeşte despre aceasta în prima sa Epistolă către Corinteni (1 Cor 15, 6).

9. ARĂTAREA CĂTRE APOSTOLUL IACOV

De asemenea, Sfântul Apostol Pavel le mai vorbeşte tot celor din Corint, în aceeaşi Epistolă (1 Cor 15, 7) că Mântuitorul înviat a vorbit şi cu Sfântul Apostol Iacov.

10. ARĂTAREA DUPĂ PATRUZECI DE ZILE: ÎNĂLŢAREA

La patruzeci de zile după Învierea Sa (Faptele Apostolilor 1, 3), Iisus se va arăta ultima oară ucenicilor Săi şi îi va conduce spre Betania (Luca 24, 50). Acolo se va «înălţa» la cer (Marcu 16, 19): aceasta este Înălţarea[52].

---

[52] Vezi Capitolul 1 din Partea a VI-a.

CAPITOLUL IV

ÎNVIEREA NOASTRĂ PRIN BOTEZ

A) De la Răstignirea şi Învierea lui Hristos la botezul nostru

Sunt aproape două mii de ani de la Răstignirea şi Învierea Domnului. Cum suntem noi implicaţi în acest Eveniment? În ce fel «iertarea păcatelor» pentru care Iisus a murit pe Cruce devine iertarea păcatelor noastre astăzi? În ce fel «viaţa veşnică» a Celui Înviat, Care «nu mai moare», devine viaţa noastră veşnică? În ce fel biruinţa lui Iisus Hristos asupra morţii, ne liberează de moarte? În ce fel tot ceea ce a făcut Domnul nostru Iisus Hristos pentru oamenii «pe care i-a iubit atât de mult» poate să folosească celor din vremea noastră? În ce mod «Darul lui Dumnezeu» pe care El a venit să-L aducă poate fi efectiv primit de noi astăzi? În ce fel întreagă această Taină a Crucii şi a Învierii ne poate atinge şi mişca? În ce fel ne-o putem asuma, adică cum să o facem să fie a noastră, pentru ca Învierea Sa să devină învierea noastră, pentru ca unirea Sa cu Tatăl să devină împăcarea noastră cu Dumnezeu, pentru ca viaţa Sa să devină viaţa noastră? Răspunsul ne este dat în Simbolul Credinţei, printr-o singură frază: «Mărturisesc un Botez întru iertarea păcatelor». Botezul este acela care face

actuale şi prezente Moartea şi Învierea lui Hristos. Prin Botez suntem uniţi cu moartea Sa, pentru a participa la Învierea Sa (cf. Romani 6); Botezul este acela care ne face o «mlădiţă a lui Hristos Cel Înviat», adică ne altoieşte pe El.

Copilul: Ce înseamnă «a ne altoi pe El»?

Bătrânul: Altoirea constă în a permite unei plante fragile, care nu ar putea creşte singură în pământ, să se lipească de un suport, de o plantă viguroasă ce se numeşte port-altoi.

Copilul: Aşadar seva trece din port-altoi în tulpina plantei fragile.

Bătrânul: Aşa este, iar Botezul lucrează la fel: seva lui Hristos Cel Înviat, adică Sfântul Duh, Care odihneşte asupra Lui şi este în El, trece în noi şi ne hrăneşte cu Viaţa lui Hristos Cel Înviat, adică cu viaţa lui Dumnezeu care este plinătate. De aici decurge însemnătatea Botezului pe care îl vom studia în detaliu.

B) Vestirea Botezului în Vechiul Testament

1. Apa este la originea vieţii

Când pământul era încă fără formă definitivă «*tohu-bohu*», netocmit şi gol, «haos», Duhul lui Dumnezeu Se purta pe deasupra apelor, ne spun primele două versete din primul Capitol al Facerii, care preced întreaga povestire a Creaţiei. Din apa însămânţată de Duhul de viaţă dătător se vor naşte toate fiinţele vii. Unde este apă este viaţă. Unde nu este apă este pustiu, de aceea scrie Isaia:

«Pâraie de apă vor curge în pustiu,
şi pâraie în pământ însetat.
Pământul cel fără de apă se va preface în bălţi
şi ţinutul cel însetat va fi izvor de apă...
Că Eu voi vărsa apă peste pământul însetat

şi pâraie de apă în ţinut uscat...

Vărsa-voi din Duhul Meu peste odrasla ta şi binecuvântarea Mea peste mlădiţele tale»

(Isaia 35, 6-7; 44, 3).

Pe scurt, apa este sursă a vieţii, dar dacă apa aduce viaţa...

2. Poate, de asemenea, să inunde, să înnece, să distrugă.

Acest lucru este ilustrat în două rânduri în Vechiul Testament:

Potopul

Când oamenii ajunseseră atât de răi că, în loc să împlinească planul lui Dumnezeu, crescând întru asemănarea cu El, ei nu conteneau să se afirme pe ei înşişi şi, totodată, împotriva Lui şi chiar unii împotriva altora; se scufundau astfel în răutate, orgoliu şi ură; prin apa potopului, Dumnezeu a înnecat păcatele lor şi a distrus răul lor, necruţând decât Corabia mântuirii, viitoarea Biserică a lui Hristos în care se adăposteau dreptul Noe, întreaga sa familie şi toate făpturile pe care Noe le adunase acolo (Facere 6, 7-8) [53].

Trecerea Mării Roşii

Când armata faraonului Egiptului, armata prigonitorilor şi a stăpânilor, urmărea poporul lui Dumnezeu, condus de Moise şi care tocmai trecuse marea Roşie ca pe uscat, apele fiind împinse de un vânt puternic trimis de Dumnezeu, vântul se întoarse şi marea se închise peste armata faraonului, înnecând, distrugând, îngropând puterile răului: apa a înecat păcatul şi a distrus răul.

---

[53] A se vedea şi Partea a IV-a.

C) Botezul în Noul Testament

1. Sensul cuvântului botez

Verbul «baptizein» în greaca veche înseamnă a afunda, a scufunda. Atunci când vechii grecii spuneau că au botezat un vas inamic, voiau să spună că îl scufundaseră.

Hristos Domnul va întrebuința cuvântul botez pentru a vorbi despre moartea şi îngroparea Sa. Atunci când le vesteşte Apostolilor Săi Patima, Moartea şi Învierea Sa, Iacov şi Ioan, fiii lui Zevedeu, nereţinând din cuvintele lui Iisus decât vestirea intrării Sale în Slavă, îi cer: «Încuviinţează-ne să stăm unul de-a dreapta Ta, celălalt la stânga, în slava Ta». Ei se şi vedeau miniştrii viitorului Rege al Iudeilor!... Iisus le-a răspuns: «Puteţi să vă botezaţi cu botezul cu care voi fi botezat Eu?» El le vorbea de moartea Sa. «Putem», spun ei, în deplină necunoştinţă şi Iisus continuă: «...Botezul cu care Eu Mă botez vă veţi boteza...», făcând astfel aluzie la martiriul lor (Matei 20, 17-22; Luca 18, 31-34; Marcu 10, 33-40). Astfel, pentru Iisus, a fi botezat înseamnă a participa la moartea Sa, a muri, dar a muri pentru a învia: este ceea ce Domnul va explica lui Nicodim.

2. Convorbirea lui Iisus cu Nicodim

(Ioan 3, 1-10)

Într-o zi, Nicodim, un iudeu distins, fariseu înţelept, membru al Sinedriului, tribunalul suprem al lui Israel, cel care, mai târziu, împreună cu Iosif din Arimateea, avea să aşeze cu evlavie Trupul lui Iisus în mormânt, a venit noaptea la Domnul, căci nu îndrăznea să se arate ziua cu El, ca nu cumva compromiţându-se, să fie exclus din adunarea credincioşilor. El a întrebat pe Iisus ce să facă pentru a intra în Împărăţia lui Dumnezeu. Iisus i-a răspuns: «De nu se va naşte cineva de sus, nu va putea

să vadă Împărăția lui Dumnezeu». Nicodim n-a înțeles și a întrebat din nou: «Cum poate omul să se nască fiind bătrân? Poate el să intre a doua oară în pântecele mamei sale și să se nască?» – Iisus i-a răspuns: «De nu se va naște cineva din apă și din Duh, nu va putea să intre în Împărăția lui Dumnezeu. Ceea ce e născut din trup, trup este; și ce este născut din Duh, duh este. Nu te mira că ți-am spus: trebuie să vă nașteți de sus. Vântul suflă unde voiește și tu auzi glasul Lui, dar nu știi de unde vine, nici încotro se duce. Astfel este cu oricine e născut din Duhul».

Iisus îi cheamă, așadar, pe oameni să se nască la o viață ce nu va mai fi doar viața pe care o trăiesc animalele și toate ființele trupești, ci va fi și Viața pe care o trăiește Dumnezeu Însuși. Această viață ne este comunicată prin chiar prin Suflarea lui Dumnezeu, prin Sfântul Duh (*pnevma* – suflu, dar și spirit, duh, în greaca veche), duh pe care Dumnezeu îl insuflase acestei făpturi de lut, în momentul creației, dându-ne astfel ceva din El Însuși, din Chipul Său, Libertatea Sa, posibilitatea de a ne asemăna Lui tot mai mult, prin propria noastră lucrare creatoare. Acest suflu face ca omul să fie chemat să se depășească pe sine însuși necontenit, astfel încât nu este cu adevărat om decât dacă participă la firea lui Dumnezeu. Acest Suflu, această Prezență dumnezeiască le pierde omul prin păcat și moarte și le va regăsi în apa Botezului, izvorul vieții. Aici, în apa Botezului, păcatul, care este cauza morții, este înecat ca sub apele potopului, ca sub apele Mării Roșii; aici va ațâșni adevărata Viață, Viața veșnică, Viața pe care o trăiește Dumnezeu, Viața pe care ne-o comunică Duhul Său Cel Sfânt de viață dătătorul, Viața pe care Fiul lui Dumnezeu a venit s-o dea oamenilor, dându-Și Duhul Său Tatălui pe Cruce și înviind din morți pentru a da Același Duh celor care cred în El.

3. Botezul lui Ioan şi botezul lui Iisus

Botezul lui Ioan era un botez simbolic. Pentru a-i pregăti pe iudei să intre în Împărăţia lui Dumnezeu, a cărei iminentă venire o vestea Ioan, el le cerea să se curăţească de păcatele lor pocăindu-se, mărturisindu-şi păcatele şi spălându-se de acestea în apele Iordanului. Ioan, însă, striga: «Eu vă botez cu apă, dar vine Cel Care este mai tare decât mine, Căruia nu sunt vrednic să-I dezleg cureaua încălţămintelor. El vă va boteza cu Duh Sfânt şi cu foc» (Luca 3, 16). El vesteşte astfel apropierea Împărăţiei lui Dumnezeu, venirea lui Iisus, Hristosul lui Dumnezeu, Regele lui Israel.

Or, atunci când Iisus se va lăsa botezat de Ioan[54], Duhul Sfânt Care sălăşluieşte din veşnicie asupra Fiului, se va arăta sub chip de porumbel, semnificând sfinţirea şi îndumnezeirea[55] firii omeneşti asumată de Fiul lui Dumnezeu, pe care El o purifică cufundând-o în apele Iordanului, o îndumnezeieşte expunând-o strălucirii Duhului Său, o aşează în Familia treimică, făcând-o să participe la dumnezeiasca Sa înfiere, atunci când «glasul Tatălui s-a făcut auzit numindu-L Fiul prea iubit».

De acum înainte, Botezul nu va mai fi un simplu simbol de purificare, el se va săvârşi în numele Sfintei Treimi, făcând astfel ca orice botezat să participe deplin la Taina lui Hristos, Fiul lui Dumnezeu-Tatăl, Uns al Duhului, mort păcatului, înviat pentru Dumnezeu. Iată de ce, după Învierea Sa, Iisus va spune Apostolilor Săi: «Mergeţi, învăţaţi toate neamurile, botezaţi-le în numele

---

[54] A se vedea Partea a II-a.

[55] Îndumnezeire este lucrarea de facere a dumnezeilor, adică de a face părtaşi oamenii la dumnezeiasca fire. Părintele Rafail Noica pune în contrast semnificativ Înomenirea lui Dumnezeu şi îndumnezeirea omului, numindu-le inspirat «Facerea întru om al lui Dumnezeu» (Întruparea) şi «facerea întru Dumnezeu a omului» (îndumnezeirea) (n. trad.).

Tatălui şi al Fiului şi al Sfântului Duh» (Matei 28, 19).

D) Săvârşirea Botezului

Acum putem înţelege desfăşurarea ceremoniei Botezului, pe care continuăm să o săvârşim astăzi întocmai cum ne-a învăţat Sfântul Vasile cel Mare în tratatul său *Despre Duhul Sfânt*, alcătuit la începutul secolului al IV-lea.

1. Lepădările

Iisus alunga duhurile necurate, libera pe cei care fuseseră robiţi de demon şi El dădea putere ucenicilor Săi să alunge demonii. Omul păcătos, înaintea pocăinţei sale, înaintea convertirii sale şi a Botezului său este rob al demonului. Dovadă e faptul că auzim deseori pe oameni, exclamând după un acces de mânie sau de patimă: «Era ceva mai puternic decât mine»; aceştia recunosc astfel că nu erau liberi, ci sclavi ai unei puteri care îi stăpânea.

Înainte de Botez, preotul, invocând Numele sfânt al Celui care pe l-a învins pe Cruce, pe diavolul care are putere de moarte, porunceşte lui Satan, «duh al minciunii, duh al greşelii, duh al lăcomiei sau al oricărei necuraţii» şi celor dimpreună cu el, slujitorilor săi, duhurilor necurate, să plece din cel care va fi botezat, altfel ar pricinui «întunecarea minţii şi înrobirea gândurilor». În acest mod, catehumenul[56] este îndemnat să meargă către Noul Stăpân, Hristos Liberatorul; este ceea ce numim lepădări, exorcisme.

2. Convertirea (Încreştinarea)

Acesta este actul liber prin care cel care cere Botezul se leapădă de «satana şi de toate lucrurile lui şi de

[56] Catehumen reprezintă denumirea celui care se pregăteşte pentru Botez prin catehizare, adică prin învăţarea Evangheliei.

toţi slujitorii lui şi de toată slujirea lui şi de toată trufia lui», pentru a-şi schimba viaţa, a se întoarce (în latină *con-vertere*) la Hristos, pentru a crede în El şi a se alipi de acum înainte de El. Este momentul hotărâtor în viaţa unui om care alege calea ce duce la Împărăţia lui Dumnezeu, pentru a se uni definitiv cu Hristos. Această convertire, această întoarcere (cf. Iezechiel 18, 31-32) e simbolizată în cursul ceremoniei printr-o întoarcere a celui ce va fi botezat spre lumină, spre răsărit, spre Altarul lui Dumnezeu, exclamând: «Mă unesc cu Hristos, cred Lui ca unui Împărat şi Dumnezeu», după ce mai întâi fusese spre apus, spre întuneric. El rosteşte atunci solemn «Crezul» (în greacă *pistevo*, în latină *credo*) sau Simbolul Credinţei spre a-şi exprima înaintea întregii adunări credinţa sa şi încrederea sa în Tatăl făcătorul cerului şi al pământului, al tuturor celor văzute şi nevăzute, în Fiul lui Dumnezeu, răstignit în timpul lui Ponţiu Pilat, înviat a treia zi, în Duhul Sfânt, Domnul de viată dătătorul şi Care de la Tatăl purcede... Mărturisirea credinţei este astfel făcută înaintea Botezului, căci «cel care crede şi care este botezat se va mântui» (Marcu 16, 16).

Fără credinţă, Botezul ar fi o parodie, un sacrilegiu, o profanare, o minciună în care s-ar face gesturi şi s-ar rosti cuvinte în contradicţie cu gândirea şi convingerile proprii.

Copilul: Dar de cele mai multe ori sunt botezaţi copii mici; cum pot ei să creadă şi să se unească cu Hristos, când încă nu ştiu să vorbească?

Bătrânul: Un copil este de obicei solidar cu familia sa; acest lucru este până astăzi valabil. Era şi mai mult în trecut, când copiii primeau aceeaşi formare ca şi părinţii lor. Când cel care urmează să fie botezat, catehumenul, este atât de mic încât n-a primit niciun fel de învăţătură (cateheză) şi nu poate încă să-şi arate credinţa şi să-şi demonstreze convertirea, atunci naşul sau naşa sa, adică acela sau aceea care îl poartă în biserică, în adunarea credincioşilor, a ucenicilor lui

Hristos şi care îl oferă lui Dumnezeu, este cel ce garantează despre credinţa sa viitoare şi îşi ia răspunderea celui botezat, în locul său. Se întâmplă din nefericire astăzi, adeseori, ca naşul sau naşa să-şi asume rău rolul. Dacă ulterior, copilul refuză să urmeze calea aleasă pentru el de părinţii săi şi de naşul său, această nouă naştere care ar trebui să fie Botezul, devine un fel de lepădare spirituală, şi copilul moare înainte de naşterea sa adevărată. Iată de ce un copil mic nu ar trebui botezat doar dacă credinţa întregii sale familii lasă să se prevadă o creştere în credinţă, pe lângă creşterea trupească a copilului. El creşte atunci în credinţă într-un fel tot atât de firesc cum creşte în talie şi în înţelegere.

3. Sfinţirea apei botezului

După mărturisirea de credinţă a catehumenului, după angajamentul făcut în mod liber de a crede în Hristos şi de a se alipi Lui, adevărată dăruire de sine pe care catehumenul o face lui Dumnezeu sau pe care naşul o face pentru el, preotul pomeneşte, face «anamneza» sau memorialul creaţiei minunate a lumii de către Dumnezeu şi al reînnoirii acestei creaţii întregi, când Fiul lui Dumnezeu a intrat în apele Iordanului şi când Duhul Sfânt în chip de porumbel a coborât asupra Lui şi asupra apelor, făcând început pentru Noua Creaţie, înnoirea tuturor lucrurilor, trecerea de la lumea căzută la Împărăţia lui Dumnezeu. Apoi, preotul cere lui Dumnezeu să actualizeze această înnoire: «Tu Însuţi dar, Iubitorule de oameni Împărate, vino şi acum cu pogorârea Sfântului Tău Duh şi sfinţeşte apa aceasta», cum ai sfinţit apele Iordanului, pentru a face din ele: «apă de izbăvire, apă de sfinţire, curăţire trupului şi sufletului..., iertare păcatelor, luminare sufletului, baie de-a doua naştere, înnoire a duhului, har de înfiere, îmbrăcăminte de nestricăciune, izvor de viaţă». Aceasta este epicleza, adică invocarea, chemarea Duhului Sfânt, dătătorul de viaţă, pentru a

face din apa Botezului locul în care catehumenul va fi altoit în Hristos Cel Răstignit, Mort şi Înviat şi va primi astfel viaţa în Duhul Sfânt.

4. Întreita afundare

După ce catehumenul va fi scos vechea sa «îmbrăcăminte de piele», cu care Adam şi Eva au fost acoperiţi după ce au păcătuit, după ce a fost uns cu untdelemn sfinţit «pentru ca să devină un luptător de neînvins împotriva celui rău» care astfel nu va mai avea stăpânire asupra lui, el va fi afundat, botezat de trei ori, în numele Tatălui şi al Fiului şi al Sfântului Duh, în apa cristelniţei spre a fi «unit cu asemănarea morţii lui Hristos», adică îngropat cu El, în mormântul Său, reprezentat aici şi acum prin cristelniţă, pentru a fi părtaş astfel şi Învierii Sale. Aici catehumenul se întâlneşte cu Hristos al său, este altoit în El, aici taina comuniunii se împlineşte, el se face «aceeaşi viţă» cu Hristos Cel Înviat, devine fiu al lui Dumnezeu prin înfiere, uns ca şi Hristos de Duhul Sfânt.

5. Mirungerea

Iată de ce, după ce a ieşit din apa Botezului, catehumenul primeşte de îndată ungerea Duhului Sfânt, ungerea cu Sfântul şi Marele Mir, adică «Pecetea darului Duhului Sfânt», pentru că Duhul Sfânt, Care odihneşte asupra Fiului, să sălăşluiască şi asupra celui care tocmai s-a unit cu Fiul lui Dumnezeu. Astfel, catehumenul devine, la rândul său un fiu al Tatălui care strigă către Dumnezeul său: «Avva, Părinte». De acum înainte, încuviinţat ca fiu de către Tatăl, cel botezat a intrat în Familia sau Comuniunea treimică.

6. Împărtăşirea cu Trupul şi Sângele Domnului (Cuminecarea)

Cel botezat sau «nou luminat» îmbracă acum hainele sale albe, haine de lumină şi făcându-şi astfel intrarea în adunarea celor ce se împărtăşesc, în adunarea euharistică, în Biserică, în timp ce se cântă: «Câţi în Hristos v-aţi botezat, în Hristos v-aţi şi îmbrăcat. Aliluia». Se citesc atunci Apostolul şi Evanghelia, iar noul botezat se alipeşte comunităţii euharistice şi Liturghiei sale dumnezeişti, ca să se cuminece pentru prima dată. Vom încheia descrierea Tainei încreştinării, citind Apostolul Botezului în care Sfântul Pavel rezumă întreaga semnificaţie a Botezului:

«Fraţilor, nu ştiţi că toţi câţi în Hristos ne-am botezat, întru moartea Lui ne-am botezat? Deci, ne-am îngropat cu El, în moarte, prin Botez, pentru ca, precum Hristos a înviat din morţi, prin slava Tatălui, aşa să umblăm şi noi întru înnoirea vieţii. Pentru că de vreme ce am fost împreună odrăsliţi cu asemănarea morţii Lui, deci vom fi părtaşi şi învierii Lui. Cunoscând aceasta: că omul nostru cel vechi a fost răstignit împreună cu El ca să nimicească trupul păcatului, pentru a nu mai fi robi ai păcatului. Căci Cel Care a murit a fost curăţit de păcat! Iar dacă am murit împreună cu Hristos, credem că şi vom vieţui împreună cu El, ştiind că Hristos înviat din morţi, nu mai moare. Moartea nu mai are stăpânire asupra Lui. Căci cel ce a murit, a murit păcatului odată pentru totdeauna, iar cel ce trăieşte, trăieşte lui Dumnezeu. Aşa şi voi, socotiţi-vă că sunteţi morţi păcatului, dar vii pentru Dumnezeu, în Hristos Iisus, Domnul nostru» (Romani 6, 3-11)

7. Asumarea personală a Botezului

Botezul nu este magie. Marea taină pe care Duhul Sfânt o împlineşte la Botez nu atinge conştiinţa şi sufletul decât prin libera colaborare sau «sinergie» a

celui botezat. E nevoie, deci, de o viață întreagă pentru asumarea personală a Botezului, o viață întreagă pentru ca botezatul să moară efectiv păcatului şi să trăiască realmente pentru Dumnezeu. E nevoie de o viață întreagă pentru ca lucrarea lui Hristos şi a Duhului Sfânt, cu voia liberă a celui botezat, să pătrundă încetul cu încetul toate tainițele inimii sale şi ale sufletului său pentru ca cel botezat să devină în mod real un creştin, să ia Hristos chip în el. Dar, tu, drag cititor, eşti oare hotărât să-ți trăieşti Botezul, să repeți zilnic ceea ce naşul sau naşa a spus în locul tău: «Mă lepăd de Satana şi de toate lucrurile lui şi de toți slujitorii lui şi de toată slujirea lui... Mă unesc cu Hristos; Cred Lui ca unui Împărat şi Dumnezeu... Slăvesc pe Tatăl, pe Fiul şi pe Duhul Sfânt, Treimea cea de o ființă şi nedespărțită».

PARTEA A VI-A

Înălțarea şi Cincizecimea

Era cea nouă: Biserica

CUPRINS

CAP. I: ÎNĂLȚAREA/ **279**
a) Împărăția lui Mesia (**279**); Încredințarea unei misiuni (**280**); Vestea îmbrăcării cu «putere de sus» (**280**)

CAP. II: ICOANA ŞI TROPARUL ÎNĂLȚĂRII / **284**

CAP. III: DUHUL SFÂNT
ÎN VECHIUL TESTAMENT/ **289**

CAP. IV: DUHUL SFÂNT VESTIT
ÎN EVANGHELII/ **293**
Bunavestire/ **293**
Botezul/ **294**
Convorbirea cu samarineanca: darul lui Dumnezeu/**294**
Sărbătoarea Corturilor: apa vie/ **296**

CAP. V: ANTI-CINCIZECIMEA:
TURNUL BABEL/ **299**

CAP. VI: CINCIZECIMEA/ **302**

CAP. VII: BISERICA/ **307**
Ce nu este Biserica/ **307**
Ce este Biserica/ **308**
Biserica aşa cum pare şi cum ar trebui să fie/ **310**
Biserica, Mireasa lui Hristos/ **313**
1. În Vechiul Testament, Dumnezeu se prezintă ca logodnicul poporului său (**313**); **2.** În Evanghelii, Iisus Hristos este mirele (**314**); a) parabola nunții fiului de împărat (**314**); b) parabola celor zece fecioare (**316**); **3.** În Epistola către Efeseni, Biserica este arătată Mireasa lui Hristos (**318**); **4.** În Apocalipsă, Biserica apare în strălucire deplină: Ierusalimul Ceresc (**319**)
Biserica, Trupul al lui Hristos/ **321**
1. Dimensiunea cosmică a Trupului lui Hristos cel Înviat (**321**); **2.** Biserica este Trupul lui Hristos (**323**); **3.** Euharistia face Biserica (**324**)

CAP. VIII: TAINA DUMNEZEIEŞTII EUHARISTII: ORIGINE, INSTITUIRE, SENS/ **326**

CAP. IX: DESFĂŞURAREA CELEBRĂRII LITURGICE A EUHARISTIEI/ **330**
Învățătura apostolilor sau Liturghia catehumenilor/ **331**
Săvârşirea Tainei («frângerea pâinii») sau Liturghia credincioşilor/ **333**
1. Intrarea cea mare (**334**); **2.** Anaforaua (**335**): **Prima parte**: o rugăciune de mulțumire adresată Tatălui (**336**): a) preotul mulțumeşte lui Dumnezeu pentru creație (**336**), b) preotul aduce laudă Dumnezeului Celui viu: cântarea Sfânt, Sfânt, Sfânt (**337**), c) preotul mulțumeşte pentru răscumpărare (**337**); **Partea a doua**: memorialul de mulțumire pentru lucrarea lui Hristos (**338**), Anaforaua propriu-zisă (**339**); **Partea a treia**: rugăciunea pentru pogorârea Sfântului Duh: a) epicleza (**340**), b) binecuvântarea sau sfințirea celor adormiți (**342**), c) binecuvântarea sau sfințirea celor vii (**342**) **3.** «A

frânt»: frângerea (**343**); **4**.«A dat»: împărtășirea (**344**); Tablou rezumativ al Sfintei Liturghii după Sfântul Ioan Gură de Aur (**346**)

CAP. X: TAINA ȘI PREOȚIA LUI HRISTOS ȘI A BISERICII/ **347**
I. Taina lui Hristos - Taina Bisericii/ **347**
II. Preoția lui Hristos - Preoția Bisericii/ **348**
Preoția lui Hristos/ **348**
Preoția Bisericii/ **349**

CAP. XI: TAINA MIRUNGERII: CINCIZECIMEA PERSONALĂ SAU PREOȚIA ÎMPĂRĂTEASCĂ A LAICILOR SAU MIRENILOR/ **351**

CAP. XII: HIROTONIA EPISCOPILOR, PREOȚILOR ȘI DIACONILOR/ **355**
Episcopul şi sinoadele/ **355**
1. Episcopul (**355**); **2**. Sinoadele (**357**)
Preoții/ **360**
Diaconii/ **361**

CAP. XIII: SFINȚIREA CĂSĂTORIEI SAU CUM DEVINE CĂMINUL CONJUGAL CELULĂ A TRUPULUI LUI HRISTOS/ **363**
1. Ofranda (**364**); 2. Anamneza (**364**); 3. Epicleza (**364**); 4. Împărtășirea (**366**)

CAP. XIV: BOLILE MĂDULARELOR TRUPULUI LUI HRISTOS ȘI VINDECAREA LOR/ **368**
I. Taina pocăinței/ **368**
Pocăința în Vechiul Testament/ **369**
1. Păcatul regelui David (**369**); **2**. Pocăința lui David (**370**); **3**. Iertarea lui David (**371**)
Pocăința în Noul Testament/ **372**
1. Fiul risipitor (372); **2**. Vindecarea paraliticului din Capernaum (**374**)

Taina Pocăinței/ **376**
I. Metanoia (**377**); **2**. Spovedania (**378**); **3**. Iertarea sau dezlegarea de păcate (**380**); **4**. Ospățul euharistic (**382**)
II. Taina Sfântului Maslu/ **382**

CAP. XV: CONCLUZIE/ **386**

CAPITOLUL I

ÎNĂLȚAREA

Înălțarea la cer a Mântuitorului nostru Iisus Hristos este redată de Sfântul Apostol Luca, la sfârșitul Evangheliei sale (24, 50-52) și în Faptele Apostolilor (1, 1-11). Sfântul Apostol Marcu de asemenea ne vorbește, dar mult mai pe scurt în Evanghelia sa (16, 15-19).

Am văzut[1] că la patruzeci de zile după Învierea Sa, Iisus Se arată ultima oară înaintea ucenicilor Săi (Fapte 1, 3-4); în aceeași zi, care va fi ziua Înălțării le vorbește îndelung:

a) El le vorbește în primul rând despre Împărăția lui Mesia.

Iar ei, adunându-se, îl întrebau, zicând: «Doamne, oare, în acest timp vei așeza Tu, la loc, împărăția lui Israel?» (Faptele Apostolilor 1, 6). Iisus le răspunse: «Nu este al vostru a ști anii sau vremile pe care Tatăl le-a pus în stăpânirea Sa». De altfel, Iisus le spusese ucenicilor Săi, în seara zilei de Joia Mare: «în casa Tatălui Meu (...) Mă duc să vă gătesc loc. Și dacă Mă voi duce și vă voi găti loc, iarăși voi veni și vă voi lua la Mine, ca să fiți și voi unde sunt Eu» (Ioan 14, 2-3). Restabilirea împărăției lui Israel, așteptată de ucenici, va fi, deci, în realitate, intrarea cu Hristos, împăratul lui Israel, în casa Tatălui.

---

[1] A se vedea Partea a V-a, capitolul 3.

Domnia lui Mesia, a cărei prefigurare fusese regatul lui David, pe care Israel o aștepta de când marele prooroc Isaia (740 î. Hr.), o vestise cu atâta vigoare, a fost inaugurată efectiv prin cea dintâi venire a lui Hristos. Cu toate acestea, ea nu se va plini în toată plenitudinea sa biruitoare decât la cea de a doua venire a Sa[2].

b) El le încredințează o misiune.

Această întoarcere, această a doua Venire a lui Hristos Împărat, ucenicii vor trebui să o pregătească și să o grăbească (cf. 2 Petru 3, 12), îndeplinind misiunea pe care Iisus le-o încredințează acum: «îmi veți fi Mie martori în Ierusalim și în toată Iudeea și în Samaria și până la marginile pământului». Această misiune ne este reamintită și de către Sfântul Matei la sfârșitul Evangheliei sale (28, 19-20): «Drept aceea, mergând, învățați toate neamurile, botezându-le în numele Tatălui și al Fiului și al Sfântului Duh, învățându-le să păzească toate câte v-am poruncit vouă. Și iată Eu cu voi sunt în toate zilele, până la sfârșitul veacului». Trebuie să ne amintim că în acel timp călătoriile erau foarte anevoioase; Apostolii, simpli pescari, oameni sărmani, mergeau pe jos și pare de necrezut că Iisus le cere să meargă «până la marginile pământului». Cu toate acestea, ei vor face asta și, nu numai că învățătura lor a reușit să pătrundă până la capătul pământului cunoscut pe atunci, ci încă, prin ucenicii ucenicilor lor a făcut înconjurul întregului pământ. Și astăzi, când primim Botezul, ascultăm de această poruncă dată de Hristos Cel Înviat, chiar înainte de Înălțarea Sa la cer și, prin aceasta, devenim și noi martori ai Învierii Sale.

c) El le vestește că vor fi «îmbrăcați cu putere de sus» spre a putea să împlinească această misiune.

«El le-a poruncit să nu se depărteze de Ierusalim, ci să aștepte făgăduința Tatălui, pe care – a zis El – ați auzit-o de la Mine: că Ioan a botezat cu apă, iar voi veți

---

[2] A se vedea Partea a VII-a.

fi botezați cu Duhul Sfânt»... «Cu Duhul Sfânt venind peste voi veți lua putere» (Fapte 1, 4, 5, 8), «...Vă veți îmbrăca cu putere de sus» (Luca 24, 49). Aceasta înseamnă că ei vor fi cercetați de Duhul Sfânt. Această făgăduință o făcuse Iisus și în Joia Mare, seara, când le-a spus: «Voi ruga pe Tatăl Meu și alt Mângâietor vă va da vouă, Duhul Adevărului» (Ioan 14, 16-17). «Vă este de folos ca să Mă duc Eu. Căci dacă nu Mă duc, Mângâietorul nu va veni la voi, iar dacă Mă voi duce, Îl voi trimite la voi» (Ioan 16, 7). «Acela vă va învăța toate și vă va aduce aminte despre toate cele ce v-am spus Eu» (Ioan 14, 26). «Iar când va veni Acela, Duhul Adevărului, vă va călăuzi la tot Adevărul» (Ioan 16, 13)... «Iar când va veni Mângâietorul pe care Eu îl voi trimite vouă de la Tatăl, Duhul Adevărului, Care de la Tatăl purcede[3], Acela va mărturisi despre Mine. Și veți mărturisi, pentru că de la început sunteți cu Mine» (Ioan 15, 26-27).

După ce le-a vorbit astfel «i-a dus afară până spre Betania și, ridicându-Și mâinile, i-a binecuvântat. Și pe când îi binecuvânta, S-a despărțit de ei și S-a înălțat la cer» (Luca 24, 50-52)... «S-a înălțat la cer și a șezut de-a dreapta lui Dumnezeu[4]» (Marcu 16, 15-19). Aceasta este ceea ce numim Înălțare. «Și un nor L-a luat de la ochii lor. Și privind ei, pe când El mergea la cer, iată doi bărbați au stat lângă ei, îmbrăcați în haine albe, care au și zis: „Bărbați Galileeni, de ce stați privind la cer? Acest Iisus Care S-a înălțat de la voi la cer, astfel va și veni, precum L-ați văzut mergând la cer"» (Faptele Apostolilor 1, 9-11). «Iar ei, închinându-se Lui, s-au întors în

---

[3] Din această descoperire a lui Hristos este extrasă fraza din Crez sau «Simbolul Credinței»: Cred în Sfântul Duh... «Care de la Tatăl purcede».

[4] Frază reluată în Crez: «Care S-a înălțat la cer și sade de-a dreapta Tatălui». În cadrul Dumnezeieștii Liturghii aceasta se numește Șederea de-a Dreapta.

Ierusalim cu bucurie mare» (Luca 24, 52).

De unde vine că aceşti oameni erau fericiţi, atunci când, evident, ar fi trebuit să fie trişti din cauza plecării Învăţătorului lor preaiubit? Mai întâi ei primiseră o minunată făgăduinţă, care le fusese dată de trimişii lui Dumnezeu Însuşi: «El va reveni!». În afară de asta, chiar înainte de a-i părăsi, nu le promisese El oare venirea apropiată a Paracletului, «Celuilalt Mângâietor», Care să-i umple de adevăr şi de bucurie?

Ei ştiu mai ales că Cel Care le-a fost luat este viu, că El rămâne cu ei până la sfârşitul veacurilor, că El S-a dus să le pregătească un loc lângă Tatăl: nu S-a înălţat El oare cu firea Sa umană – firea lor, firea noastră – cu Trupul Său slăvit de Om – trupul lor, trupul nostru: Trupul lui Hristos S-a înălţat la cer şi Acest Trup ne deschide tuturor Uşile împărăteşti ale Cerului prin care ne vom putea duce, pe urma Sa pentru a ne aşeza ca şi Hristos la dreapta Tatălui: da, de acum înainte porţile cerului sunt deschise oamenilor:

«Ridicaţi, căpetenii, porţile voastre şi vă ridicaţi porţile cele veşnice
şi va intra Împăratul Slavei!
Cine este Împăratul Slavei?
Domnul Cel tare şi puternic, Domnul Cel tare în război.
Ridicaţi, căpetenii, porţile voastre
şi vă ridicaţi porţile cele veşnice
şi va intra Împăratul Slavei!
Cine este Acesta Împăratul Slavei?
Domnul puterilor, Acesta este Împăratul Slavei».
(Psalmul 23, 7-10)

Prin Înălţarea Sa la cer, Hristos a împăcat în mod clar ceea ce păcatul primilor oameni despărţise, adică trupurile noastre omeneşti şi cu trupurile cereşti, oame-

nii și îngerii. Iată de ce se spune în unul dintre troparele de la Utrenia Înălțării (Oda a Șaptea): «O, Hristoase, după ce ai luat pe umerii Tăi firea cea căzută, Te-ai înălțat și ai arătat-o lui Dumnezeu Tatăl»; iar în cântarea a opta se zice: «A fost înălțată mai presus de îngeri firea noastră căzută odinioară și a fost reașezată pe dumnezeiescul Tron, într-un fel mai presus de minte».

Înălțarea la cer desăvârșește lucrarea Fiului începută prin Întruparea Sa: luând asupra Sa firea noastră căzută, «chip de rob luând... S-a smerit pe Sine, ascultător făcându-Se până la moarte și încă moarte de cruce» (Filipeni 2, 6-11). «Pentru aceea și Dumnezeu L-a preaînălțat și I-a dăruit Lui nume care este mai presus de orice nume» (Filipeni 2, 9), și firea noastră odată cu El: Înălțarea la cer este proslăvirea lui Hristos Cel smerit în vremea Patimilor, «ca întru numele lui Iisus tot genunchiul să se plece, al celor cerești și al celor pământești și al celor de dedesubt. Și să mărturisească toată limba că Domn este Iisus Hristos, întru slava lui Dumnezeu Tatăl» (Filipeni 2, 10--11). Aceasta este și proslăvirea firii noastre, pe care El a venit s-o înalțe și s-o mântuiască din cădere și din moarte.

Descoperind toate acestea ucenicii puteau ei oare să nu fie «plini de bucurie»?

CAPITOLUL II

ICOANA ŞI TROPARUL ÎNĂLŢĂRII

Să căutăm acum să aprofundăm semnificaţia Înălţării privind icoana praznicului care o actualizează şi ascultând troparul sărbătorii care o cântă.

Bătrânul: În partea de sus a icoanei, în centrul unor mari cercuri concentrice, numite «mandorle», reprezentând cerul, poţi vedea pe Hristos pe tronul Slavei Sale: cu mâna dreaptă binecuvântează, iar în mâna stângă ţine un sul care reprezintă Cuvântul pe care l-a dat pe pământ. El este înconjurat de îngeri.

Copilul: Da, şi observ chiar că Hristos poartă o tunică albă sau, mai degrabă, aurie ca în icoana pe care am văzut-o la Paşti.

Bătrânul: Întocmai. Îl vedem pe Hristos îmbrăcat astfel şi în icoana Schimbării la Faţă. Culoarea luminoasă a tunicii exprimă Trupul slăvit al lui Hristos: aceasta înseamnă că de la Înviere, Hristos are un Trup care nu mai este supus legilor şi necesităţilor naturii omeneşti, nu mai este supus gravitaţiei.

Şi pentru că ai observat culoarea tunicii lui Hristos, priveşte acum şi veşmintele celorlalte personaje.

Copilul: Îngerii, care poartă pe Hristos, au îmbrăcămintea de culoare asemănătoare cu a Apostolilor, iar cei doi îngeri care stau de-a dreptul şi de-a stânga Fecioarei Maria au tunici albe.

Bătrânul: Cei doi îngeri cu veşminte roşii sunt martorii Întrupării şi ai Patimilor, căci dacă Hristos Se înalţă la

cer cu Trupul Său cel slăvit, El poartă în acest Trup semnele Răstignirii. Un pasaj din Vechiul Testament care este citit la Vecernia Înălțării ne descrie pe Acest Mesia suferind și slăvit, înveșmântat în roșu purpuriu din pricina Jertfei Sale:

«- Cine este Cel ce vine împurpurat, cu veșmintele Sale mai roșii decât ale celui ce culege la vie[5], cu podoabă în îmbrăcămintea Lui și mândru de belșugul puterii Lui?

- Eu sunt Acela al Cărui cuvânt este dreptatea și puternic este să răscumpere!

- Pentru ce ai îmbrăcămintea roșie și veșmântul Tău este roșu ca al celui care calcă în teasc?

- Singur am călcat în teasc și dintre popoare nimeni nu era cu Mine» (Isaia 63, 1-3).

Cât despre cei doi bărbați îmbrăcați în alb (Faptele Apostolilor 1, 9-11) îi reamintesc pe cei care în ziua Învierii s-au arătat femeilor de la mormântul lui Hristos, pentru a le vesti că El este viu (Luca 24, 4;Ioan 20, 12).

Astfel, firea omenească, reprezentată prin veșmântul de culoarea sângelui și a pământului, al îngerilor care-L ridică pe Iisus, este de acum în cer. În timp ce firea dumnezeiască, reprezentată prin albul celor doi îngeri care vorbesc apostolilor, este de acum înainte pe pământ. «Dumnezeu S-a făcut Om pentru ca omul să devină Dumnezeu», ca să cităm formula forte a Sfântului Atanasie cel Mare.

Acești doi îngeri îmbrăcați în alb vestesc reîntoarcerea lui Hristos în Slavă, la sfârșitul veacurilor. Ei sunt înfățișați uneori, ținând un sul desfășurat pe care se pot citi cuvintele lor: «Bărbați galileeni, de ce stați privind la cer? Acest Iisus Care S-a înălțat de la voi la cer, astfel va și veni, precum L-ați văzut mergând la cer» (Faptele Apostolilor 1, 11); fragmentul citit din profeția lui Zaharia la Vecernia Înălțării plasează această reîntoarcere chiar pe muntele Măslinilor, colină situată în fața Ierusalimului, acolo unde a avut loc Înălțarea la cer (Faptele Apostolilor 1, 12)[6]: «Și în vremea aceea se vor

---

[5] Pentru această traducere a se vedea nota de la pagina 1051 a ediției din 1956 a Bibliei de la Iersalim (Isaia 63, 1).

[6] Sfântul Luca ne spune în Evanghelia sa că, înainte de Înălțarea Sa

sprijini picioarele Lui pe Muntele Măslinilor, care este în faţa Ierusalimului, la răsărit» (Zaharia 14, 4). De aceea, în icoană acest munte e reprezentat prin râpe şi patru măslini.

Copilul: Se pare că limita muntelui şi arborii împart icoana în două: de o parte cerul cu Hristos, şi de cealaltă parte pământul cu Maica Domnului şi Apostolii.

Dar cât priveşte pe Apostoli, de ce sunt doisprezece? Iuda a trădat şi s-a spânzurat (Matei 27, 3-10; Faptele Apostolilor 1, 18-19), şi Matia nu va fi ales ca să-l înlocuiască decât după Înălţare (Faptele Apostolilor 1, 13-24).

Bătrânul: Observaţia ta este exactă. Ei sunt doisprezece, căci Apostolul Pavel este reprezentat împreună cu cei unsprezece: şi, poţi să-l recunoşti în stânga Maicii Domnului; el este uşor de recunoscut căci totdeauna este înfăţişat pleşuv şi cu barba efilată. În dreapta Maicii Domnului poţi să-l vezi pe Sfântul Petru, cu părul scurt, buclat şi cu barba rotunjită. Pavel este alipit Apostolilor, căci chiar dacă nu a trăit alături de Hristos înainte de Pătimirea Sa, ca ceilalţi Apostoli, el L-a văzut pe Hristos Înviat pe drumul Damascului (Faptele Apostolilor 9, 5; 22, 8; 26, 15). Sfântul Pavel îi reprezintă pe credincioşii, care, de-a lungul veacurilor, Îl mărturisesc în Biserică pe Hristos. Reprezentarea Sfântului Pavel în icoană înseamnă că viziunea Bisericii nu este una temporală: comuniunea în credinţa Împărăţiei lui Dumnezeu, prin Duhul Sfânt, depăşeşte limitele temporale ale acestei lumi.

Copilul: Veşmintele Apostolilor sunt unele verzi, altele roşii.

Bătrânul: Da, verdele este culoarea speranţei şi a Duhului Sfânt. În ziua Înălţării la cer, Hristos făgăduieşte ucenicilor Săi că Duhul Sfânt, temeiul speranţei noastre, Se va pogorî asupra lor. În icoana Treimii a lui Rubliov, îngerul care reprezintă pe Duhul Sfânt este şi el îmbrăcat cu tunică

---

la cer, Iisus a dus pe ucenicii Săi până spre Betania (Luca 24, 50). Or, Muntele Măslinilor – unde, tot Sfântul Luca plasează Înălţarea (Faptele Apostolilor 1, 12) – se află exact pe drumul care duce spre Betania.

verde[7].

Cât privește roșul, acesta nu simbolizează numai pământul și sângele, ci și iubirea.

Copilul: Este un grup de Apostoli care arată cu degetul sau cu capul pe Hristos și cerul; dar ceilalți privesc pe Maica Domnului care stă dreaptă, într-o atitudine de rugăciune.

Bătrânul: Maica Domnului rugătoare reprezintă Biserica.

Copilul: Mai observ în icoană și altceva: ai impresia că este separată în două; pe verticală prin Maica Domnului și deasupra prin Hristos. Asta are vreo semnificație?

Bătrânul: Dacă facem o apropiere între observația ta anterioară și aceea pe care ai făcut-o acum cu privire la separarea între cer și pământ prin limita muntelui, ajungem poate, să vedem ceva interesant: cerul și pământul sunt unite prin Maica Domnului și Fiul Său, formând o cruce.

Prin aspectul acestor măslini ai impresia că întreaga creație slăvește pe Dumnezeu, dar numai mulțumită Jertfei lui Hristos pe Cruce, firea devenită opacă prin păcat, își găsește limpezirea, luminarea.

Vezi tu, este interesant să contempli o icoană, dar nu trebuie să voiești în mod absolut să dai semnificație tuturor trăsăturilor și tuturor culorilor, căci o icoană reprezintă taina credinței și discutând-o prea mult devii insensibil și înclinat să uiți a o cinsti. Icoana există numai prin faptul Întrupării lui Dumnezeu și de aceea ea transfigurează realitatea: rostul ei este a ne învăța, a ne ajuta să ne rugăm și să trăim viața noastră zilnică în credința proprie. De altfel, tot ce am găsit în această icoană este rezumatul cântării Troparului:

«Înălțatu-Te-ai întru slavă, Hristoase Dumnezeul nostru, bucurie făcând ucenicilor cu făgăduința Sfântului Duh, încredințându-se ei prin binecuvântare, că Tu ești Fiul lui Dumnezeu, Mântuitorul lumii». (Troparul Înălțării).

---

[7] Vezi Partea a II-a.

CAPITOLUL III

DUHUL SFÂNT ÎN VECHIUL TESTAMENT

Am văzut că în ziua Înălțării Sale, Domnul nostru Iisus Hristos făgăduise ucenicilor Săi iminenta venire a Unui «Mângâietor», Sfântul Duh. Acesta nu era cu totul necunoscut ucenicilor, căci deja în Vechiul Legământ, fusese vorba adesea despre El.

Duh este una dintre traducerile cuvântului ebraic *rouah*, care poate fi redat de asemenea prin suflare, vânt și chiar aer, spațiu gol. Acest conglomerat de înțelesuri reflectă ambiguitatea semnificației acestui cuvânt în textele Vechiului Testament. Duhul poate să se raporteze deopotrivă și la om. Când este vorba de Duhul lui Dumnezeu, acest lucru e uneori precizat: *Rouah Elohim*. În acest sens traducem noi cuvântul *Rouah* care se întâlnește la începutul Bibliei, în Facere 1, 2. În acest verset din primul capitol al Facerii se spune: «Și pământul era netocmit și gol. Întuneric era deasupra adâncului și Duhul lui Dumnezeu se purta pe deasupra apelor».

Duhul lui Dumnezeu este suflul dătător de viață al lui Dumnezeu. «Duhul lui Dumnezeu se purta pe deasupra apelor»: aceasta evocă imaginea păsării care cloceşte și își ocrotește puii. Există, deci, un raport de iubire între Dumnezeu și creația Sa. Cu toate acestea,

Duhul lui Dumnezeu rămâne separat de creație, El este deasupra apelor.

Același cuvânt *rouah* a fost tradus prin «boarea sau răcoarea zilei», atunci când Dumnezeu l-a găsit pe om după cădere, în grădina Raiului. Și dacă această traducere accentuează, mai ales ambianța dumnezeiască în care se aflau Adam și Eva, ea exprimă de asemenea aspectul nu îndeajuns de definit și tainic al acestui *rouah*, care ca și suflul este un fel de realitate cosmică de neatins al cărui stăpân este Dumnezeu.

Iată de ce Dumnezeu poate trimite Acest Suflu asupra omului ca pe o forță de viață. Acela asupra căruia «sălășluiește» Duhul devine capabil să proorocească și să înfăptuiască lucruri deosebite. Așa a fost cazul lui Iosif (Facere 41, 38) atunci când a tălmăcit visele lui Faraon, sau a lui Valaam (Numeri 24, 2-9), când a exclamat: «Cât de frumoase sunt corturile tale, Iacov!» și a binecuvântat pe Israel. Tot un pasaj din Numeri, citit la Vecernia Rusaliilor, ne arată cum Duhul poate fi distribuit potrivit unei ordini riguroase și surprinzătoare totodată (Numeri 11, 24-30): Moise, care nu putea să-și ia asupra sa singur răspunderea întregului popor, adună în cort, după porunca lui Dumnezeu, șaptezeci de bătrâni. Or, s-a întîmplat ca doi înscriși printre bătrîni, Eldad și Medad, să nu se afle la adunarea din cort. Totuși și ei au primit Duhul și au început să proorocească la fel ca ceilalți. Dimpotrivă, istoria Turnului Babel (Facere 11, 1-9) arată că lucrarea oamenilor care se face fără binecuvântarea Duhului este sortită pieirii, din ea decurgând confuzie și război.

Rouah, ca forță de viață, devine totodată semnul și darul unei puteri extraordinare, atunci când este acordată prin ungere: este «*rouah regal*», cel care îl alege pe rege și îl investește cu o putere supranaturală. Primul care a primit ungerea a fost Saul, dar fiindcă Saul nu a dat ascultare poruncii lui Dumnezeu, Duhul lui Dumnezeu

S-a îndepărtat de el şi a fost înlocuit printr-un duh rău. Proorocul Samuel se duse atunci la Betleem şi împins de o voce lăuntrică ce venea de la Dumnezeu, îl alese pe ultimul fiu al lui Iesei, pe tânărul David şi a vărsat asupra lui untdelemnul dintr-un corn de berbec (1 Samuel 16, 1-13). Untdelemnul este vehiculul Duhului pentru că la fel şi el impregnează răspândindu-se. Din acest moment, David a fost Unsul lui Dumnezeu (Hristosul lui Dumnezeu) şi Duhul se manifesta în el cu mult înainte de a fi fost recunoscut ca Rege, prin fapte minunate, dintre care cea mai renumită a fost lupta sa cu Goliat.

Urmaşii lui David nu s-au arătat totdeauna demni de ungerea ce o primiseră, dar această forţă care venea de la Dumnezeu, a fost dată mai târziu de El proorocilor, «*rouah regal*» devenind «*rouah profetic*». Astfel Miheia poate spune: «Iar eu sunt plin de putere mulţumită Duhului lui Dumnezeu» (Miheia 3, 8).

Isaia este acela care a reînnoit şi amplificat conţinutul religios al acestei doctrine a darului Duhului prin ungere, amintind pe Mesia, Unsul lui Dumnezeu, Hristosul lui Dumnezeu. Acela asupra căruia sălăşluieşte Duhul din totdeauna: «O Mlădiţă va ieşi din tulpina lui Iesei şi un Lăstar va da din rădăcinile lui. Şi se va odihni peste El Duhul lui Dumnezeu, duhul înţelepciunii şi al înţelegerii, duhul sfatului şi al tăriei, duhul cunoştinţei şi al bunei-credinţe» (Isaia 11, 1-2).

Şi în Isaia 61, 1-2, găsim cuvintele pe care Iisus le-a atribuit Sieşi în sinagoga din Nazaret: «Duhul Domnului este peste Mine, că Domnul M-a uns» (Luca 4, 17-18). Acela asupra căruia sălăşluieşte Duhul Domnului posedă darurile Duhului şi domnia sa, potrivit lui Isaia 11, este însemnată prin dreptate. Această domnie a păcii vesteşte sfârşitul veacurilor, când «lupul va locui împreună cu mielul şi sugarul se va juca în culcuşul viperei». Aceste imagini vor să simbolizeze armonia şi pacea care sunt roadele Duhului.

Pentru Iezechiel (36, 25-28), darul Duhului nu mai este dat anumitor persoane. El privește întreg poporul adunat din mijlocul neamurilor, el este legat de un rit de purificare prin apă și el produce o reînnoire a ființei. El se adresează fiecăruia din aceeași comunitate: «Și vă voi stropi cu apă curată și vă voi curați de toate întinăciunile voastre și de toți idolii voștri. Vă voi da inimă nouă și duh nou vă voi da; voi lua din trupul vostru inima cea de piatră și vă voi da inimă de carne. Pune-voi înlăuntrul vostru Duhul Meu și voi face ca să umblați după legile Mele și să păziți și să urmați rânduielile Mele... Veți fi poporul Meu și Eu voi fi Dumnezeul vostru».

În același cuget, Psalmul 50, psalm de pocăință în legătură cu greșeala lui David, exprimă admirabil această restaurare a ființei păcătoase, prin prezența Duhului, prima oară denumit Duh Sfânt (Psalm 50; 9, 12-13):

«Stropi-mă-vei cu isop și mă voi curăți;
Spăla-mă-vei: mai vârtos decât zăpada
mă voi albi (...)
Inimă curată zidește întru mine, Dumnezeule,
și duh drept înnoiește întru cele dinăuntru ale mele;
Nu mă depărta de la fața Ta
Și Duhul Tău Cel Sfânt nu-L lua de la mine».

Proorocul Ioil, reluând ideea lui Iezechiel, a unui *rouah colectiv*, face cunoscută răspândirea în lume a Duhului și pe el îl citează Sfântul Petru în cuvântarea din ziua Cincizecimii (Fapte 2, 16-17):

«Vărsa-voi duhul Meu peste tot trupul
și fiii și fiicele voastre vor profeți » (Ioil 3, 1).

În concluzie, vedem că Duhul în Vechiul Testament, chiar dacă nu apare încă în chip limpede ca o Persoană, vine de la Dumnezeu Însuși ca Suflu al Său și pătrunde înăuntrul cel mai adânc al omului, pentru a-l schimba, pentru a-l înnoi, a-l face în stare să asculte de voia lui Dumnezeu.

CAPITOLUL IV

DUHUL SFÂNT VESTIT ÎN EVANGHELII

Să reamintim, mai întâi, cele două mari evenimente prin care Sfântul Duh S-a arătat în Noul Testament şi pe care le-am studiat în Partea I şi în Partea a II-a.

A) BUNAVESTIRE

Îngerul Gavriil îi vestise Fecioarei Maria: «Duhul Sfânt se va pogorî peste tine şi puterea Celui Preaînalt te va umbri; pentru aceea şi Sfântul care se va naşte din tine, Fiul lui Dumnezeu se va chema» (Luca 1, 35). Când Duhul umbreşte Fecioara, Acela peste care se află El devine prezent în ea. Or, din veşnicie El se află peste Fiul (vezi Isaia 61, 1), de aceea prin lucrarea Sa, Fecioara poartă în pântece (Isaia 7, 14) pe Fiul lui Dumnezeu: «Degetul Tatălui, Sfântul Duh scrie Cuvântul în cartea feciorelnică care este sânul Mariei»[8] ; şi Cuvântul, Trup se face, Sfântul Duh o face pe Maria *Theodhochos*, sălaş al lui Dumnezeu, înainte de a o face *Theotokos*, Născătoare de Dumnezeu, «Maica lui Dumnezeu».

---

[8] Citat din Imnul «Acatist», cântat în cinstea Fecioarei în timpul Postului. Acatist, etimologic, înseamnă ceea ce se ascultă în picioare.

B) BOTEZUL

Şi a mărturisit Ioan Botezătorul zicând: «Am văzut Duhul coborându-Se, din cer, ca un porumbel şi a rămas peste El» (Ioan 1, 32; Luca 3, 22; Marcu 1, 10; Matei 3, 16). Iisus este Hristosul pentru că Duhul (Ungerea) sălăşluieşte asupra Lui şi Îl face Hristos (Unsul): fiind uns cu Duhul, Fiul Îl va putea da oamenilor şi chiar pentru a-L dărui lor, S-a făcut El Om. Acest fapt, Iisus îl va expune în convorbirea cu samarineanca.

C) CONVORBIREA CU SAMARINEANCA: DARUL LUI DUMNEZEU

Sfântul Evanghelist Ioan redă convorbirea lui Iisus cu femeia samarineancă (4, 5-42), care este o expunere deosebit de frumoasă şi de o mare bogăţie duhovnicească.

Iisus a plecat din sud, din Iudeea, spre nord în Galileea. El trebuie să străbată Samaria care desparte cele două ţinuturi. Soseşte în cetatea Sihar, «în apropierea locului pe care Iacov l-a dat lui Iosif, fiul său». El este obosit şi se aşează lângă fântâna lui Iacob, în timp ce ucenicii Săi se duc în oraş ca să cumpere merinde. Este ceasul al şaselea, adică la amiază, şi este foarte cald. Fântâna e adâncă şi apa foarte bună, dar nu e găleată. Fiecare trebuie să aducă funia şi găleata sa. Iisus aşteaptă[9].

Soseşte o samarineancă să scoată apă şi Iisus îi cere să îi dea să bea. Să ne amintim că între evrei şi samarineni exista o vie animozitate, ceea ce explică răspunsul femeii: «Cum Tu, care eşti iudeu, ceri să bei de la mine, care sunt samarineancă!» Iisus îi răspunde: «Dacă ai fi ştiut Darul lui Dumnezeu şi Cine este Cel ce-ţi zice:

---

[9] Un exemplu, printre altele, care arată, în mod real, că Iisus – Dumnezeu adevărat – este şi Om adevărat, fiindu-I sete şi foame.

dă-Mi să beau, tu ai fi cerut de la El, şi ţi-ar fi dat apă vie.» Femeia nu arată mirare faţă de acest răspuns cu totul minunat, dar se petrece ceva în inima ei şi modul de întrebare se schimbă, căci îl numeşte pe Iisus «Domn». Ea întrebă: «De unde, dar, ai apa cea vie?» şi Iisus răspunde: «Oricine bea din apa aceasta va înseta iarăşi; dar cel ce va bea din apa pe care i-o voi da Eu se va face în el izvor de apă curgătoare spre viaţă veşnică». Samarineanca doreşte să bea această apă pentru a nu mai înseta, dar Iisus răspunde acestei cereri printr-o poruncă ciudată: «Mergi şi cheamă pe bărbatul tău!» Femeia descumpănită spune: «Nu am bărbat». Iisus îi va spune că a avut cinci bărbaţi şi cel de acum nu e bărbatul ei. Ea nu se gândeşte să nege adevărul: «Doamne, văd că Tu eşti prooroc...» şi, deodată, cu îndrăzneală, pune o întrebare fundamentală: «Părinţii noştri s-au închinat pe acest munte, iar voi ziceţi că în Ierusalim este locul unde trebuie să ne închinăm». Răspunsul lui Iisus ne face să trecem, odată cu femeia samarineancă, fulgerător de la controversă la adevărul dumnezeiesc: «...Vine ceasul când nici pe muntele acesta, nici în Ierusalim nu vă veţi închina Tatălui... dar, vine ceasul – şi acum este – când adevăraţii închinători se vor închina Tatălui în duh şi în adevăr... Duh este Dumnezeu şi cel ce I se închină trebuie să I se închine în duh şi-n adevăr[10]».

[10] În această tulburătoare întâlnire dintre Iisus şi samarineancă există toate etapele iniţierii creştine: curăţirea prin apa Botezului, care devine atunci dar al Duhului, iluminarea prin recunoaşterea lui Mesia, Fiu al Tatălui (în momentul în care Iisus vorbeşte de închinarea Tatălui, femeia recunoaşte în El pe Mesia) şi, în sfîrşit, unirea cu Persoana lui Iisus. Întâlnirea de la fântână nu este oare în Biblie o imagine nupţială? (Rahela şi Iacob, Facerea 29, 9-14). Orice suflet care îl găseşte pe Dumnezeu intră împreună cu Hristos în cămara de nuntă, în Împărăţia Cerurilor (cele zece fecioare), în urma acestei revelaţii Samarineanca devine martor şi mărturisitor al lui Hristos înaintea oamenilor. În Biserica Ortodoxă, samarineanca este cinstită ca o sfântă cu numele de Fotini, adică Luminătoarea, cea care poartă Lumina. Ea este

Ce este această apă vie pe care Iisus o făgăduieşte samarinencei? Ce este acest Dar al lui Dumnezeu despre care îi vorbeşte? Iisus Însuşi va explica acestea în Templul din Ierusalim, la sărbătoarea evreiască a Corturilor[11].

D) SĂRBĂTOAREA CORTURILOR: APA VIE

(Ioan 7)

La întrebarea – ce este apa vie? – Iisus răspunde în cursul unui dialog cu poporul Iudeu. Noi sărbătorim acest eveniment în Miercurea ce cade la Înjumătățirea timpului dintre Paşti şi Rusalii. La Liturghia din acea zi se citeşte pericopa Evangheliei de la Ioan (7, 14) care începe cu aceste cuvinte: «...Iar la jumătatea praznicului Iisus S-a urcat în templu şi învăța...». Icoana praznicului îl arată pe Iisus în mijlocul cărturarilor mirați explicându-le Scriptura. Evreii prăznuiau sărbătoarea Corturilor toamna: deci nu e coincidență calendaristică între această sărbătoare şi sărbătoarea creştină a Înjumătățirii Praznicului Cincizecimii[12], dar este un raport subtil al

---

sărbătorită în cea de-a cincea duminică după Paşti, în timpul pascal care e timpul Botezului. În Biserica Romano-catolică, Evanghelia samarinencii e citită în cea de-a treia duminică din Postul Mare, ca pregătire pentru Botezul pascal.

[11] Această sărbătoare, pentru care veneau credincioşi din toate părțile tării, avea un caracter mai mult agricol, căci se făceau rugăciuni pentru ploaie, se construiau colibe din ramuri verzi; diferite rituri aminteau de miracolul apei. De asemenea, se citeau profeții care prevesteau izvorul ce trebuia să regenereze Sionul: «In ziua aceea vor izvorî din Sion ape vii» (Zaharia 14, 8)— «Şi iată că de sub pragul Templului va curge apă spre răsărit»... (Iezechiel 47, 1).

[12] Să subliniem în trecere, cu această ocazie, că dacă se aude uneori spunându-se astăzi: «Ceea ce ne lipseşte este sărbătoarea», Biserica ne oferă tocmai această sărbătoare de care avem nevoie şi ne invită să o trăim în comuniune şi în bucurie. Citim deseori în Sfân-

temelor acestor sărbători. Întreaga slujbă a înjumătățirii Praznicului Cincizecimii este o meditație asupra cuvântului pe care Iisus îl rostește, ceva mai departe, în același capitol al Evangheliei lui Ioan: «Iar în ziua cea din urmă, ziua cea mare a sărbătorii, Iisus sta între ei și a strigat, zicând: dacă însetează cineva și vine la Mine și bea, acela este cel care crede în Mine. Precum a zis Scriptura: râuri de apă vie vor curge din pântecele lui!» (Ioan 7, 37, 39). Chiar prin aceste cuvinte, începe citirea Evangheliei în ziua Cincizecimii. Nici o îndoială nu este posibilă asupra înțelesului ce trebuie dat acestei «ape vii», pentru că Sfântul Ioan explică îndată: «Iar aceasta a zis-o despre Duhul pe care aveau să-L primească cei ce cred în El». Apa vie, darul lui Dumnezeu, este, deci, Sfântul Duh. Duhul Care odihnește asupra Fiului, Fiul Îl dă oamenilor[13]. Fiul lui Dumnezeu S-a făcut Om pentru a da fraților Săi Duhul:

---

ta Scriptură: «A fost o sărbătoare», sau «Sărbătoarea s-a apropiat». Fiecare sărbătoare, ca un punct de reper, ne amintește momentul liturgic pe care-l trăim. Ascultați corul bisericii și citirile și veți ști despre care sărbătoare e vorba și ce vestește ea!

[13] Petru din Antiohia, scriind lui Mihail Cerularie, în momentul controversei sale cu cardinalul Humbert, de la mijlocul secolului al XI-lea, care avea să ducă la ruptura dintre Roma și Constantinopol, observa că latinii confundaseră acest dar, această trimitere a Sfântului Duh, care este lucrarea Tatălui și a Fiului – (fiindcă Iisus spusese: Eu Vă voi trimite de la Tatăl pe Duhul Adevărului...) – cu Purcederea Sfântului Duh Care «din Tatăl purcede» (și nicidecum din Tatăl și din Fiul, în latinește «Filioque»). În primul caz, este vorba de trimiterea Sfântului Duh în lume, iar în al doilea, este vorba de originea veșnică a Persoanei Însăși a Sfântului Duh Care, ca și Fiul, Își primește Ființa de la Tatăl, Izvor unic al Dumnezeieștii Treimi. Această adăugire a cuvântului «Filioque» (*qui ex Patre Filioque procedit*) constituie singura deosebire între Crezul mărturisit de Biserica romano-catolică și acela mărturisit începând de la Sinoadele ecumenice de la Niceea (325) și de la Constantinopol (381) de către Ortodocși (Cf. Ioan 15, 26).

Iisus dăruiește pe Dumnezeu oamenilor, de aceea în Troparul Înjumătățirii Praznicului Cincizecimii ne rugăm: «Înjumătățindu-se Praznicul, sufletul meu cel însetat adapă-l cu apele dreptei cinstiri de Dumnezeu, Mântuitorule, că tuturor ai strigat: Cel însetat să vină la Mine și să bea. Izvorule al vieții noastre, Hristoase Dumnezeule, slavă Ție».

Acest tropar exprimă setea esențială a omului, întreaga «Iconomie a Fiului», adică toate marile evenimente mântuitoare ale regenerării noastre în Hristos: Întruparea, Botezul, Schimbarea la Față, Patimile, Crucea, Învierea, Înălțarea vor avea ca scop potolirea însetării noastre, pregătind astfel venirea Sfântului Duh la Cincizecime: Acesta ne aduce cu adevărat fiecăruia dintre noi, în Biserică, tot ceea ce Hristos a primit pentru noi de la Tatăl în fiecare etapă a vieții Lui pământești; Iisus Însuși va spune: «Din al Meu va lua și vă va vesti» (Ioan 16, 14-15). Astfel se descoperă legătura care unește lucrarea lui Hristos cu venirea Duhului: Ceea ce Hristos a dobândit, Duhul ne împărtășește nouă.

CAPITOLUL V

ANTI-CINCIZECIMEA: TURNUL BABEL

Pentru a înțelege întreaga importanță a ceea ce Sfântul Duh va aduce oamenilor în ziua Cincizecimii, trebuie să ne dăm seama de dezorientarea lumii: ea ne apare lipsită de sens și dezordonată asemenea bucăților împrăștiate ale unui puzzle uriaș a cărui imagine și sens nu se mai pot discerne, căci unitatea lui a fost sfărâmată. Revelația biblică ne explică această sfărâmare a unui univers pe care Creatorul îl făcuse cosmos – cuvânt grecesc care înseamnă ordine, armonie înainte de a însemna și univers – printr-o povestire – care nu se situează într-o cronologie istorică, dar care exprimă un adevăr mai adânc, căci ilustrează cauzele dezordinii lumii și merge până la rădăcina lor. Este vorba despre istoria Turnului Babel (Facere 11).

«În vremea aceea era pe tot pământul o singură limbă și un singur grai la toți...». Oamenii se deplasau mereu în căutarea hranei lor și astfel au ajuns la o câmpie, câmpia Sinaar in Mesopotamia (astăzi în Irak), care prin abundența bogăției sale naturale – mari plantații de palmieri pe malul apei (Tigrul și Eufratul) le asigura o viață liniștită. Ei hotărâseră să se așeze aici; or, acest pământ, această apă și acest soare le aduceau totodată

descoperirea cărămizilor: «Haidem să facem cărămizi şi să le ardem cu foc» (Facerea 11, 3). sau să le uscam la soare; ţinutul le oferea şi un alt material, bitumul, smoala, pe scurt, tot ce era trebuincios pentru a ridica clădiri frumoase şi a construi un oraş frumos: acesta va fi Babel sau Babilon, care va deveni, la sfârşitul celui de al III mileniu î. Hr., unul dintre cele mai mari centre ale civilizaţiei. Locuitorii săi aveau un înalt nivel de cultură şi erau mândri de cunoştinţele lor tehnice. Grădinile suspendate ale Babilonului vor fi una dintre cele şapte minuni ale lumii. Mândri de ştiinţa lor, siguri pe ei înşişi, se gândeau că vor fi capabili prin ei înşişi, să ajungă până la cer. Porniră, aşadar, să construiască «un turn al cărui vârf să ajungă la cer»..«Să ne facem un nume», îşi spuneau ei («Numele» reprezintă faima, autoritatea), pentru a dobândi o putere dumnezeiască, ce ne va permite să stăpânim pământul. Ei nu mai aveau nevoie de Dumnezeu. Ei se credeau tot atât de puternici ca şi Dumnezeu, aveau Ştiinţă, Îl înlocuiseră pe Dumnezeu cu propria lor faimă.

Dumnezeu zâmbi: «Şi a zis Domnul: Iată, toţi sunt de un neam şi o limbă şi iată ce s-au apucat să facă şi nu se vor opri de la ceea ce şi-au pus în gând să facă! Haidem, dar să Ne pogorâm şi să amestecăm limbile lor, ca să nu se mai înţeleagă unul cu altul» (Facere 11, 6-7). Oamenii «au încetat de a mai zidi cetatea» şi «i-a împrăştiat Domnul de acolo în tot pământul»; astfel, apoi i s-a dat numele oraşului Babel (de la *Balal* = a amesteca, a încurca, poreclă ironică a Babilonului, care înseamnă în realitate «poartă a zeilor»). «Pentru că acolo a amestecat Domnul limbile a tot pământul şi de acolo i-a împrăştiat Domnul pe toată faţa pământului» (Facere 11, 9).

Astfel ne găsim împrăştiaţi în lume, separaţi unii de ceilalţi; nimeni nu se mai înţelege; rase şi naţiuni, clase sociale şi ideologii, se urăsc, se combat şi se distrug

unele pe altele. Până şi în sânul familiei este dezbinare: soţ şi soţie, părinţi şi copii, au adesea impresia că o barieră se ridică între ei. Fiecare se închide în egoismul său: «Nu sunt înţeles!» (încerci tu oare să înţelegi pe ceilalţi?). Alcool, droguri, orgii, psihoze ale maselor... Tot atâtea mijloace artificiale, prin care omul caută să iasă din izolare, să sfărâme acest zid care îi înrobeşte persoana: sforţări zadarnice care nu ajung decât la o disperare şi mai neagră. Societatea e ca o roată căreia i s-a scos osia: spiţele s-au spart şi roata nu se mai învârteşte. Nimic nu mai merge. Fără Creator, Care este osia societăţii, oamenii nu mai pot nici să comunice între ei, nici să se integreze în creaţie: orgoliul babilonic a sfărâmat unitatea oamenilor şi armonia lumii; mediul înconjurător poluat e târât de om în căderea sa.

Dacă omul s-a despărţit astfel de Dumnezeu, Acesta, deşi îl face pe om să-şi vadă toate consecinţele orgoliului şi ale egoismului său şi îl lasă să se afunde până în fundul prăpastiei sale şi al mizeriei sale, nu l-a părăsit: El a început să creeze din nou lumea căzută, a început o «nouă creaţie» care se face, dacă putem spune aşa, în doi timpi:

1. Dumnezeu a trimis pe Fiul Său, care făcându-se Om prin Întrupare, ţintuind pe Cruce păcatele, viciile omului căzut, reînviind firea omenească veche, ridicând-o până la cer prin Înălţarea Sa, a creat un om nou, Noul Adam, Iisus Hristos, Dumnezeu şi Om.

2. Pentru ca fiecare dintre noi şi toţi oamenii împreună să ne putem altoi pe Acest Om nou şi «să ajungem toţi la starea bărbatului desăvârşit, la măsura vârstei deplinătăţii lui Hristos» (Efeseni 4, 13), El trimite pe Sfântul Duh: aceasta este Cincizecimea.

CAPITOLUL VI

CINCIZECIMEA

Era a cincizecea zi (în lb. greacă: *pentikosti*) după Paştele evreiesc, dar şi a cincizecea zi după Învierea lui Iisus Hristos, Domnul nostru.

Era ziua în care evreii comemorau, printr-un praznic festiv primirea Tablelor Legii de către Moise pe muntele Sinai; astfel Ierusalimul era plin de evrei străini veniţi la sărbătoare din toate părţile lumii cunoscute pe atunci, aşa-numita «Diaspora».

Câteva zile mai înainte, ucenicii «strânşi în număr de vreo sută douăzeci persoane» în jurul Apostolilor şi al Maicii Domnului, procedaseră, la propunerea lui Petru, la înlocuirea lui Iuda prin alegerea unui al doisprezecelea Apostol: fuseseră prezentaţi doi ucenici – Iustus şi Matia – care însoţiseră pe Apostoli din momentul botezului lui Ioan, până în ziua Înălţării şi care, puteau aşadar să fie martori ai Învierii Sale; după ce s-au rugat pentru ca Domnul «să arate pe care din cei doi îl alesese», s-a tras la sorţi şi a ieşit Matia.

Aceşti ucenici aşteptau la Ierusalim cum le poruncise Iisus, venirea «Mângâietorului» pe care Iisus li-L făgăduise înainte de Înălţarea Sa. Aşteptarea-i umplea de o de radioasă speranţă. Ei aveau să cunoască, în sfârşit, pe Cel despre Care Iisus le spusese: «Vă este de

folos ca să Mă duc Eu, căci dacă nu Mă voi duce, Mângâietorul nu va veni la voi, iar dacă Mă voi duce, îl voi trimite la voi» (Ioan 16, 7). Întrucât Iisus plecase, şi de acum înainte era aşezat la dreapta Tatălui (Marcu 16, 19) avea să-şi ţină făgăduinţa.

Aşadar, în ziua în care Moise le-a dat Legea, Iisus a venit să li-l dea pe Sfântul Duh, pentru că «Legea prin Moise s-a dat, iar Harul şi Adevărul au venit prin Iisus Hristos» (Ioan 1, 17).

Şi când a sosit ziua Cincizecimii, erau toţi împreună în acelaşi loc. Şi din cer, s-a făcut un vuiet, ca de suflare de vânt ce vine repede, şi a umplut toată casa unde şedeau ei. Şi li s-au arătat împărţite limbi ca de foc şi au şezut pe fiecare dintre ei. Şi s-au umplut toţi de Duhul Sfânt şi au început să vorbească în alte limbi, precum le dădea lor Duhul a grăi. Şi erau la Ierusalim locuitori iudei, bărbaţi cucernici, din toate neamurile care sunt sub cer. Şi iscându-se vuietul acela, s-a adunat mulţimea şi s-a tulburat, căci fiecare îi auzea pe ei vorbind în limba sa. Şi erau uimiţi toţi şi se minunau zicând: «Iată, nu sunt aceştia care vorbesc toţi galileieni? Şi cum auzim noi fiecare limba noastră în care ne-am născut... Iudei şi prozeliţi, cretani şi arabi îi auzim pe ei vorbind în limbile noastre despre faptele minunate ale lui Dumnezeu!». Şi toţi erau uimiţi şi nu se dumireau, zicând unul către altul: «Ce va să fie aceasta?» Iar alţii, batjocorindu-i, ziceau că «sunt plini de must!» Şi stând Petru cu cei unsprezece, a ridicat glasul şi le-a vorbit: «Bărbaţi iudei, şi toţi care locuiţi în Ierusalim, aceasta să vă fie cunoscut şi luaţi în urechi cuvintele mele; că aceştia nu sunt beţi, cum vi se pare vouă, căci este al treilea ceas din zi (ora nouă dimineaţa). Şi, aceasta este ceea ce s-a spus de proorocul Ioil: „Iar în zilele din urmă, zice Domnul, voi turna din Duhul Meu peste tot trupul... Şi minuni voi face înainte de a veni ziua Domnului cea mare şi strălucită şi tot cel

ce va chema numele Domnului se va mântui"» (Faptele Apostolilor 2, 1-8; 11-17; 19-21).

Şi Petru preamăreşte Numele lui Iisus din Nazaret: «Pe Acesta... voi L-aţi luat şi pironindu-L, prin mâinile celor fără de lege (romanii), L-aţi omorât. Pe Care Dumnezeu L-a înviat, dezlegând durerile morţii (textual, din «Hades»)... David, mai înainte văzând, a vorbit despre Învierea lui Hristos (Psalmul 15): că n-a fost lăsat în iad sufletul Lui şi nici Trupul Lui n-a văzut putreziciunea. Dumnezeu a înviat pe Acest Iisus, Căruia noi toţi Îi suntem martori. Deci înălţându-Se prin dreapta lui Dumnezeu şi primind de la Tatăl făgăduinţa Duhului Sfânt, L-a revărsat peste Acesta, cum vedeţi şi auziţi voi. Cu siguranţă să ştie toată casa lui Israel că Dumnezeu, pe Acest Iisus pe Care voi L-aţi răstignit, L-a făcut Domn şi Hristos... Pocăiţi-vă şi să se boteze fiecare dintre voi în numele lui Iisus Hristos, spre iertarea păcatelor voastre, şi veţi primi darul Duhului Sfânt. Căci vouă vă este dată făgăduinţa şi copiilor voştri şi tuturor celor de departe» ...«Deci cei ce au primit cuvântul lui s-au botezat şi în ziua aceea s-au adăugat ca la trei mii de suflete» (Faptele Apostolilor 2, 22-24; 31-32, 36, 38-39, 41).

Aceasta e descrierea Cincizecimii pe care ne-o face Sfântul Evanghelist Luca în capitolul 2 din Faptele Apostolilor şi pe care noi o preamărim plini de recunoştinţă, cântând Troparul Cincizecimii:

«Bine eşti cuvântat, Hristoase, Dumnezeul nostru, Cel ce prea înţelepţi pe pescari ai arătat, trimiţându-le lor Duhul Cel Preasfânt, şi printr-înşii lumea ai vânat, Iubitorule de oameni, slavă Ţie».

Această relatare ne face, fără îndoială, să ne punem câteva întrebări care ne vor îngădui să adâncim şi să medităm asupra textului biblic.

Copilul: Într-adevăr, am mai multe întrebări. Mai în-

tâi, de ce Sfântul Duh a luat înfățișarea unor «limbi de foc»?

Bătrânul: Cu limba vorbim; limba de foc reprezintă, oarecum, limba lui Dumnezeu: ucenicul asupra căruia ea se așează va vesti Cuvântul lui Dumnezeu. El devine purtătorul acestui Cuvânt după pogorârea Duhului. De aceea Petru începe îndată să vestească Învierea lui Hristos, în timp ce ceilalți «făceau cunoscute binefacerile lui Dumnezeu».

Copilul: De ce se spune că «limbile se împărțeau și au șezut pe fiecare dintre ei»?

Bătrânul: Darul Sfântului Duh este personal, adică e primit personal de fiecare dintre ucenici. Și totuși, nu este decât Un Singur Duh Sfânt. Este Același Foc dumnezeiesc care coboară asupra tuturor (amintește-ți de focul din cer care, în timpul proorocului Ilie a coborât pe jertfa sa), dar El se împarte pentru a arăta că fiecare primește acest Unic Duh.

Copilul: Și la Babel limbile au fost împărțite?

Bătrânul: Exact! Ceea ce se petrece la Rusalii este tocmai contrariul a ceea ce se petrecuse la Babel.

La Babel, din trufie, limbile oamenilor s-au împărțit, așa fel că ei nu se mai înțeleg și sunt ei înșiși divizați, separați, împrăștiați.

La Cincizecime, Darul lui Dumnezeu este Cel ce se împarte pentru a se revărsa asupra fiecăruia și a-i reuni pe toți: de acum înainte, oamenii care au primit Duhul Sfânt vestesc toți același Cuvânt, Cuvântul lui Dumnezeu, și se fac înțeleși de toți oamenii pentru că vorbesc toate limbile. Barierele lingvistice sunt depășite prin Cuvântul Unic al lui Dumnezeu, devenit înțeles tuturor chiar prin acest dar al limbilor. Ceea ce explică condacul[14] Cincizecimii: «Când S-a pogorât amestecând limbile, despărțit-a neamurile Cel Preaînalt; iar când a împărțit limbi de foc întru Unire, pe toți i-a chemat într-un glas slăvind pe Duhul Sfânt».

Copilul: De ce limbile de foc nu au coborât asupra tuturor oamenilor, ci numai asupra ucenicilor?

Bătrânul: Ele au coborât asupra acelora pe care Iisus

---

[14] *Kontakion*: cântare mică (*kontos* = scurt, în lb. greacă) cântată după cea de a șasea Odă a Utreniei și în timpul Intrării Mici a Sfintei Liturghii, care rezumă semnificația sărbătorii.

îi pregătise să primească Sfântul Duh, asupra acelora care erau o singură inimă (versetul 14) prin credința în Domnul Iisus Cel Înviat; trebuie să creadă în Cel ce dăruieşte pentru a primi darul. Duhul nu S-a pogorât asupra lumii – «Duhul Adevărului, pe care lumea nu poate să-L primească, pentru că nu-L vede şi nici nu-L cunoaşte» (Ioan 14, 17) – El a coborât asupra celor pe care Domnul Iisus îi adunase, deoarece crezuseră în El. El S-a pogorât asupra Bisericii. Dar personal, desigur, pe care îl primeşte fiecare, când toți sunt împreună – şi, într-adevăr, «în ziua Cincizecimii erau toți împreună în acelaşi loc» (Faptele Apostolilor 2, 1); ei suferă o schimbare radicală: brusc iau cunoştință despre Cuvântul lui Dumnezeu pus în inima lor şi încep a răspândi, în toate limbile, mărețiile lui Dumnezeu. Petru începe cuvântarea sa, vestind cu îndrăzneală Învierea Celui Răstignit, chiar răstignitorilor Lui!

Cincizecimea îşi continuă lucrarea. Revărsarea Sfântului Duh se perpetuează, sfințind pe martorii Învierii lui Hristos şi aceasta până la sfârşitul veacurilor, cum mărturiseşte Sfântul Simeon Noul Teolog (sec. X):

«Am auzit de la un preot-călugăr cu care mi-am împărtăşit gândurile cum că el niciodată nu luase parte la Sfânta Liturghie fără să-L fi văzut pe Sfântul Duh, precum îl văzuse atunci când mitropolitul a rostit asupra lui rugăciunea de sfințire şi când Cartea Sfânta i-a fost pusă pe cap. L-am întrebat cum îl văzuse, în ce chip? El spuse: «Nedefinit şi fără formă, dar ca o lumină». Şi când am văzut aceasta, adică ceea ce nu mai văzusem, mi-am zis: «Ce ar putea să fie aceasta?» Atunci, tainic, dar cu o voce clară, îmi zise: «Eu aşa cobor asupra tuturor Profeților şi Apostolilor ca şi asupra tuturor aleşilor lui Dumnezeu şi a Sfinților; căci Eu sunt Sfântul Duh»[15].

Această Adunare a martorilor Învierii lui Hristos, aceşti aleşi de acum ai lui Dumnezeu, pe care îi sfinţeşte şi-i binecuvântează Sfântul Duh, este ceea ce numim Biserica şi fiecare dintre noi este chemat a fi unul dintre aceşti aleşi. Biserica este Cincizecimea care lucrează neîncetat[16].

---

[15] Sf. Simeon Noul Teolog, Predica 184, Sermons, Tomul II, pp. 569-570.

[16] Biserică, în greacă *Ekklesia*, înseamnă adunarea celor chemați.

CAPITOLUL VII

BISERICA

A) CE NU ESTE BISERICA

Copilul: Eu mă gândeam că Biserica este doar casa lui Dumnezeu.

Bătrânul: Nu. Casa lui Dumnezeu (în limba greacă „naos" vine de la cuvântul „navs" = corabie) este clădirea sau templul care cuprinde în lăuntrul lui Biserica. O clădire e construită din pietre şi pietrele sunt lucruri, dar Biserica se compune din bărbaţi şi femei, dar şi din îngeri, din «pietre vii» cum ne spune Simon-Petru (1 Petru 2, 5): El era cu totul îndreptăţit să ne spună, tocmai el, căruia Domnul îi dăduse numele simbolic de «Petru», după ce Simon I-a spus lui Iisus: «Tu eşti Hristosul, Fiul lui Dumnezeu celui viu» (Matei 16, 6), Iisus îi cere să devină «Piatră vie», sprijinită pe «Piatra din capul unghiului», care este Hristos Însuşi (1 Petru 2, 6-7). Iisus, aşadar, îi spusese: «Tu eşti Petru şi pe această piatră (adică, pe tine care Mă recunoşti ca Hristos şi Fiu al lui Dumnezeu), voi zidi Biserica Mea» (Matei 16, 18), Biserică ce va fi, prin urmare, construită din toate pietrele vii care au urmat exemplul lui Simon Petru crezând că Iisus este Hristos, Fiul lui Dumnezeu.

Copilul: Acum înţeleg: Biserica este totalitatea Apostolilor, Episcopilor şi Preoţilor care continuă lucrarea lui Hristos.

Bătrânul: Ba nu! Un episcop nu este episcop, decât dacă are o episcopie. El nu poate fi episcop pentru sine, după cum un cap nu poate exista fără trupul său; la fel, un preot

trebuie să fie în slujirea unei parohii sau mănăstiri. Un tată nu e tată decât dacă este tatăl unor copii.

B) CE ESTE BISERICA

Biserica este adunarea tuturor ucenicilor Domnului fie ei încă pe pământ sau deja plecați în casa Tatălui – adunați în jurul Învățătorului. De altfel, termenul Biserică este derivat din cuvântul grecesc *ekklesia* folosit de anticii atenieni spre a desemna adunarea cetățenilor.

Copilul: Dar, fiindcă Învățătorul S-a urcat la cer, cum pot ucenicii Lui de pe pământ să fie adunați în jurul Lui?

Bătrânul: Acolo unde este Sfântul Duh este și Fiul; oare ai și uitat făgăduința Mântuitorului Hristos la Înălțarea Sa: «Voi fi cu voi până la sfârșitul veacurilor»? Dar cum este El cu noi? Prin Duhul Său Cel Sfânt, căci Acesta cum am mai spus-o «ne aduce aminte despre tot ce ne-a spus Iisus» (Ioan 14, 26), «ne împărtășește» din tot ce este în Iisus (Ioan 16, 15) și «mărturisește despre EL» (Ioan 15, 26). Sfântul Duh Îl face prezent pe Hristos. Când Duhul S-a pogorât peste Adunarea credincioșilor în ziua Cincizecimii, această Adunare a devenit locul prezenței Cuvântului, a devenit Biserica.

Copilul: Aș vrea să-mi explici mai bine asta!

Bătrânul: Cincizecimea este ca Bunavestire și Biserica este ca Fecioara Maria.

Copilul: Cum așa?

Bătrânul: În ziua Buneivestiri «prin lucrarea Sfântului Duh» (Matei 1, 18), «Cuvântul S-a făcut Trup» (Ioan 1, 14) în pântecele Fecioarei Maria și Iisus a fost zămislit în chip minunat.

În ziua Cincizecimii, prin lucrarea Aceluiași Duh Sfânt, Care S-a pogorât în chip de limbi de foc, limbile fiind date pentru a vorbi, Același Cuvânt vine să sălășluiască în sânul Bisericii și Biserica începe să vorbească despre Cuvântul lui Dumnezeu, să vestească Învierea: Biserica poartă Cuvântul și vestește Cuvântul, așa precum Fecioara L-a purtat și L-a născut. Și acest cuvânt este o Persoană, Logosul, Verbul, este Dumnezeu Care ne grăiește, este Fiul prezent în Biserică,

aşa cum a fost prezent în pântecele Fecioarei?

În acest mod, începând de la Cincizecime, Sfântul Duh face Biserica, adică transformă o adunare de credincioşi într-un loc al prezenţei lui Hristos Cel Înviat. «Adevăr vă spun vouă, că unde sunt doi sau trei adunaţi in numele Meu, acolo sunt şi Eu în mijlocul lor» (Matei 18, 20).

«Acolo unde este Biserica, este şi Duhul lui Dumnezeu şi acolo unde este Duhul lui Dumnezeu este Biserica şi tot harul Său» (Sfântul Irineu al Lyonului).

«Biserica este un întreg, cu toate că se extinde până departe într-o mulţime de biserici, care devin tot mai numeroase pe măsură ce rodesc. Sunt multe biserici şi totuşi este numai o Biserică» (Sfântul Ciprian al Cartaginei).

«Un om nu-L poate avea pe Dumnezeu de Tată, dacă nu are Biserica de Mamă» (Sfântul Ciprian al Cartaginei).

«Biserica este mai mare decât pământul şi cerul, este o lume nouă având drept soare pe Hristos» (Sfântul Ambrozie al Milanului).

«Trupul lui Hristos, cu care credincioşii sunt uniţi prin Botez, este rădăcina învierii şi mântuirii noastre» (Sfântul Atanasie al Alexandriei).

«Biserica este raiul pământesc în care Dumnezeul cerului sălăşluieşte şi se mişcă» (Gherman al Constantinopolului).

«Biserica (...) este o imensă fereastră prin care pătrunde Soarele dreptăţii în lumea întunericului» (Sfântul Nicolae Cabasila).

«Numai Biserica este din cer» (Homiakov).

«Biserica lui Hristos nu este instituţie, este o viaţă nouă cu Hristos şi în Hristos, călăuzită de Duhul Sfânt» (Părintele Serghei Bulgakov).

«Biserica este centrul universului, locul unde se hotărăşte destinul său» (Vladimir Lossky).

«În opacitatea lumii căzute, Biserica este lumina adusă de Crucea biruitoare şi în această lumină treimică nu încetează a revărsa harul şi strălucirea Învierii» (Olivier Clément).

«Biserica este intrarea în viaţa înnoitoare a lui Hris-

tos, comuniunea cu viața veșnică» (Părintele Alexandru Schmemann).

«Biserica este imaginea și semnul Împărăției lui Dumnezeu, pentru că Împărăția începe a se realiza, a crește ca un germene, ca un aluat» (Ignatie Hazim, Patriarhul Antiohiei).

C) BISERICA AȘA CUM PARE ȘI CUM AR TREBUI SĂ FIE

Copilul: Toate acestea sunt foarte frumoase, dar eu când merg la biserică întâlnesc oameni, care după ce și-au făcut semnul crucii de nenumărate ori, vorbesc de rău pe vecinii lor; iar când părinții mei vorbesc despre Biserică, de multe ori povestesc despre preoți că se ceartă între ei. Atunci unde este Sfântul Duh, cum putem crede că Hristos este viu în mijlocul lor, în mijlocul acestor fătarnici?

Bătrânul: Dacă ai fi fost de față la Ierusalim în Vinerea Mare, când Pilat a arătat mulțimii pe Hristos, plin de sânge și de scuipat, ai fi zis că este desfigurat: «Mulți s-au înspăimântat de El, așa schimonosită îi era înfățișarea și chipul Lui atât de fără asemănare cu oamenii...Disprețuit era.. Unul înaintea căruia să-ți acoperi fața...» (Isaia 52, 14;53, 3); astfel îl descria Isaia, mai înainte văzându-L, pe Mesia în suferință. El purta pe fața Sa toată desfigurarea lumii și totuși era El, Hristosul, Unicul Sfânt. Ei bine, la fel este și cu Biserica Sa. Ea este desfigurată de toate nelegiuirile, de toate crimele, de toate păcatele oamenilor care o compun, inclusiv tu și eu; și cu toate acestea în ea se ascunde Hristos, asupra ei se odihnește Duhul. Biserica este «Emanuel», adică «Dumnezeu este cu noi», Dumnezeu Care primește să fie prezent în mijlocul păcătoșilor, al vameșilor, al desfrânatelor. «Nu cei sănătoși, ci cei bolnavi au nevoie de doctor», spunea Domnul, când era criticat că se așează la masă cu vameșii.

Copilul: Eu cred în Dumnezeu, cred în Iisus Hristos dar nu cred în Biserică.

Bătrânul: Atunci, îl alungi pe Dumnezeu în cer. Dumnezeul creștinilor este Dumnezeu făcut Om, Dumnezeu

printre noi, Dumnezeu Care se ascunde în mijlocul păcătoşilor ca să-i vindece; Dumnezeu Care lucrează şi se face cunoscut chiar prin aceia pe care a venit să-i mântuiască şi care nu încetează de a-L caricaturiza; în mijlocul cărora El face, totuşi, să răsune Cuvântul Său, şi prin Care îşi dezvăluie Iubirea Sa. Dumnezeu este Cel din ieslea Betleemului, Dumnezeu este Cel răstignit între doi tâlhari – «Cu cei făcători de rele a fost numărat» (Isaia 53, 12), condamnat printre cei condamnaţi. Dacă nu poţi să- L recunoşti pe Cel Sfânt ascuns între păcătoşii Bisericii Sale şi în ruşinea ori dezonoarea Patimilor Sale, nu-L vei putea întâlni în Slava Venirii Sale cea de-a doua.

Când spunem în Crez: «Cred într-una Sfântă, sobornicească şi apostolească Biserică», nu în ceea ce se vede credem. Un istoric sau sociolog necredincios, când studiază Biserica, nu are nevoie de credinţă. Ceea ce se vede nu are nevoie de credinţă. «Pentru că M-ai văzut, ai crezut. Fericiţi cei ce n-au văzut şi au crezut» (Ioan 20, 29). Fotografia care reproduce aparenţa Bisericii într-un anume loc şi într-o anume epocă nu constituie adevărata sa fiinţă şi nu putem să o definim.

Ceea ce este obiect de credinţă, acel ceva în care credem, este un cuvânt sau o făgăduinţă a lui Dumnezeu. Ceea ce defineşte Biserica este Cuvântul creator al Domnului Iisus Hristos şi puterea sfinţitoare a Duhului care împlineşte acest Cuvânt. Iată de ce Biserica este Sfântă în pofida păcatelor membrilor săi.

Trebuie să înţelegem bine că fiinţa făpturilor o constituie Cuvântul Creatorului. Când Dumnezeu porunceşte, lucrurile sunt (de exemplu: «Să fie lumină şi a fost lumină»). De unde şi această frază sugestivă din slujba înmormântării: «Cel ce cu mâna dintru nefiinţă m-ai zidit şi cu chipul Tău cel dumnezeiesc m-ai cinstit...» Filaret al Moscovei, citat de G. Florovsky, exprimă minunat această gândire: «Făpturile sunt aşezate pe cuvântul creator al lui Dumnezeu ca pe un pod de diamant..., sub prăpastia infinitului dumnezeiesc, mai presus de prăpastia propriului lor neant»[17]. Ceea ce constituie pro-

[17] Georges Florovsky, *Les voies de la théologie russe*, 1937, în lb rusă, citat de V. Lossky, în *Theologie mystique de L'Église d'Orient*, Paris, Aubier, 1944, p. 88.

funzimea ființei omului este planul lui Dumnezeu pentru el, e vocația sa: un om este cu adevărat el însuși, atunci când împlinește planul lui Dumnezeu. Când Iisus îi dă lui Simon, fiul lui Iona, numele de Petru, El îi spune ceea ce vrea ca acesta să devină: chemarea sa îi definește ființa. Tu ești cu adevărat ceea ce Dumnezeu vrea ca tu să devii. Nu fotografia luată în timpul construcției clădirii, când îi lipsesc acoperișul, unii pereți, o definește, ci planul celui care a conceput clădirea. La fel este și cu Biserica: ceea ce o definește și ceea ce constituie ființa sa adevărată, este ceea ce Dumnezeu o cheamă să devină. În cursul istoriei Bisericii, răutățile și păcatele oamenilor ei trec, rămâne Cuvântul lui Dumnezeu, care nu încetează a se face auzit în slujbe și predici. Dincolo de mediocritatea omenească a membrilor Bisericii, Cuvântul lui Dumnezeu rămâne elementul permanent în viața Bisericii, El fiind Acela care o informează, o formează, condiționându-i dezvoltarea. Asta o spune Dumnezeu Însuși prin gura proorocului Isaia: «Precum se pogoară ploaia și zăpada din cer și nu se mai întoarce până nu adapă pământul și face să răsară și să rodească sămânța semănătorului și pâinea spre mâncare, așa va fi cuvântul Meu care iese din gura Mea; el nu se întoarce către Mine fără să dea rod, fără a face voia Mea și își împlinește rostul lui (Isaia 55, 10-11).

Pentru a ști ce este cu adevărat Biserica, trebuie, nu doar să descriem ceea ce ea pare a fi într-o anume parohie, într-o eparhie sau într-o țară, într-o epocă ori alta, ci să studiem ceea ce Dumnezeu, Creatorul ei, a spus despre ea. Într-adevăr, prin lucrarea permanentă a Duhului Sfânt și în pofida obstacolelor pe care păcatele oamenilor le ridică periodic, întârziind realizarea planului divin, Cuvântul lui Dumnezeu nu încetează nicicând să fie creator și să împlinească ceea ce spune Dumnezeu. Sfinții pe care noi îi sărbătorim în Duminica de după Rusalii sunt lanțul de aur care manifestă eficacitatea acestui Cuvânt viu» (Isaia 55, 10-11).

Cuvântul lui Dumnezeu cheamă Biserica să devină:

1. Mireasa lui Hristos
2. Trupul lui Hristos.

D) BISERICA, MIREASA LUI HRISTOS

Legătura cvasi conjugală care unește pe Dumnezeu cu poporul Său, voința lui Dumnezeu de a face din Biserică Mireasa lui Hristos, se exprimă de la un capăt la celălalt al Bibliei.

1. În Vechiul Testament, Dumnezeu se prezintă ca logodnicul poporului său

Această temă a fost dezvoltată mai ales de proorocul Osea; este vorba de relațiile care unesc pe Dumnezeu cu Israel și care anunță și pregătesc pe cele care vor uni pe Hristos cu Biserica. Sfântul Apostol Pavel, într-adevăr, subliniază continuitatea între «Israelul după trup» (1 Corinteni 10, 18) și «Israelul lui Dumnezeu» (Galateni 6, 16).

Ascultați, așadar, cum se exprimă iubirea nemărginită a lui Dumnezeu pentru poporul său, prin gura proorocului:

«Și te voi logodi cu Mine pe vecie
și te voi logodi Mie după dreptate
și bunăcuviință,
întru bunătate și dragoste;
Și te voi logodi Mie, întru credincioșie,
ca să cunoști că Eu sunt Domnul!»
(Osea 2, 21-22).

Israel este deja prezentat ca Mireasă a Domnului. Osea nu-și face iluzii, însă, asupra calității Miresii: apare deja deosebirea între realitatea socială și planul lui Dumnezeu: «Femeia îndrăgită de soțul său și totuși adulteră» (Osea 3, 1). Israel e într-adevăr mireasa Domnului, dar o mireasă adulteră: «Osândiți pe mama voastră, învinuiți-o, că ea nu mai e femeia Mea, iar Eu nu mai sunt bărbatul ei, ca să lepede de la dânsa podoabele desfrânării ei și semnele destrăbălării...» (Osea 2, 4). «Poporul Meu

este hotărât să se despartă de Mine» (Osea 11, 7). Şi cu toate că mireasa Israel îşi trădează neîncetat Mirele, pe Domnul, Acesta continuă să o iubească cu o tulburătoare şi dumnezeiască iubire, să o îndrepteze şi să o aducă la El, să o sfinţească prin iubirea Sa: «Şi Eu învăţam pe cei din Efraim să meargă în picioare şi-i luam în braţe, dar ei n-au înţeles, cu toate că Eu îi îngrijeam ca pe copii, îi iubeam cu dragoste părintească, cu iubire fără de margini. Am fost pentru ei ca unul care le ridică jugul de pe grumajii lor; şi mă plecam către ei şi-i hrăneam» (Osea 11, 3-4). «O, cum te voi lăsa, Efraime!...Inima se zvârcoleşte în Mine, mila Mă cuprinde! Nu voi dezlănţui iuţimea mâniei Mele, şi nu voi prăpădi din nou Efraimul; căci Eu sunt Dumnezeu atotputernic şi nu om; Eu sunt Sfântul în mijlocul tău şi nu voi veni să te prăpădesc» (Osea 11, 8-10).

În Noul Testament această legătură de iubire, această intimitate conjugală dintre Dumnezeu şi poporul Său se va preciza şi va spori.

2. În evanghelii, Iisus Hristos este mirele

Două parabole rostite de Domnul nostru Iisus Hristos ne vor arăta că, prin Fiul Său, Dumnezeu se face Mirele poporului Său şi vom putea astfel să ne apropiem mai uşor de Mirele Bisericii.

a. Parabola nunţii fiului de împărat

(Matei 22, 1-13)

Această parabolă aseamănă Împărăţia cerurilor cu cina nunţii pe care un împărat a făcut-o pentru Fiul său. Invitaţii la nuntă nemaivoind să vină, împăratul spuse slugilor sale: «Nunta este gata, dar cei poftiţi n-au fost vrednici; mergeţi deci la răspântiile drumurilor şi pe câţi îi veţi găsi, chemaţi-i la nuntă. Şi ieşind slugile acelea la drumuri au adunat pe toţi câţi au găsit, şi răi şi buni şi s-a

umplut casa nunții cu oaspeți» (Matei 22, 8-10). Nu mai sunt chemați la nuntă cei privilegiați; nu este poftit numai poporul ales; sunt poftiți cei răi ca și cei buni; toți oamenii sunt chemați de acum înainte să intre în intimitatea lui Dumnezeu care voiește «ca toți oamenii să se mântuiască și la cunoștința adevărului să vină» (1Timotei 2, 4). Chiar dacă mireasa nu este numită, fiind reprezentată de toți invitații, se cere, totuși, acestor invitați să se îmbrace cu haină de nuntă. Unul dintre oaspeți, abuzând însă de bunătatea împăratului, s-a prezentat fără haine de nuntă: «Prietene, îi spuse împăratul, cum ai intrat aici fără haină de nuntă?» El însă a tăcut. Atunci împăratul a zis slugilor: «Legați-l de picioare și de mâini și aruncați-l în întunericul cel mai din afară».

Ce este această haină de nuntă cu care trebuie să se îmbrace orice invitat înaintea dumnezeiescului Mire? Cum poate chiar unul «rău» să intre în cămara de nuntă, dacă se îmbracă cu această haină? Răspunsul îl va da cântarea «exapostilaria»[18] de la începutul Săptămânii Mari: «Cămara Ta, Mântuitorule, o văd împodobită, dar îmbrăcăminte nu am ca să intru într-însa; luminează haina sufletului meu, Dătătorule de Lumină, și mă mântuiește».

«Îmbrăcăminte de Lumină» este aceea ce trebuie să primim, Darul lui Dumnezeu, Sfântul Duh dat celor ce își pun speranța și cred în Hristos, Dăruitorul. Etiopianului care-l întreabă pe diaconul Filip: «Ce mă împiedică să fiu botezat?», acesta îi răspunde: «Dacă crezi din toată inima, e cu putință». Acesta îi răspunse: «Cred că Iisus Hristos este Fiul lui Dumnezeu» (Faptele Apostolilor 8, 37).

Crezând din toată inima, având încredere totală în bunătatea plină de milă a Mântuitorului, primim de la El, oricare ar fi păcatele noastre trecute, baia de lumină, Darul Duhului, care ne face membrii ai Bisericii

---

[18] Expostilarie = cântare de la slujba Utreniei, între Canon și Laude.

și ne ajută să pătrundem în intimitatea cămării de nuntă. Mântuirea e această unire nupțială a credincioșilor, chiar dacă sunt «răi», cu Hristos Dumnezeu, Împăratul lor preaiubit.

Această unire se face cu prilejul unei cine, al unui banchet, al unei mese cerești; la această cină participăm anticipat, la «Cina cea de Taină», pe care o luăm la Masa Împărăției când ne împărtășim cu Trupul Domnului nostru și cu preascumpul Său Sânge la dumnezeiasca Liturghie. Să nu uităm niciodată că aceasta este în esență o întâlnire de iubire între Hristos și poporul Său. Dar nunta, dacă putem spune așa, nu este gata, iar asta ne va aminti...

b. Parabola celor zece fecioare

(Matei 25, 1-13)

Mirele Bisericii întârzie să sosească. Erau zece fecioare, alese să-L însoțească cu candelele aprinse, în casa de nuntă. Cinci dintre ele erau nebune; ele își ziseseră: «Este târziu, Mirele nu va mai veni» și au adormit, lăsându-și candelele să se stingă din lipsa untdelemnului. Tot astfel sunt oamenii care spun astăzi: «Iată, sunt două mii de ani de când este așteptată cea de a Doua Venire a Domnului, întoarcerea Sa făgăduită Apostolilor Săi în ziua Înălțării. Nu mai credem în ea, nu este adevărat...»

Dar celelalte cinci fecioare erau înțelepte; ele știau că Mirele, chiar dacă întârzia, își va ține cuvântul. Atunci, înainte de a adormi, merseră să ia o provizie de untdelemn în vasele lor.

La miezul nopții se auzi un strigăt: «Iată, Mirele vine!» și fecioarele înțelepte îndată se sculară și își împodobiră candelele pe care le țineau aprinse pentru a-L primi pe Mire. Cele neînțelepte spuseră celor înțelepte: «Dați-ne din untdelemnul vostru că se sting candelele noastre»; dar acestea răspunseră: «Nu, ca nu cumva să

nu ne ajungă nici nouă şi nici vouă; Mai bine mergeţi la cei ce vând şi vă cumpăraţi.» Deci, plecând ele ca să cumpere, a venit Mirele şi cele care erau gata au intrat cu El la nuntă şi uşa s-a închis. Iar mai pe urmă au sosit şi celelalte fecioare, zicând: «Doamne, Doamne, deschide-ne nouă». Iar El, răspunzând a zis: «Adevărat zic vouă, nu vă cunosc pe voi».

Aşadar, la sfârşitul veacurilor va veni Hristos: «Nu ştim nici ziua, nici ceasul»; prin urmare, trebuie să fim gata în orice clipă a primi pe Cel Drag, cu candela inimii noastre neîncetat aprinsă de prezenţa călăuzitoare a Sfântului Duh. Să căutăm cu ardoare această Prezenţă şi să o păstrăm ca pe singurul lucru necesar, unic şi neprețuit, mai presus de orice lucru din lume, ca pe un mărgăritar. La ce ne-ar folosi să câştigăm lumea toată, dacă am pierde «pe Acela Care este viaţa noastră»? (Coloseni 3, 4).

Această parabolă o trăim cu intensitate deosebită, la începutul Săptămânii Mari, atunci când cântăm:

«Iată, Mirele vine în miezul nopţii şi fericită e sluga pe care o va afla priveghind; dar nevrednică este iarăşi pe care o va afla lenevindu-se. Vezi dar, suflete al meu, cu somnul să nu te îngreuiezi, ca să nu te dai morţii şi afară de împărăţie să te încui. Ci te deşteaptă, strigând: Sfânt, Sfânt, Sfânt eşti, Dumnezeule; pentru Născătoarea de Dumnezeu miluieşte-ne pe noi».

Hristos este, aşadar, Mirele Bisericii, dar El încă se ascunde sub trăsăturile Celui Răstignit şi este nevoie de credinţă pentru a-L recunoaşte. Numai când va reveni în slavă va apărea tuturor ca Mirele dumnezeiesc şi va conduce în casa de nuntă pe cei care îl recunosc, ascunşi în mijlocul păcătoşilor Bisericii Sale[19].

---

[19] Vezi Partea a V-a.

3. În epistola către Efeseni, Biserica este arătată Mireasa lui Hristos

Există o înaintare progresivă în cadrul Revelației. Proorocul Osea desemna deja pe Dumnezeu ca Logodnic al poporului Său. Iisus ne destăinuie, în parabolele Sale că în El Însuşi Dumnezeu devine Mirele aşteptat; dar abia în Epistola către Efeseni, Mireasa va fi, pentru prima oară, desemnată ca fiind Biserica. Autorul Epistolei compară iubirea bărbatului pentru femeia sa cu aceea a lui Hristos pentru Biserică. El face acest lucru nu doar spre a adânci semnificația căsătoriei, ci mai ales pentru a ilustra taina Bisericii: «...Şi se va alipi de femeia sa şi vor fi amândoi un trup. Taina aceasta mare este; iar eu zic în Hristos şi în Biserică» (Efeseni 5, 31-32). Biserica face, aşadar, un singur Trup cu Hristos[20]. Aşadar, noi suntem uniți cu Hristos nu în chip individual, ci «toți împreună trebuie să ajungem să fim una» şi această unitate trebuie să realizeze «plinătatea lui Hristos» (Efeseni 4, 13). Aceasta înseamnă că suntem chemați la o unitate între noi şi la unitate cu Hristos. În El suntem uniți între noi, şi, fiind uniți între noi, ajungem una cu El. Nu poate fi creştin singur; nu pot fi cunoscut de Dumnezeu – în sensul termenului întrebuințat spre a spune că un bărbat «cunoaşte» o femeie – în afara comunității, în afara Bisericii: în comunitate[21], în Biserică – pentru că ne iubim unii pe alții[22] – putem să intrăm în comuniune, în unire

[20] Este ceea ce lasă deja să se întrevadă acel măreț imn nupțial care este Cântarea Cântărilor, din Vechiul Testament.

[21] «Unde sunt doi sau trei adunați în numele Meu, acolo sunt şi Eu în mijlocul lor» (Matei 18, 20).

[22] În timpul Sfintei Liturghii, înainte de rostirea solemnă a Crezului, cu toții împreună şi pentru a exprima o singură credință şi o singură iubire ce ne unesc, preotul spune: «Să ne iubim unii pe alții ca într-un gând să mărturisim...», şi întreaga Adunare spune: «Pe Tatăl, pe Fiul şi pe Sfântul Duh, Treimea cea de o ființă şi nedespărțită», căci numai iubirea şi unirea dintre frați ne îngăduie să

intimă cu Mântuitorul nostru şi cu Dumnezeul nostru. Toţi împreună suntem Biserica şi toţi împreună suntem un Trup cu Hristos.

Iată descoperită Taina Bisericii, iată cele două mari porunci ale Vechiului Legământ «în care se cuprind toată Legea şi proorocii» (Matei 22, 40). «Să iubeşti pe Domnul Dumnezeul tău, din toată inima ta, din tot sufletul tău şi din toată puterea ta» (Deuteronom 6, 5) şi «...să iubeşti pe aproapele tău ca pe tine însuţi» (Levitic 19, 18) – duse până la ultima lor împlinire prin nuntirea lui Hristos Dumnezeu cu Biserica Sa.

Aceasta este voia lui Dumnezeu: El vrea ca Biserica Sa să arate «slăvită, neavând pată sau zbârcitură, ori altceva de acest fel, ci să fie sfântă şi fără de prihană» (Efeseni 5, 27). El ştie bine, însă, că ea nu este încă aşa; iată la ce o cheamă, iată trebuie să ajungă ea, căci «El S-a dat pe Sine pentru ea, ca s-o sfinţească, curăţind-o cu baia apei prin Cuvânt» (Efeseni 5, 25-26): Cuvântul Care defineşte fiinţa Bisericii este însoţit de baia Duhului Sfânt care împlineşte acest Cuvânt. Această împlinire, însă, se face în timp, facerea Bisericii prin Cuvântul şi prin Duhul, nu va fi împlinită decât la sfârşitul veacurilor, iar acest adevăr îl va spune Apocalipsa.

4. În Apocalipsă, Biserica apare în strălucire deplină: Ierusalimul Ceresc

«Şi am văzut cer nou şi pământ nou. Căci cerul cel dintâi şi pământul cel dintâi au trecut; şi marea nu mai este, şi am văzut Cetatea sfântă, noul Ierusalim, pogorându-se din cer de la Dumnezeu, gătită ca o mireasă împodobită pentru mirele ei. Şi am auzit, din tron, un glas puternic care zice: „Iată, cortul lui Dumnezeu este cu oamenii şi El va sălăşlui cu ei şi ei vor fi poporul Lui şi Însuşi Dumnezeu va fi cu ei... Moarte nu va mai fi; nici

---

mărturisim Sfânta Treime.

plângere, nici strigăt, nici durere nu vor mai fi, căci cele dintâi au trecut" (21, 1-4)... «Iată, noi le facem pe toate. Și a zis: ...Eu sunt Alfa și Omega, începutul și sfârșitul, celui ce însetează îi voi da să bea, în dar, din izvorul apei vieții (21, 5-6)... „Vino să ți-o arăt pe mireasă, femeia Mielului". Și (îngerul) m-a dus pe mine, în duh, într-un munte mare și înalt și mi-a arătat cetatea cea sfântă, Ierusalimul, pogorându-se din cer, de la Dumnezeu, având slava lui Dumnezeu. Lumina ei era asemenea cu cea a pietrei de mare preț (21, 9-11)... Și templu n-am văzut în ea; pentru că Domnul Dumnezeu, Atotțiitorul și Mielul este templul ei. Și cetatea nu are trebuință de soare, nici de lună ca să o lumineze, căci slava lui Dumnezeu a luminat-o și făclia ei este Mielul (21, 22-23). ...Și Duhul și Mireasa zic: Vino! Și cel ce aude să zică: Vino! Și cel însetat să vină, cel ce dorește să ia în dar apa vieții (22, 17)... Cel ce mărturisește acestea, zice: Da, vin curând. Amin! Vino, Doamne Iisuse!» (22, 20).

Astfel, dacă Biserica este definită încă de la început prin Cuvântul creator al Domnului Său Care este Alfa[23], ea este definită de asemenea prin scopul ultim căruia o destinează Același Domn, căci El este și Omega. Atât timpurile din urmă, sfârșitul (în lb. greacă *ta eschata*) ca și întemeierea, începuturile definesc Biserica. În termeni teologici spunem că Biserica nu poate fi definită în afara unei tensiuni eshatologice[24]. Perspectiva Ierusalimului ceresc, în care va apărea la sfârșit Mireasa împodobită cu întreaga sa splendoare, strălucind în slava Mirelui său, este aceea care orientează întreaga viață a Bisericii, care îi dă sensul său, care o conduce spre împlinirea ei finală.

---

[23] Alfa e prima literă din alfabetul grecesc, iar Omega, ultima literă din același alfabet.

[24] Eshatologia reprezintă tot ceea ce privește «vremurile din urmă», adică perioada inaugurată de prima Venire a lui Mesia și care se va desăvârși odată cu reîntoarcerea Sa în slavă.

Biserica trebuie să treacă de la Alfa la Omega şi ea poate să o facă şi o va face, pentru că este iubită şi pentru că iubirea este creatoare şi pentru că această iubire este una necontenită. Un copil, o femeie, un bărbat nu devin cu adevărat ei înşişi, nu se dezvoltă cu adevărat decât dacă sunt iubiţi. Biserica, în pofida tuturor păcatelor, a tuturor scăderilor membrilor săi, devine cu adevărat ea însăşi, se preface în Ierusalim ceresc, pentru că este iubită cu iubire vie de Creatorul Său, care nu încetează de a o crea, cercetând-o totodată prin Cuvântul Său şi răspândind asupra ei apa curăţitoare şi dătătoare de viaţă a Sfântului Său Duh. Atunci va putea ea să împlinească adevărata sa chemare: asumarea şi mântuirea lumii, pentru că ea este sfinţită «pentru viaţa lumii».

Cugetând la toate acestea, în noaptea de Paşti, cântăm cu o imensă nădejde: «Luminează-te, luminează-te, noule Ierusalime, căci slava Domnului peste tine a răsărit! Saltă acum şi te bucură, Sioane! Iar tu Curată Născătoare de Dumnezeu, veseleşte-te întru Învierea Celui Născut al tău» (Cântare de la Utrenia Învierii).

E) BISERICA, TRUP AL LUI HRISTOS

1. DIMENSIUNEA COSMICĂ A TRUPULUI LUI HRISTOS CEL ÎNVIAT

Pentru a aborda acest capitol, trebuie să renunţăm la modul nostru obişnuit de gândire şi să ne situăm în faţa unei realităţi cu totul noi: «Şi Cel ce şedea pe tron a grăit: Iată, noi le facem pe toate» (Apocalipsa 21, 5). Este vorba de ceea ce Apostolul Pavel numeşte «făptura cea nouă» (Galateni 6, 15; 2 Corinteni 5, 17). «Aşadar, dacă aţi înviat împreună cu Hristos, căutaţi cele de sus, unde se află Hristos, şezând de-a dreapta lui Dumnezeu, cugetaţi cele de sus, nu cele de pe pământ» (Coloseni 3, 2). Aşadar, cititorul trebuie să lase aici de o parte concep-

ția despre o lume în care obiectele se suprapun într-un spațiu ce poate fi măsurat: «Luați aminte să nu vă fure mințile cineva cu filozofia și cu deșartă înșelăciune cea din predania omenească, după înțelesurile cele slabe ale lumii și nu după Hristos» (Coloseni 2, 8).

Este vorba de călăuzirea «spre deplină cunoștință, după chipul Celui ce l-a zidit» (Coloseni3, 10) ...«Unde nu mai este... barbar, rob ori liber, ci toate și întru toți Hristos» (Coloseni 3, 11). Este vorba de descoperirea dimensiunii cosmice a lui Hristos, «Căci întru El locuiește trupește, toată plinătatea dumnezeirii» (Coloseni 2, 9). El, Care este «chipul lui Dumnezeu Cel nevăzut, mai întâi născut decât toată făptura. Pentru că întru El au fost făcute toate, cele din ceruri și cele de pe pământ, cele văzute și cele nevăzute, fie tronuri, fie domnii, fie începătorii, fie stăpânii. Toate s-au făcut prin El și pentru El. El este mai înainte decât toate și toate prin El sunt așezate. Și El este Capul trupului Bisericii; El este începutul, Întâi născut din morți, ca să fie El Cel dintâi întru toate. Căci în El a binevoit (Dumnezeu) să sălășluiască toată plinătatea. Și printr-însul toate cu sine să le împace, fie cele de pe pământ, fie cele din ceruri, făcând pace prin El, prin Sângele Crucii Sale» (Coloseni 1, 15-20).

Trebuia, desigur, ca Pavel să-L întâlnească pe Hristos Cel Înviat pe drumul Damascului[25], pentru ca el să aibă intuiția măreață a lui Hristos Dumnezeu cu Trupul Său nou de dimensiunea lumii, al cărui Domn și Creator este El, în Care toate sunt întemeiate, Care este totul în toate, în Care sălășluiește toată plinătatea, în Care locuiește trupește toată plinătatea dumnezeirii.

Astfel este Trupul Celui Înviat, «Trup duhovni-

[25] Sfântul Pavel a fost răsturnat de pe calul său de o lumină fulgerătoare și căzând la pământ, orbit, a auzit pe Cel Înviat spunându-i: «Saule, Saule, de ce Mă prigonești?» – «Cine ești, Doamne?»... «Sunt Iisus pe care tu Îl prigonești!» (Faptele Apostolilor 9, 1-18; 22, 4-20; 26, 12-18).

cesc» ne va spune acelaşi Pavel în Întâia Epistolă către Corinteni (15, 44), adică plin de Duhul Sfânt; Trup care vine din cer (15, 47), cu toate că a fost pe cruce şi în mormânt, Trup ceresc şi nemuritor care a înviat în slavă, Trup nemuritor (1 Corinteni 15, 43; 53-54).

2. BISERICA ESTE TRUPUL LUI HRISTOS

Acesta este Trupul despre care Sfântul Apostol Pavel ne spune că este Biserica (Efeseni 1, 23; Coloseni 1, 18; 1 Corinteni 12, 13-27). Ar fi o greşeală să nu vedem în această expresie a Sfântului Pavel decât o imagine, atunci când este vorba de tainica încorporare a credincioşilor, prin lucrarea Sfântului Duh, în Trupul de dimensiuni cosmice al Celui Înviat.

Însuşi Domnul ne lăsase să întrevedem că Trupul Său este locul de adunare al credincioşilor Săi, într-o frază pe care martorii mincinoşi o vor cita deformând-o, la procesul Său înaintea lui Caiafa. Într-adevăr, aceştia îl acuză pe Hristos că a zis: «Pot să dărâm templul lui Dumnezeu şi în trei zile să-l clădesc» (Matei 26, 61), sau încă: «Voi dărâma acest templu făcut de mână, şi în trei zile altul, nefăcut de mână, voi clădi» (Marcu 14, 58); în realitate, Iisus zisese: «Dărâmaţi templul acesta şi în trei zile îl voi ridica» (Ioan 2, 19), şi Sfântul Evanghelist adaugă: «Iar El vorbea despre Templul trupului Său», astfel că atunci când S-a sculat din morţi, ucenicii Lui şi-au adus aminte că spusese aceasta şi au crezut Scripturii şi Cuvântului pe care îl spusese Iisus» (Ioan 2, 21-22). De fapt nu numai că se va încerca distrugerea Trupul Său, pironindu-L pe cruce, dar chiar templul din Ierusalim va fi distrus de armatele romane 40 de ani mai târziu: de acum înainte singurul Templu, locul unde se vor aduna «adevăraţii închinători ai Tatălui» (Ioan 4, 23) va fi Trupul Său Cel Înviat.

Copilul: Toate acestea mi se par foarte neclare!

Bătrânul: Presupune, cum de altfel procedează Sfântul Pavel (1Corinteni 12, 20), că fiecare mădular al trupului: ochii, capul, picioarele ar putea vorbi ca şi cum ar fi persoane: ochiul ar putea spune mâinii: «Nu am nevoie de tine!»; sau capul picioarelor: «Nu am nevoie de voi!». Toate mădularele corpului sunt solidare între ele: fiecare are nevoie de toate şi când un mădular este bolnav, suferă întreg trupul şi «toate mădularele suferă împreună»; de asemenea, dacă un mădular funcţionează bine, plămânii, inima de pildă, întreg trupul beneficiază, se foloseşte de acest fapt. Ei bine, în sânul Bisericii suntem toţi uniţi unii cu alţii şi întreolaltă cu Hristos, după cum mădularele unui singur trup sunt articulate cu capul în aşa fel că dacă un singur mădular face sau gândeşte ceva rău, chiar dacă nimeni nu ştie despre aceasta, întreg trupul, toată Biserica este bolnavă. Şi invers, dacă o singură persoană, în taina cămării sale are un gând bun sau face o rugăciune adevărată, întreaga Biserică şi toate mădularele sale se simt bine.

Suntem cu toţii solidari în Biserică şi, chiar fără să ştim, comunicăm toţi unii cu alţii: Sfântul Duh circulă, într-adevăr, în întreg Trupul Bisericii ca respiraţia în trupul uman, de aceea Hristos, Capul Trupului, poate face să se mişte, poate dirija toate mădularele Trupului cu condiţia ca acestea să nu fie bolnave. Într-adevăr, atunci când cineva săvârşeşte răul, este ca un mădular paralizat: Hristos nu mai porunceşte, suflul Duhului Sfânt nu-I mai străbate. Dimpotrivă, când cineva ascultă de Cuvântul lui Dumnezeu, acesta primeşte îndemnul Capului şi Sfântul Duh ne face pe toţi să comunicăm în iubire. Ne aflăm atunci uniţi, suntem în comuniune întreolaltă şi cu Hristos Domnul nostru.

3. EUHARISTIA FACE BISERICA

Această taină surprinzătoare se împlineşte şi se trăieşte prin Taina Euharistiei. Noul Testament ne descoperă o dublă ecuaţie: Pâinea euharistică = Trupul lui Hristos = Biserica. Trupul lui Hristos este Biserica, dar Trupul Lui Hristos este şi Această Pâine Vie coborâtă din cer (Ioan 6,

51), Această «Pâine care dă viață lumii» (6, 33), Această «Pâine a Vieții» (6, 35) ...«Această Pâine care se pogoară din cer, din Care, dacă mănâncă cineva nu moare» (6, 50), Această Pâine pe care Iisus o va da ucenicilor Săi în ajunul morții Sale spunând: «Luați, mâncați, acesta este Trupul Meu care se frânge pentru voi spre iertarea păcatelor».

Numai mâncând această pâine, care este Trupul lui Hristos, putem întrezări cum anume Biserica este Trupul lui Hristos; într-adevăr, împărtășindu-ne cu această pâine și din vin, împărtășindu-ne din Trupul lui Hristos și din Sângele Lui Hristos, credincioșii devin Trupul lui Hristos, devin Biserica. Sfântul Irineu ilustrează acest tainic adevăr printr-o imagine: apa adună fulgii de făină pentru a face din ei o singură pâine; tot astfel Sfântul Duh adună credincioșii pentru a face din ei un singur Trup, Trupul lui Hristos. Cina cea de Taină, dumnezeiasca Liturghie, este laboratorul Bisericii: acolo, Dumnezeu Tatăl modelează adunarea copiilor Săi, adunarea euharistică a celor ce se împărtășesc de Cele două mâini ale Sale – Cuvântul și Duhul – pentru a face o singură Pâine, Trupul lui Hristos, Biserica. Asta ni se spune, într-un mod puțin diferit, în Epistola către Efeseni (2,19-22): «Deci, dar nu mai sunteți străini și locuitori vremelnici, ci sunteți împreună cetățeni cu sfinții și casnicii lui Dumnezeu, zidiți fiind pe temelia apostolilor și a proorocilor, piatra cea din capul unghiului fiind Însuși Iisus Hristos. Întru El, orice zidire bine alcătuită crește ca să ajungă un locaș sfânt în Domnul, în Care voi împreună sunteți zidiți, spre a fi locaș al lui Dumnezeu în Duhul». Biserica este, așadar, această adunare de credincioși, care se hrănesc cu Cuvântul lui Dumnezeu și cu Pâinea comuniunii, adunare pe care Sfântul Duh, începând de la Cincizecime, o cercetează și-i dă viață, pentru a face din ea Un Singur Trup al Cărui Cap este Hristos și ale Cărui mădulare sunt credincioșii (1 Corinteni 12, 13-27; Coloseni 1, 18; Efeseni 1, 22-23).

CAPITOLUL VIII

TAINA DUMNEZEIEŞTII EUHARISTII: ORIGINE, INSTITUIRE, SENS

Tocmai am văzut că Pâinea comuniunii, care este Trupul lui Hristos, hrăneşte Biserica şi o preface pe ea însăşi în Trupul lui Hristos. Este timpul să dedicăm două capitole speciale acestei Taine a Euharistiei, la care ne-am referit deja de mai multe ori. Ar fi bine ca cititorul să citească, mai întâi, aceste pasaje ca pregătire pentru o mai bună înţelegere a celor două capitole care urmează dedicate Euharistiei, care este cu adevărat centrul vieţii creştine.

Israeliţii aveau obiceiul să sărbătorească *berakoth*-urile sau «binecuvântări»-le prin care îşi exprimau recunoştinţa lor lui Dumnezeu pentru toate binefacerile Sale. A recunoaşte că un dar vine de la Dumnezeu, a pomeni despre acest dar cu recunoştinţă, cu slujbe, cu mulţumire (în greacă *eucharistia*, de unde vine şi Euharistia, Mulţumirea cea mare) este o atitudine fundamentală a slujitorilor Celui Atotţiitor. Într-adevăr, prin această mulţumire permanentă, omul recunoaşte opera Creatorului, îi exprimă recunoştinţa sa şi, în numele întregii Creaţii, îi «dă» slava Sa (*anapempo* în greacă = a trimite în sus; a retrimite, a trimite din nou). Prin această atitudine euharistică, de mulţumire, de slujire, omul,

fiind conștiința creației, recunoaște legătura care unește creația cu Creatorul și menține prin această aducere aminte recunoscătoare, fluxul de iubire dintre Creator și creația Sa și, prin aceasta, însăși armonia universului.

Hristos, în seara din Joia Mare, sărbătorea, așadar, o astfel de *beraka* = binecuvântare, prezidând masa ucenicilor Săi[26]. Acest lucru e clar, dacă citim relatarea pe care o face Sfântul Evanghelist Luca (22, 17-20), despre această Cină, și dacă o comparăm cu ritualul de binecuvântare a cinei evreiești, așa cum este descris în Mișna[27].

La începutul mesei se binecuvintează mai întâi cupa de vin, spunând: «Binecuvântat fii Doamne, Dumnezeul nostru, Împăratul veacurilor, Care ne dai acest rod al viței!» Iată de ce Iisus ia la începutul mesei cupa, mai întâi (v.17), spunând: «Nu voi bea de acum din rodul viței până ce nu va veni Împărăția lui Dumnezeu» (v.18).

Cel mai tânăr membru al familiei, în lipsa unui servitor, aducea acum un urcior cu apă pentru ca maimarele familiei să-și spele mâinile. Acest lucru trebuia să-l facă apostolul Ioan, fiind cel mai tânăr, dar Iisus i l-a luat din mâini și a început să spele picioarele Apostolilor Săi (Ioan 13, 7-17)[28].

Apoi capul familiei lua pâinea și o frângea, spunând: «Binecuvântat ești Doamne, Dumnezeul nostru, Împărat al veacurilor, Care dai pâinea din pământ... Aducem mulțumiri Dumnezeului nostru Care ne-a hrănit din bunătățile Sale». Aici Iisus (v.19) «luă pâine și după ce aduce mulțumiri, o frânge și o dă lor, spunând: „Acesta

[26] Pentru aprofundarea acestei teme fascinante vă recomandăm cartea teologului german, recent convertit la Ortodoxie, Karl Christian Felmy, De la Cina cea de Taină la Dumnezeiasca Liturghie a Bisericii Ortodoxe. Un comentariu istoric, trad. rom. Pr. prof. Ioan Ică, Deisis, Sibiu, 2004. (n. trad).

[27] *Mishna* este o culegere de rugăciuni ebraice. Vezi L. Bouyer, *L'Eucharistie*, Desclée, 1966, pp. 83-87.

[28] A se vedea Partea a V-a.

este Trupul meu care se dă pentru voi; aceasta să faceți spre pomenirea Mea"» (Luca 22, 19). Iisus face, așadar, gestul tradițional al capului de familie evreu, dar îi dă un înțeles cu totul nou, identificând Pâinea cu propriul Său Trup, care va fi dat pe Cruce pentru viața lumii.

După masă, capul familiei lua cupa și o binecuvânta a doua oară. Iată de ce Iisus «a făcut la fel după ce a cinat», luând și El cupa a doua oară (v.20), spunând: «Acest pahar este Legea cea nouă, întru Sângele Meu, care se varsă pentru voi». Astfel se explică cele două binecuvântări ale paharului despre care numai Sfântul Luca pomenește; dar Iisus le dă încă o dată un înțeles nou, identificând vinul cu Sângele Său pe care îl va vărsa, în ziua următoare, pe Cruce, și care va pecetlui Noul Legământ dintre Dumnezeu și oameni[29].

Sfântul Pavel completează relatarea Apostolului Luca (1Corinteni 11, 23-25), adăugând: «...Aceasta să faceți, ori de câte ori veți bea, spre pomenirea Mea. Căci de câte ori veți mânca această pâine și veți bea acest pahar, moartea Domnului vestiți până când va veni».

Iată, deci, că binecuvântarea mesei ca jertfă de mulțumire pentru pâinea și vinul dăruite de Dumnezeu era asociată cu Jertfa pe care Hristos avea să o facă a doua zi, în Vinerea Mare, Jertfa Trupului și a Sângelui Său pe Cruce și cu încheierea Noului Legământ dintre Dumnezeu și poporul Său prin Jertfa lui Hristos oferită pentru iertarea păcatelor. «Faceți aceasta spre pomenirea Mea... până când voi veni»: de acum înainte sîvârșirea acestei cine va fi legată de pomenirea sau memorialul euharistic al morții și a învierii Mântuitorului care face să intre poporul Său în Pământul făgăduit al Împărăției Sale. De la Învierea lui Hristos și până la Întoarcerea Sa întru slavă, prin această Cină vom comemora întreaga Sa lucrare mântuitoare, de la Patimi până la cea de a doua sa

[29] A se vedea Partea a V-a.

Venire. Această comemorare – în greacă «*anamneză*», în ebraică *zikkaron* – nu este o simplă evocare memorială, un simplu act intelectual, ci mai ales o participare, o împărtășire a întregii adunări care celebrează memorialul evenimentelor mântuitoare care sunt comemorate: moartea, mormântul, Învierea, Înălțarea, Șederea de-a dreapta Tatălui, Cea de a doua Venire a Domnului, au o valoare veșnică. Plasate în timp, ele mântuiesc pe oamenii tuturor timpurilor; și când le evocăm în pomenirea sau memorialul euharistic, ieșim din timp pentru a ne împărtăși din «gestul etern al Fiului lui Dumnezeu, trecând prin poporul Său ca să-1 conducă spre Împărăția Sa»[30].

Prin lucrarea Sfântului Duh, o evocare și o reprezentare săvârșită la un moment dat, devine o împărtășire, o participare la gestul etern al Fiului: cu adevărat, Sfântul Duh «Vă va învăța toate și vă va aduce aminte despre toate cele ce v-am spus Eu» (Ioan 14, 26)... «Acela va mărturisi despre Mine» (15, 26)... «din al Meu va lua și vă va vesti» (16, 14). Așadar, prin Sfântul Duh, reprezentarea devine participare, comuniune, iar acum înțelegem importanța Sfintei Liturghii: prin ea, tot ce a făcut Hristos, ce face și va face pentru oameni, ne atinge și pe noi. Liturghia este cu adevărat locul întâlnirii noastre cu Hristos Mântuitorul. Aici, așteptând Ospățul Împărăției, se sărbătorește Nunta lui Hristos cu Mireasa Sa; aici, în comuniune cu Hristos fiind, suntem în comuniune cu frații noștri în Taina Bisericii; aici, primind Trupul și Sângele Celui Înviat, intrăm în Taina Trupului Său și contemplăm Învierea Sa.

Toate acestea le vom înțelege mai bine studiind desfășurarea slujbei liturgice; este evident, însă, că comuniunea euharistică este o taină de iubire, care mai mult se trăiește decât se înțelege și că este mult mai important să participăm la Cina euharistică, decât să o descriem.

---

[30] Dom Gregory Dix, *The Shape of the Liturgy*, ed. R. Maclehose, University Press, Glasgow, 1945-1954.

CAPITOLUL IX

DESFĂŞURAREA CELEBRĂRII LITURGICE A EUHARISTIEI

Îndată după Cincizecime, din vremea în care ucenicii «stăruiau în învăţătura apostolilor şi în împărtăşire, în frângerea pâinii şi în rugăciuni» (Faptele Apostolilor 2, 42), Biserica lui Hristos n-a încetat niciodată, în fiecare duminică, comemorarea Învierii, Ziua Domnului[31], să reamintească învăţătura Apostolilor şi să purceadă, în comuniune frăţească şi rugăciune, la «frângerea pâinii». Este ceea ce numim în mod obişnuit dumnezeiască Liturghie.

Cu toate că după tradiţiile locale, celebrarea acestei Liturghii îmbracă forme destul de diferite, ea se conformează totdeauna şi pretutindeni aceleiaşi scheme, care, în mod evident, îşi are originea în Tradiţia apostolică, adică în modelul de liturghisire al Apostolilor, izvor comun al practicii tuturor Bisericilor locale[32]; această schemă apostolică este aceea pe care vom încerca să o desprindem, să o prezentăm, căci ea se regăseşte în toate Liturghiile săvârşite de creştinii ortodocşi, de la începuturi şi până astăzi, îndeosebi în Liturghia Sfântului Ioan

---

[31] Duminică vine din latinescul *dies Dominicus*, «ziua Domnului»; în greacă: *kyriaki* de la *Kyrios*, Domnul.

[32] Se numeşte Biserică locală adunarea tuturor creştinilor din acelaşi loc în jurul episcopului respectiv.

Gură de Aur[33], în cea a Sfântului Vasile[34], în cea a Sfântului Iacov[35] şi în cea a Sfântului Marcu[36].

A. ÎNVĂŢĂTURA APOSTOLILOR SAU LITURGHIA CATEHUMENILOR

Sfântul Iustin, martirizat la Roma, în anul 155, ne scrie că săvârşirea Sfintei Euharistii era precedată de citiri din Biblie cu comentarii făcute de episcop sau de mai-marele adunării (proestos); această parte e ceea ce numim curent: «Liturghia Cuvântului» sau «Liturghia catehumenilor», pentru că era îngăduită participarea celor care veneau să se pregătească, prin catehizare sistematică[37], pentru primirea Sfântului Botez.

Aceste lecturi cuprind:

1. Citiri din Vechiul Testament; în Liturghia Sfântului Ioan Gură de Aur sunt cântaţi Psalmii 102, 145. În aceea a Sfântului Vasile, atunci când este săvârşită cu Vecernia, există citiri raportate la praznicul zilei respective.

2. Citirea Epistolei sau apostolului, adică a uneia dintre scrisorile adresate de către Sfinţii Apostoli către

[33] Este cea mai des folosită, fiind obişnuită în Constantinopol pe vremea în care era episcop Sfântul Ioan Gură de Aur.

[34] Oficiată în toate Duminicile Postului Mare, dar şi în Ajunul Crăciunului şi al Bobotezei, în ziua praznicului Sfântului (1 ian.), în Joia Mare şi în Sâmbăta Mare, ea a fost folosită de Sfântul Vasile cel Mare în Cezareea Capadociei în Asia Mică.

[35] Liturghia Bisericii din Ierusalim oficiată, de obicei, în ziua praznicului Sfântului Iacov.

[36] Liturghia Bisericii din Alexandria; ea poate fi oficiată de asemenea, şi în ziua praznicului Sfântului, de toate Bisericile.

[37] Pentru o catehizare sistematică despre Liturghia euharistică se poate consulta cu mult folos cartea Părintelui profesor Florin Botezan, Sfânta Liturghie-cateheza desăvârşită, Reîntregirea, Alba Iulia, 2005.

Bisericile epocii, de exemplu Epistolele Sfântului Apostol Pavel către Romani, Corinteni, Tesalonicieni etc.

3. Citirea Sfintei Evanghelii, adică a unei pericope din una din cele patru Evanghelii scrise de Sfinţii Evangheliști Matei, Marcu, Luca şi Ioan; este vorba, de fapt, totdeauna despre Unica «Veste Bună» pe care Domnul Iisus a venit s-o aducă lumii.

Aceste citiri sunt urmate în mod obişnuit de comentarii făcute de mai marele adunării euharistice, episcopul sau preotul, când cel dintâi nu era prezent.

Această primă parte a Sfintei Liturghii cuprinde şi ceea ce se numeşte Intrarea mică. Diaconul poartă în chip solemn Sfânta Evanghelie, icoană a Cuvântului lui Dumnezeu, trece prin mijlocul credincioşilor, intră prin Uşile împărăteşti (Uşile Cerului) şi ajunge, urmat de tot soborul, în Sfântul Altar (Împărăţia lui Dumnezeu).

Acest gest aminteşte întreaga lucrare a Fiului lui Dumnezeu, Cuvântul întrupat venit în lume: «Ca să lumineze pe tot omul care vine în lume» (Ioan 1, 9), şi trecând prin mijlocul oamenilor pentru a se face cunoscut şi pentru a-L face cunoscut pe Tatăl («Dacă M-aţi fi cunoscut pe Mine şi pe Tatăl Meu L-aţi fi cunoscut» – Ioan 14, 7) şi a-i conduce astfel cu Sine, în Împărăţie.

Cuvântul, trecând prin lume, fiind în acest mod reprezentat, se va face şi auzit atunci când diaconul va citi Evanghelia pe care a prezentat-o; aducerea aminte devine astfel o realitate actuală, comemorarea Vestirii Cuvântului devine astfel proclamarea chiar a Acestui Cuvânt, Care ajunge astfel până la noi cei de azi şi ne atinge inimile prin lucrarea Sfântului Duh. El este Cel care ne face să primim şi să înţelegem cuvântul Fiului. Iată de ce lectura Evangheliei în mijlocul adunării credincioşilor este precedată de o rugăciune[38], prin care cerem lui Dumnezeu să lumineze cu Lumina Sa inimile noastre:

---

[38] Această rugăciune este o adevărată «epicleză».

astfel, Cuvântul Se face prezent între noi. Aceasta este raţiunea de a fi a celebrării. Dumnezeu vorbeşte poporului Său pentru a-l face Biserica Sa, Mireasa Sa; iar noi ascultăm acest Cuvânt cu toată inima, cu tot duhul, cu toată puterea noastră, pentru a-L înfăptui în viaţă.

B. SĂVÂRŞIREA TAINEI («FRÂNGEREA PÂINII») SAU LITURGHIA CREDINCIOŞILOR

Această a doua parte este numită Liturghia credincioşilor, fiindcă numai credincioşii botezaţi pot participa la marea şi covârşitoarea taină care comemorează Răstignirea şi Învierea Mântuitorului nostru. Cei care vor veni ca spectatori, ca simpli băgători de seamă, ca turişti, vor nesocoti Iubirea Celui Care şi-a vărsat sângele pentru viaţa lumii. Iată de ce diaconii invită pe catehumeni, adică pe cei care nu sunt încă botezaţi, să se retragă şi pe credincioşi să vegheze la uşi, pentru ca doar cei iniţiaţi să rămână la săvârşirea nunţii Mielului cu poporul Său credincios.

Liturghia credincioşilor cuprinde patru părţi care corespund celor patru lucrări săvârşite de Hristos în cursul Cinei din Joia Mare, precum şi la întâlnirea Sa de la Emaus cu cei doi ucenici[39].

1. A luat pâinea
2. A mulţumit
3. A frânt pâinea
4. A dat-o Apostolilor şi Ucenicilor Săi

În mod corespunzător, vor exista şi în Liturghia credincioşilor, patru părţi:

1. Intrarea cea mare sau punerea înainte a Darurilor

[39] A se vedea Partea a V-a.

2. Anaforaua sau Rugăciunea euharistică
3. Frângerea
4. Împărtășirea

Să studiem mai amănunțit aceste patru părți!

1. INTRAREA CEA MARE

Diaconul trece prin mijlocul credincioșilor ținând în mâini Sfântul Disc[40], pe care este așezată pâinea, și Sfântul Potir, în care se află vinul amestecat cu apă, spre a le prezenta episcopului sau preotului care, stând în picioare, înaintea Ușilor împărătești, «le ia», așa cum Hristos a luat Pâinea și Potirul, și le pune pe Sfânta Masă spre a le oferi lui Dumnezeu.

Această «urcare» a Preotului spre Altar, oferind în numele întregului popor Pâinea și Vinul, Semnele[41] Trupului și Sângelui lui Hristos reprezintă Jertfa[42] Sa pe care a făcut-o când a urcat pe Golgota și pe Cruce și, prin ea, a intrat în Împărăția Sa. Iată de ce, evocând în acel moment cuvintele tâlharului pocăit pe cruce – «pomenește-mă, Doamne, când vei veni întru împărăția Ta» –, spunem și noi: «Pomenește-ne, Doamne, când vei veni întru împărăția Ta». Și toți credincioșii se oferă pe ei înșiși «...ca pe o jertfă vie, sfântă, bine plăcută lui Dumnezeu, ca închinarea noastră cea duhovnicească» (Romani 12, 1), amintindu-ne de Jertfa supremă a Mântuitorului.

---

[40] Discul este o farfurie mică cu picior, de obicei din argint sau metal, pe care este așezată pâinea sau «Sfântul Agneț», pregătit anume pentru Jertfă și toate miridele, așa cum se face la ritualul de pregătire a darurilor de pâine și vin numit Proscomidie.

[41] Semne: în greacă, în Liturghia Sfântului Vasile: *antitypa*.

[42] Dăruirea, oferirea, ofranda, aducerea.

2. ANAFORAUA

Aceasta este Rugăciunea centrală a Dumnezeieştii Liturghii: ea reproduce rugăciunea «de mulţumire» pe care a făcut-o Hristos (în greacă *euharistia*) după ce «a luat» Pâinea şi Potirul, şi îşi are originea, aşa cum am văzut, în rugăciunile de mulţumire sau binecuvântare sau *Berakoth*-urile pe care le făceau evreii şi pe care continuă să le facă, dar fără să mulţumească pentru Noul Legământ, pe care nu-L cunosc încă.

Această rugăciune este introdusă prin îndemnul preotului: «Sus să avem inimile!», iar poporul răspunde: «Avem către Domnul!», apoi din nou, preotul: «Să mulţumim Domnului!» şi poporul cântă: «Cu vrednicie şi cu dreptate este a ne închina Tatălui şi Fiului şi Sfântului Duh, Treimea cea deofiinţă şi nedespărţită». Urmează o lungă rugăciune de mulţumire, o călduroasă mulţumire («Euharistie») care dă numele ei întregii celebrări. Suntem, din nefericire, prea înclinaţi să uităm că Dumnezeiasca Liturghie este în chip esenţial o mulţumire. Făpturi nerecunoscătoare cum suntem, ne-am obişnuit într-atât să primim darurile Creatorului nostru, încât nu mai recunoaştem pe Dăruitor şi nu ne mai arătăm recunoştinţa: nu mai ştim să-L slăvim pe Dumnezeu, nu mai ştim să facem mulţumire, euharistie.

Totuşi, prin Dumnezeiasca Liturghie, poporul lui Dumnezeu îşi exprimă recunoştinţa către Tatăl ceresc, ascultând prin aceasta ultima poruncă ce i-a fost dată de Domnul său înaintea morţii Sale şi care constituie cu adevărat Testamentul Său – Noul Testament: «Să faceţi aceasta întru pomenirea Mea».

Să studiem, aşadar, mai îndeaproape această rugăciune a anaforalei! Cina iudaică era urmată de trei *berakoth* sau binecuvântări:

- cea dintâi era o mulţumire pentru creaţie;

- cea de-a doua era o mulțumire pentru răscumpărare, adică pentru eliberarea poporului evreu de sub tirania faraonică prin ieșirea din Egipt;

- cea de-a treia era o rugăciune pentru venirea lui Mesia și a Împărăției lui Dumnezeu.

Anaforaua creștină va avea și ea trei părți, corespunzând foarte exact acestor trei berakoth, ceea ce ne arată limpede că anaforaua[43] noastră liturgică își are izvorul chiar în rugăciunea de mulțumire rostită de Hristos în seara din Joia Mare, dar care îmbracă de acum înainte un caracter treimic:

Prima parte este o rugăciune de mulțumire pentru creație, care se adresează Tatălui;

Partea a doua este un memorial de recunoștință («anamneză») a lucrării răscumpărătoare, liberatoare a Fiului;

Partea a treia este o invocare sau o «epicleză» pentru pogorârea Sfântului Duh, pentru ca să primim prin El «plinătatea împărăției».

Episcopul sau preotul va rosti această rugăciune a anaforalei în trei părți, în numele întregului popor.

Prima Parte:
O rugăciune de mulțumire adresată Tatălui.

a) Preotul mulțumește lui Dumnezeu pentru creație

El mulțumește lui Dumnezeu că ne-a adus la viață: «Din neființă la ființă adusu-ne-ai pe noi, Dumnezeule»,

[43] Pentru eventuale aprofundări se pot consulta cu mult folos studiile profesorului sibian Ciprian Streza: «Originea anaforalei euharistice: De la binecuvântarea după cină (birkat ha-mazon) la Liturghia creștină» (Revista Teologică 4, 1998, pp. 95-128) și «Anaforaua euharistică în epoca apostolică și postapostolică. Rânduielile bisericești, mărturii ale Liturghiei creștine primare» (Revista Teologică 2, 2002, pp. 64-90) (n. trad.)

El mărturiseşte că fiinţa noastră îşi are originea în actul creator al lui Dumnezeu şi mulţumirea pentru aceasta este începutul credinţei: «Prin credinţă înţelegem că s-au întemeiat veacurile prin Cuvântul lui Dumnezeu, de s-au făcut din nimic cele ce se văd» (Evrei 11, 3). Acesta este actul de recunoştinţă cel mai elementar.

b) Preotul aduce laudă Dumnezeului Celui Viu: cântarea Sfânt, Sfânt, Sfânt (Sanctus)

Când mulţumim lui Dumnezeu, recunoştinţa noastră se revarsă în chip cu totul firesc în lauda lui Dumnezeu Cel Care face minuni, lui Dumnezeu Cel adevărat, lui Dumnezeu Cel Viu, lui Dumnezeu Cel întreit Sfânt, a cărui slavă o cântă fără încetare îngerii. Iată de ce rugăciunea noastră de mulţumire se uneşte cu imnul biruitor auzit de proorocul Isaia în templul din Ierusalim, în anul 740 (Isaia 6, 3), şi auzit din nou, şapte veacuri mai târziu, de Sfântul Evanghelist Ioan» în insula Patmos (Apocalipsa 4, 8): «Sfânt, Sfânt, Sfânt este Domnul Savaot[44], plin este cerul şi pământul de slava Ta». Această cântare a cetelor îngereşti, Arhangheli şi îngeri, Serafimi şi Heruvimi, este retransmisă de către poporul lui Dumnezeu cântând «Sfânt, Sfânt, Sfânt», la fiecare Sfântă Liturghie, şi completând cântarea îngerilor cu aceea a pruncilor din Ierusalim, în Duminica Floriilor, întâmpinând pe Hristos Împăratul, la intrarea în marea cetate: «Binecuvântat este Cel ce vine întru numele Domnului, Osana întru cei de sus».

c) Preotul mulţumeşte pentru răscumpărare

După ce s-au adus mulţumire Tatălui pentru creaţie, cum să nu I se mulţumească că ne-a dat pe Sigurul

---

[44] Savaot este un termen militar ebraic care înseamnă Dumnezeul armatelor, desigur al oştilor îngereşti.

Său Fiul pentru a ne răscumpăra din cădere și din moarte și, astfel, rugăciunea de mulțumire către Tatăl se va revărsa asupra celei de-a doua părți.

Partea a doua: Memorialul de mulțumire pentru lucrarea lui Hristos

Aceasta este, prin excelență, Rugăciunea de mulțumire a Noului Legământ și constă în aducerea aminte a tot ceea ce Fiul lui Dumnezeu a făcut pentru noi, începând cu ceea ce El a făcut în ajunul morții Sale, la Cina cea de Taină, din Joia Sfântă: aceasta va fi relatarea instituirii, adică evocarea cuvintelor rostite de Iisus: «Luați, mâncați, Acesta este Trupul Meu, Care se frânge pentru voi spre iertarea păcatelor», apoi dându-le vinul:

«Beți dintru Acesta toți, Acesta este Sângele Meu, Care pentru voi și pentru mulți se varsă spre iertarea păcatelor; aceasta să o faceți spre pomenirea Mea...»

Pentru a asculta de această poruncă, pentru a face «aceasta» spre pomenirea Lui, «vom face anamneză»[45], aducerea aminte despre:

- Moartea Sa,
- Învierea Sa,
- Înălțarea Sa,
- Șederea Sa de-a dreapta Tatălui,
- Cea de-a doua slăvită Venire,

pe scurt, tot ce a făcut, tot ce face, tot ce va face pentru noi, comemorarea integrală a lucrării veșnice a Fiului, Care depășește timpul și amestecă prezentul, și trecutul și viitorul. Aceasta este, spre a ne folosi de ter-

---

[45] Anamneză este un termen de origine grecească, care înseamnă amintire, memorial, act care actualizează un eveniment trecut, readucându-l nu doar în fața memoriei oamenilor, ci și în fața memoriei lui Dumnezeu.

menul grecesc al Sfântului Pavel (1 Corinteni 11, 25), anamneza.

Anaforaua propriu-zisă

Această comemorare nu este, totuşi, doar un simplu act mental: Iisus spusese: «Faceţi aceasta spre pomenirea Mea»; or, ce făcuse El? El luase pâine şi vin reprezentând dinainte Jertfa pe care avea s-o aducă, a Trupului şi a Sângelui Său pe Cruce, prin aducerea, oferirea sau prezentarea acestei pâini şi a acestui vin Tatălui. Iată de ce, urmând această poruncă, şi în cadrul unui memorial de recunoştinţă se mulţumeşte pentru Ofranda, Aducerea, Jertfa lui Hristos, iar preotul oferă, aduce lui Dumnezeu pâinea şi vinul: «Ale Tale dintru ale Tale, Ţie aducem de toate şi pentru toate». Acesta este actul de anafora (în greacă anaphora=ofrandă, prezentarea sau oferire prin înălţare, către înalt), ofranda supremă a Bisericii, pomenind Ofranda, Jertfa supremă a lui Hristos, şi oferind aşa-numitele *antitypa*[46] sau semnele Trupului şi Sângelui Său, pâinea şi vinul. Ofrandele, sacrificiile, jertfele Vechiului Legământ, erau sângeroase, fiind sacrificaţi viţei sau ţapi. Jertfa, Ofranda Noului Legământ este «nesângeroasă»: este pâinea şi vinul, care reprezintă, însă, chiar Ofranda, Jertfa lui Hristos pe Cruce.

Înapoia mâinilor încrucişate şi întinse ale preotului care înalţă Sfântul Disc şi Sfântul Potir spre Dumnezeu Tatăl, este poporul întreg, este Biserica întreagă care

---

[46] Termen din Liturghia Sfântului Vasile cel Mare şi de altfel din catehezele liturgice ale Părinţilor Bisericii, desemnând simbolurile sau semnele sacramentale prin care tipurile sau prefigurările Tainelor lui Hristos se împlinesc. De pildă, în catehezele Sfântului Chiril al Ierusalimului, untdelemnul este antitipul Duhului Sfânt. În Liturghia Sfântului Vasile, darurile de pâine şi vin sunt numite cele ce închipuiesc sau înfăţişează Trupul şi Sângele lui Hristos (n. trad).

mulțumește lui Dumnezeu pentru Jertfa Fiului Său.

Partea a treia: *Rugăciunea pentru pogorârea Sfântului Duh*

a) Epicleza

Sfântul Duh este Cel care va veni în această a treia parte a rugăciunii anaforalei să desăvârșească și să pecetluiască marele mister treimic, care este Taina Euharistiei. Într-adevăr, comemorarea Jertfei lui Hristos nu ar servi la nimic dacă nu am asculta porunca Sa: «Luați, mâncați, Acesta este Trupul Meu care se frânge pentru voi spre iertarea păcatelor..., Beți dintru acesta toți, Acesta este Sângele Meu, Sânge al Legământului Nou, care pentru voi și pentru mulți se varsă spre iertarea păcatelor». Or, nu pâinea a fost frântă spre iertarea păcatelor; nu vinul a fost vărsat de Hristos pentru iertarea păcatelor, ci Trupul și Sângele Său preascump: «Dacă nu veți mânca Trupul Fiului Omului și nu veți bea Sângele Lui, nu veți avea viață în voi. Cel ce mănâncă Trupul Meu și bea Sângele Meu are viață veșnică și Eu îl voi învia în ziua cea de apoi» (Ioan 6, 53-54). Trebuie, așadar, ca pâinea și vinul oferite de Biserică să devină Trupul și Sângele oferite de Hristos. Cuvântul – Acesta este Trupul Meu, Acesta este Sângele Meu – trebuie să fie confirmat de Acela «care ne aduce aminte despre toate cele spuse de Hristos» (Ioan 14, 26)... «Acela Mă va slăvi, pentru că din al Meu va lua și vă va vesti» (Ioan 16, 14), Care ne face parte de bunătățile Sale, Care «întărea cuvântul prin semnele care-l urmau» (Marcu 16, 20). Trebuie ca Sfântul Duh să facă actual și real cuvântul rostit de Hristos în Joia Cinei. Trebuie ca pâinea să devină realmente Trupul lui Hristos și vinul să devină realmente Sângele lui Hris-

tos. Pentru aceasta trebuie ca ofranda Bisericii, la fel cu ofranda marelui prooroc Ilie, să fie mistuită de Focul pogorât din Cer şi să devină în mod real Jertfa pe care Mielul Cel Înviat o face, o aduce Tatălui, Trupul Său jertfit pentru iertarea păcatelor. Trebuie ca Cincizecimea să-L facă prezent pe Cel Înviat: trebuie ca Sfântul Duh, Care se purta pe deasupra apelor pentru a se împlini cuvântul creator (Facerel, 2); trebuie ca Acelaşi Duh, Care a făcut prezent Cuvântul în pântecele Mariei, în ziua Buneivestiri şi în sânul Bisericii, în ziua Cincizecimii, să-L facă astăzi prezent în sânul adunării euharistice. Prin această prezenţă a Cuvântului, adunarea devine Trupul lui Hristos, Biserica. Iată de ce preotul se adresează, în numele poporului, lui Dumnezeu Tatăl, zicând: «Şi fă adică Pâinea aceasta, cinstit Trupul Hristosului Tău. Amin. Iar ce este în Potirul acesta, cinstit Sângele Hristosului Tău. Amin. Prefăcându-le, cu Duhul Tău Cel Sfânt. Amin, Amin, Amin. Ca să fie celor ce vor gusta dintr-însele, spre trezvia sufletului, spre iertarea păcatelor, spre împărtăşirea Sfântului Duh, spre îndrăznirea cea către Tine, nu spre judecată sau spre osândă...»

Această rugăciune este numită Epicleza. Trebuie să remarcăm că, prin această rugăciune, Sfântul Duh nu este chemat numai «peste noi», adică peste persoane, ci şi peste «aceste daruri», adică peste Pâine şi Vin; materia nu este impermeabilă faţă de lucrarea Sfântului Duh şi împărtăşirea cu Pâinea şi cu Vinul n-ar avea nici un sens dacă aceste daruri n-ar fi fost prefăcute prin lucrarea Sfântului Duh, în Trupul şi Sângele lui Hristos Cel Înviat. Pogorârea Sfântului Duh peste Cinstitele Daruri este totuşi cerută în vederea prefacerii persoanelor: noi chemăm Duhul Sfânt să se pogoare peste Pâine şi Vin pentru ca persoanele să primească «iertarea păcatelor», să descopere «împărtăşirea Sfântului Duh» şi să guste încă din lumea aceasta «plinătatea Împărăţiei»; prin mij-

locirea Darurilor, invocarea Sfântului Duh are în vedere persoanele. Iată de ce, în Epicleza Liturghiei Sfântului Vasile, cerem ca Sfântul Duh «să ne unească unii cu alții – pe toți care ne împărtășim din această unică Pâine și din acest Sfânt Potir – în comuniunea cu Unicul Sfânt Duh». Într-adevăr, suntem «uniți unii cu alții în comuniunea Sfântului Duh», devenim Biserica, la fel cu primii ucenici în ziua Cincizecimii. Epicleza este cu adevărat Cincizecimea necontenită.

b) Binecuvântarea sau sfințirea celor adormiți

Unitatea Bisericii pe care o cerem Sfântului Duh să o înfăptuiască, cuprinde pe toți credincioșii din toate generațiile și din toate țările. Iată de ce rugăciunea epiclezei e urmată de rugăciunea pentru cei adormiți: «încă îți aducem această slujbă cuvântătoare pentru cei adormiți întru credință: strămoși, părinți, patriarhi, profeți, apostoli, propovăduitori, evanghelişti, mucenici, mărturisitori, postnici și pentru tot sufletul drept ce s-a săvârșit în dreapta credință. Mai ales pentru Preasfânta, Preacurata, Preabinecuvântata, Mărita, Stăpâna noastră, de Dumnezeu Născătoarea și pururea Fecioară Maria». Este vorba de sfințirea celor adormiți, urmată de imnul sau axionul dedicat Fecioarei Maria, cântarea «Cuvinese cu adevărat».

c) Binecuvântarea sau sfințirea celor vii

La fel, se fac rugăciuni «pentru episcop, pentru toți și pentru toate..., pentru cei ce călătoresc, pentru cei bolnavi, pentru cei din închisori, pentru orfani, pentru văduve.» Aceasta este binecuvântarea celor vii.

Așadar, Biserica în întregime, cea pământească și cea cerească, se regăsește în unitatea credinței și co-

muniunea cu Sfântul Duh mulţumită Tainei euharistice: ca şi în Crez, chemarea Sfântului Duh duce spre unitatea Bisericii.

Biserica adună împreună puterile cereşti: îngerii, Arhanghelii, Serafimii şi Heruvimii, şi oamenii: sfinţii şi păcătoşii, viii şi morţii, căci orice om, chiar dacă a murit, este viu în Hristos: «Aşa şi noi, cei mulţi, un trup suntem în Hristos şi fiecare suntem mădulare unii altora» (Romani 12, 5), învaţă Sfântul Pavel. Cu adevărat, suntem toţi răspunzători unii pentru ceilalţi, de aceea putem vieţui mai departe, căci îngerii şi sfinţii mijlocesc pentru noi. Această unitate a tuturor, în Trupul lui Hristos, se numeşte Comuniunea Sfinţilor.

Cum altfel să se încheie această măreaţă descoperire a Comuniunii Sfinţilor decât printr-un strigăt de laudă, printr-o doxologie[47], care să încununeze Rugăciunea «Anafora»-lei: «Şi ne dă nouă, cu o gură şi cu o inimă, a preamări şi a cânta preacinstitul şi de mare cuviinţă numele Tău, al Tatălui şi al Fiului şi al Sfântului Duh, acum şi pururea şi în vecii vecilor. Amin».

3. « A FRÂNT»: FRÂNGEREA

[47] Doxologia este acţiunea de proslăvire; termenul vine din greacă doxa=slavă şi logos – cuvânt.

a) Înainte ca preotul să repete gestul lui Hristos, frângând pâinea, credincioşii mărturisesc unitatea lor frățească, recitind sau cântând toți, împreună, rugăciunea Tatăl Nostru, «Rugăciunea Domnească». Fiii Aceluiaşi Tată se pregătesc astfel să împartă aceeaşi Pâine. Pregătirea aceasta pentru Comuniunea frățească, prin rugăciunea Tatăl Nostru, este un element universal și permanent al Tradiției creştine.

b) Pentru a frânge Pâinea, preotul o ridică, spunând:

«Să luăm aminte Sfintele Sfinților». El foloseşte cuvântul «sfânt», la fel ca şi Apostolul Pavel pentru a desemna pe credincioşi, căci noi toți suntem chemați să devenim «sfinți», să fim sfințiți de către Sfântul Duh, Care a sfințit Darurile. Credincioşii răspund mărturisind că nu sunt sfinți: «Unul Sfânt, Unul Domn, Iisus Hristos, întru slava lui Dumnezeu Tatăl. Amin», cântă ei. El este, într-adevăr, Singurul Izvor al sfinteniei.

c) Preotul frânge Pâinea unică pentru a pune bucățile, părticelele în Potirul unic, ca astfel toți credincioşii să se poată împărtăşi din Acelaşi Trup şi din Acelaşi Sânge al Singurului Domn. Faptul că Aceeaşi Pâine şi Acelaşi Sfânt Potir vor fi împărțite între toți, chiar dacă uneori, din motive practice, se împarte conținutul unicului Sfânt Potir în mai multe Potire, simbolizează unitatea Bisericii dobândită prin împărtăşirea din Unicul Domn. De aici decurge importanța acestui gest de frângere, de împărțire, care a fost gestul Domnului Însuşi.

4. «A DAT»: ÎMPĂRTĂŞIREA

Iată capătul, împlinirea, rațiunea de a fi a întregii celebrări: invitații la Masa de nuntă, la Banchetul ceresc, la Cina cea de Taină, se apropie: «Cu frica lui Dumnezeu, cu credință şi cu dragoste» de Masa Sfântă: ei urcă

spre Uşile împărăteşti, iar în bisericile din Egipt ci pătrund chiar în Sfântul Altar. Ei merg în întâmpinarea Dumnezeiescului Mire, Care li se înfăţişează la intrarea cămării de nuntă. Ei vor fi încorporaţi în Trupul Său Cel Înviat. Sângele Lui, Care dă viaţă, va curge în vinele lor; ei se vor afla cu totul uniţi în unitatea Trupului Său, ei vor bea toţi («Beţi dintru acesta toţi!», a spus Domnul) din Izvorul Vieţii. Dumnezeul Cel făcut Trup tocmai a îndumnezeit trupul lor; Focul nematerielnic al dumnezeirii, care odinioară cuprindea cu flăcări Rugul aprins, şi care se pogorâse în chip de limbi de foc peste Apostolii adunaţi la un loc, Focul care adineaori pusese stăpânire peste Pâine şi pe Vin, s-a întins şi îi aprinde acum pe cei ce se împărtăşesc, trupurile şi inimile lor şi toţi dimpreună vor cânta: «Văzut-am lumina cea adevărată, luat-am Duhul cel ceresc, aflat-am credinţa cea adevărată, nedespărţitei Sfintei Treimi închinându-ne, că Aceasta ne-a mântuit pe noi».

Adunarea a devenit Biserică: Dumnezeu este în mijlocul poporului Său, credincioşii contemplă cu uimire Învierea Domnului lor:

«Învierea lui Hristos văzând, să ne închinăm Sfântului Domnului Iisus, Unuia Celui fără de păcat. Crucii Tale ne închinăm, Hristoase, şi Sfântă Învierea Ta o lăudăm şi o slăvim, că Tu eşti Dumnezeul nostru, afară de Tine altul nu ştim, Numele Tău numim. Veniţi toţi credincioşii să ne închinăm Sfintei Învierii lui Hristos, că iată a venit prin Cruce bucurie la toată lumea. Totdeauna binecuvântăm pe Domnul, lăudăm Învierea Lui că Răstignire răbdând pentru noi cu moartea moartea o a călcat».

Adunarea a devenit una a celor vii; ea poate să iasă în pace şi să vestească lumii Învierea Domnului său, în aşteptarea senină a Celei de a doua Veniri.

TABLOU REZUMATIV AL SFINTEI LITURGHII

DUPĂ SFÂNTUL IOAN GURĂ DE AUR

<table>
<tr><td>I. Liturghia Catehumenilor</td><td colspan="3">1. citire din Vechiul Testament
2. intrarea mică
3. citire din Apostol
4. citire din Sf. Evanghelie
5. predica</td></tr>
<tr><td rowspan="13">II. Liturghia Credincioșilor</td><td colspan="3">1. «A luat»: Intrarea mare
Sărutul păcii – Crezul</td></tr>
<tr><td rowspan="7">2. «A mulțumit»: Anaforaua</td><td rowspan="3">A) Mulțumire adusă Tatălui</td><td>a) pentru Creație</td></tr>
<tr><td>b) Laude: Sfânt, Sfânt, Sfânt</td></tr>
<tr><td>c) pentru mântuire</td></tr>
<tr><td rowspan="3">B) Mulțumire pentru lucrarea Fiului</td><td>a) instituirea</td></tr>
<tr><td>b) anamneza</td></tr>
<tr><td>c) anaforaua propriu-zisă</td></tr>
<tr><td rowspan="3">C) Invocarea Sfântului Duh

D) Doxologie</td><td>a) epicleza</td></tr>
<tr><td>b) sfințirea morților,
Imnul Fecioarei</td></tr>
<tr><td>c) sfințirea celor vii</td></tr>
<tr><td colspan="2" rowspan="3">3. «A frânt»: Frângerea</td><td>A) Tatăl nostru</td></tr>
<tr><td>B) Sfintele Sfinților</td></tr>
<tr><td>C) Frângerea Pâinii</td></tr>
<tr><td colspan="2" rowspan="2">4. «A dat»: Împărtășirea</td><td>A) «Cu credință și cu dragoste apropiați-vă...»</td></tr>
<tr><td>B) «Am văzut lumina cea adevărată...»</td></tr>
</table>

CAPITOLUL X

TAINA ŞI PREOŢIA LUI HRISTOS ŞI A BISERICII

I. Taina lui Hristos – Taina Bisericii

Cei care se împărtăşesc din Trupul şi din Sângele lui Hristos Cel Înviat pot întrezări, ceea ce Sfântul Pavel numeşte în Epistola către Coloseni, «Taina lui Hristos» (4, 3), «Taina cea din veci ascunsă neamurilor, iar acum descoperită sfinţilor Săi» (1, 26).

Să încercăm, nu să înţelegem această taină, căci ea este infinit mai mare şi mai adâncă decât înţelegerea omenească, care nu poate să cuprindă[48] decât ceea ce este mai mic în raport cu ea, ci să o contemplăm cu uimire, ca Pavel când a întâlnit-o pe drumul Damascului.

1. Hristos, Fiul Mariei, este Om ca şi noi; tot ceea ce este în El poate fi comunicat celorlalţi oameni şi de aceea El ne poate salva.

2. Acelaşi Hristos, Fiul Unic al lui Dumnezeu este Dumnezeu, Acelaşi şi Unic Dumnezeu, ca şi Tatăl şi ca Sfântul Duh al Său şi de aceea El ne poate uni cu Tatăl.

3. Prin împărtăşirea cu Trupul şi cu Sângele lui Hristos, suntem încorporaţi Trupului Celui Înviat, devenim un singur Trup cu El şi devenim părtaşi dumnezeirii Sale. Acest Trup tainic, constituit prin unirea Capului – Hristos cu mădularele – cei ce se împărtăşesc, se numeşte Biserică.

4. Capul unui trup lucrează punând în mişcare

---

[48] În limba latină comprehendere = a cuprinde, a înţelege.

mădularele. Tot astfel, Hristos lucrează în lume, îndemnând pe credincioşii Săi, mădulare ale Bisericii Sale. Hristos este prezent şi lucrează în lume prin Biserica Sa. Membrii Acesteia răspund impulsurilor Capului, ascultându-I Cuvântul.

5. Mădularul unui trup nu este un mădular viu, decât dacă sângele care vine de la inimă trece în acesta. Membrii Bisericii nu sunt mădulare vii, decât dacă Sfântul Duh circulă în ei, unindu-i între ei şi unindu-i cu Capul.

6. Acest fapt tainic că oameni, păcătoşi dar credincioşi, sunt uniți, prin lucrarea Sfântului Duh cu Trupul lui Hristos Cel Înviat, devenind mădularele unui singur Trup, Hristos, prelungind astfel în lumea de azi lucrarea lui Hristos, în sensul că El vorbeşte şi lucrează prin ei, se numeşte Taina Bisericii.

7. Această Taină a lui Hristos sau Taină Bisericii are mai multe aspecte pe care Sfântul Pavel le numeşte «Taine ale lui Dumnezeu» (1 Corinteni 4, 1), iar creştinii ortodocşi le numesc pe scurt, în mod obişnuit, «taine», în latină se numesc sacramenta[49].

II. Preoția lui Hristos – Preoția Bisericii

A) PREOȚIA LUI HRISTOS

Domnul nostru Iisus Hristos, fiind deopotrivă Dumnezeu şi Om, restabileşte comunicarea între Dumnezeu şi oameni. El face ca oamenii să audă glasul lui Dumnezeu, căci El este Cuvântul lui Dumnezeu întrupat şi, pe de altă parte, înălțat la cer cu firea Sa omenească,

---

[49] Invităm pe cei care vor să mediteze mai profund asupra «tainei lui Hristos», să recitească paginile următoare din Noul Testament: Romani 12, 2-6; 1 Corinteni 12, 4-7; 1 Corinteni 15; Efeseni 1, 10; 2, 21-22; Coloseni 1, 26-27; 4, 3.

Mijlocitor al oamenilor pe lângă Dumnezeu, Tatăl Său, «...Ci chiar în cer, ca să se înfăţişeze pentru noi înaintea lui Dumnezeu» (Evrei 9, 24), înfăţişându-I «Jertfa de Sine Însuşi pe care a făcut-o o dată pentru totdeauna» (Evrei 7, 27) pentru fraţii Săi, oamenii. Această funcţie de Mijlocitor între Dumnezeu şi oameni este ceea ce se numeşte preoţia lui Hristos, «sacerdoţiul lui Hristos»[50]. Din cauza acestei funcţiuni «sacerdotale», Hristos primeşte în Epistola către Evrei şi în întreaga Tradiţie creştină, titlul de «Arhiereu»: «Tu eşti Preot în veac», spune despre El Psalmistul (Ps.109, 4), citat în Epistola către Evrei (7, 21).

B) PREOŢIA BISERICII

Hristos este, aşadar, Arhiereul, Marele nostru Preot, dar am văzut că Hristos lucrează în lume prin Trupul Său, Biserica. Prin Biserică, El îşi face auzită vocea Sa în lume, pe ea o asociază Jertfei Sale, pe care o înfăţişează Tatălui. Hristos nu face nimic fără Trupul Său. Biserica participă plenar la Preoţia lui Hristos: aceasta înseamnă că, pentru a lucra în lume, ca şi pentru a vorbi cu Tatăl Său, Domnul Iisus cere conlucrarea fiecăruia dintre noi: «Căci noi suntem ai lui Dumnezeu împreună lucrători», învaţă Sfântul Pavel (1 Corinteni 3, 9). Atunci când un creştin se apleacă cu dragoste asupra unui suferind, el este mâna lui Hristos, iar când vesteşte adevărul Evangheliei, el este gura lui Hristos. Trebuie, mai întâi, ca acest credincios să fi devenit cu adevărat mădular al

---

[50] De la cuvântul latin *sacerdos*, slujitor al celor sacre, preot; în greacă hiereus; este necesar să deosebim bine cuvântul grecesc *hiereus*, slujitor al sacrului, sacrificator, de cuvântul grecesc *presbyteros*, bătrân, responsabil al unei comunităţi. Aceste două cuvinte greceşti sunt traduse din nefericire prin acelaşi cuvânt preot, care are, prin urmare, două sensuri.

Trupului lui Hristos, Sfântul Duh să-l fi schimbat în mădular al lui Hristos, să fi făcut din el cu adevărat un «preot», adică un om care participă la lucrarea lui Hristos. Această schimbare se săvârșește în Taina Mirungerii.

CAPITOLUL XI

TAINA MIRUNGERII: CINCIZECIMEA PERSONALĂ SAU PREOȚIA ÎMPĂRĂTEASCĂ A LAICILOR SAU MIRENILOR

«...Prin punerea mâinilor Apostolilor se dă Duhul Sfânt», ne spune Sfântul Luca (Fapte 8,18). Cartea Faptele Apostolilor ne dă două exemple:

a) Faptele Apostolilor 8, 4-25

După uciderea cu pietre a lui Ștefan și după prima mare persecuție a Bisericii, în jurul anului 36, pe când creștinii din Ierusalim se împrăștiaseră fugind din fața prigonitorilor, diaconul Filip merse să predice pe Hristos în Samaria, provincie care primise cuvântul lui Dumnezeu; Samarinenii «erau botezați numai în Numele Domnului Iisus», dar «Sfântul Duh nu se pogorâse încă peste niciunul dintre ei» (8, 16). Atunci «Apostolii din Ierusalim au trimis la ei pe Petru și pe Ioan: ...care coborând, s-au rugat pentru ei ca să primească Sfântul Duh» (vs.14-15)... «atunci Petru și Ioan își puneau mâinile peste ei și ei luau Duhul Sfânt» (vs.17).

b) Faptele Apostolilor 19, 1-7

Atunci când Apostolul Pavel se duse la Efes, către anul 56, s-a întâmplat ceva asemănător: «Găsind câțiva

ucenici a zis către ei: Ați primit Duhul Sfânt când ați crezut? Iar ei au zis către el: Dar nici n-am auzit dacă este Duh Sfânt. Și el a zis: Deci în ce v-ați botezat? Ei au zis: în botezul lui Ioan. Iar Pavel a zis: Ioan a botezat cu botezul pocăinței, spunând poporului să creadă în Cel Care avea să vină după el, adică în Iisus Hristos. Și auzind ei s-au botezat în numele Domnului Iisus. Și punându-și Pavel mâinile peste ei, Duhul Sfânt a venit asupra lor[51] și vorbeau în limbi și proroceau» (Fapte 19, 1-7).

Astfel, prin punerea mâinilor Apostolilor, noii ucenici primeau Sfântul Duh așa cum îl primiseră primii ucenici la Ierusalim, în ziua Cincizecimii: darul Cincizecimii se perpetua. El se perpetuează, se permanentizează. Această primire personală a Duhului Sfânt o numim Taina Mirungerii, de la termenul grecesc *hrisma* ce înseamnă «ungere», fiindcă este vorba despre ungerea Duhului Sfânt prin Care devenim ceea ce Hristos este din veșnicie: «unși» ai Duhului Sfânt, mici hristoși, «cristiani», creștini.

Această taină se săvârșește de obicei, astăzi, îndată după Botez prin ungerea cu untdelemn, după cum a fost cazul la ungerea regelui David[52].

Sfântul Evanghelist Ioan ne spune în prima sa Epistolă: «Iar voi, ungere aveți de la Cel Sfânt, și știți toate» (1 Ioan 2, 20) și Sfântul Apostol Pavel ne spune: «Iar Cel Care ne întărește pe noi împreună cu voi, în Hristos, și ne-a uns pe noi, este Dumnezeu» (2 Corinteni 1, 21).

---

[51] Remarcați legătura dintre Botezul în numele Domnului Iisus și pogorârea Sfântului Duh: îndată ce întâlnim pe Hristos suntem deschiși să primim Duhul Sfânt Care sălășluiește asupra Lui și aceasta ne face să strigăm: «Avva, Părinte». Un creștin nu se poate gândi la o Persoană a Sfintei Treimi, fără să se gândească la celelalte două; singurul Dumnezeu adevărat, Dumnezeul Cel Viu, este Dumnezeu în Trei Persoane.

[52] Latinii oficiază această taină prin punerea mâinilor episcopului asupra credinciosului și o numesc «Confirmare».

Apostolul Petru va evoca într-un mod deosebit, caracterul sfânt şi sfinţitor, pe care această ungere o conferă poporului lui Dumnezeu: «Iar voi sunteţi seminţie aleasă, preoţie împărătească, neam sfânt, popor agonisit de Dumnezeu ca să vestiţi în lume bunătăţile Celui Care v-a chemat din întuneric la lumina Sa cea minunată» (1 Petru 2, 9).

Copilul: «O comunitate preoţească şi împărătească?» Ce înseamnă asta?

Bătrânul: Am văzut că Hristos este Marele nostru Preot, că El este Mijlocitorul între Dumnezeu şi om, că El este totodată purtătorul de cuvânt al lui Dumnezeu pe lângă oameni şi Avocatul sau Apărătorul oamenilor pe lângă Dumnezeu şi că acest rol minunat se numeşte Preoţia Sa. Am văzut, de asemenea, că El face să participe întreg Trupul Său, întreagă Biserica Sa, pe toţi membrii Săi, la această preoţie: trebuie, însă, ca membrii Bisericii Sale să fie îmbrăcaţi cu sfinţenia Sa, ca să le comunice preoţia Sa, să facă din ei preoţi şi moştenitori ai Împărăţiei Sale, viitori împăraţi. Iată de ce Sfântul Evanghelist Ioan ne spune în Apocalipsă: «El ne-a făcut pe noi împărăţie, preoţi ai lui Dumnezeu şi Tatăl Său...» (Apocalipsa 1, 6; 5, 10). Biserica este un popor de preoţi, iar Mirungerea este lucrarea tainică care face din toţi creştinii preoţi. Este vorba despre ceea ce se numeşte în mod curent «preoţia împărătească a laicilor», prin care creştinii constituie «o comunitate preoţească şi împărătească».

Copilul: Credeam că «laic» înseamnă «străin» de Biserică. Găsesc în micul dicţionarul Larousse, următoarea definiţie: laic, «care nu este nici membru al clerului, nici călugăr».

Bătrânul: Cuvintele îşi schimbă adeseori înţelesul, în funcţie de evoluţia ideilor şi evenimentele istoriei. Cuvântul *laic* vine de la grecescul *laos* = popor; el însemna la origine şi înseamnă încă, pentru creştini, – «membri ai poporului lui Dumnezeu». Numai după ce creştinii – pentru că deveniseră răi creştini – au uitat că erau un popor de preoţi şi de împăraţi, şi au aruncat doar pe umerii preoţilor toate responsabilităţile

lor, termenul laic a căpătat înțelesul pe care l-ai găsit în dicționar. De multă vreme, creștinii au redescoperit caracterul sfânt, preoțesc, al condiției lor de laici. Prin participarea la dumnezeiasca Euharistie, prin buna înțelegere ce ar trebui să domnească între ei, prin bunătatea lor față de dușmanii lor, prin fermitatea în fața compromisurilor interesate, a corupției în care ar voi să-i atragă cei răi din această lume, prin întreaga mărturie a comunității credincioșilor practicanți, creștinii împreună au răspunderea permanentă de-a fi pe pământ reprezentanții Împărăției și ai preoției lui Hristos. Ei constituie, cu adevărat, o comunitate preoțească și împărătească, în greacă *basileion hierateuma.*

Prin Mirungere, fiecare dintre noi primește pe Sfântul Duh, darul fundamental care îl face membru al unui popor de preoți. Acest dar stă la baza tuturor darurilor particulare ale Duhului, care conferă responsabilități particulare. Așadar, printr-o diferențiere funcțională a acestui dar fundamental, apar slujirile specifice ale episcopilor, ale preoților și ale diaconilor.

CAPITOLUL XII

HIROTONIA EPISCOPILOR, PREOȚILOR ŞI DIACONILOR

a) Episcopul şi sinoadele

1. EPISCOPUL

Sfântul Pavel scrie lui Timotei: «Nu fi nepăsător față de harul care este întru tine, care ți s-a dat prin proorocie, cu punerea mâinilor mai marilor preoților» (1 Tim 4, 14)[53]. Şi, în a doua scrisoare, îi va spune: «Îți amintesc să aprinzi şi mai mult din nou harul lui Dumnezeu, care este în tine prin punerea mâinilor mele» (2 Tim 1, 6)[54].

El încredințează aceluiaşi Timotei sarcina de a hirotoni, la rândul său, preoți («Nu pune prea degrabă mâinile peste nimeni», 1 Tim 5, 22) şi de a le încredința învățătura Apostolilor: «Şi cele ce ai auzit de la mine, cu mulți martori de față, acestea le încredințează la oameni credincioşi, care vor fi destoinici să învețe şi pe alții» (2 Tim 2, 2). Pavel îl roagă pe Timotei să «rămână la Efes» (1 Tim 1, 3), spre a împlini această misiune.

Avem astfel, în Noul Testament, în persoana lui Timotei, un exemplu viu despre ceea ce generația care

---

[53] Bătrâni: în limba greacă presbyteri, adică preoți.

[54] «Punerea mâinilor mele»: se pare că Timotei a fost hirotonit prin punerea simultană a mâinilor Sfântului Pavel şi ale preoțimii (presbiterilor).

va urma după aceea a Apostolilor, generația «Părinților Apostolici» va numi un episcop.

Copilul: Ce este un episcop?

Bătrânul: Ne spune deja Sfântul Justin (†155): cel ce prezidează adunarea euharistică (proestos). Prin aceasta, el are în orașul său de reședință o întreită slujire:

a) El este însărcinat să conducă poporul lui Dumnezeu spre împărăție, așa după cum Moise conducea poporul prin pustie spre Pământul Făgăduinței.

b) El este însărcinat să hrănească acel popor cu Cuvântul Adevărului («Cele ce ai auzit de la Mine, acestea le încredințează la oamenii credincioși care vor fi destoinici să învețe și pe alții»), să-i transmită învățătura pe care Apostolii au primit-o de la Hristos. Această transmitere a Adevărului lui Hristos, ai cărei garanți sunt episcopii, se numește «Tradiție Apostolică». De asemenea, succesiunea neîntreruptă de episcopi în fruntea unei Biserici, rămasă fidelă învățăturii Apostolilor, se numește «succesiune apostolică». Ea garantează unitatea Bisericii în timp, unind, prin proclamarea aceluiași adevăr al Cuvântului lui Dumnezeu, generațiile succesive ce trăiesc în același loc, unele cu altele.

c) El este dator să hrănească poporul lui Dumnezeu cu Pâinea venită din cer, care este împărțită de el însuși sau de către diacon în cursul adunării euharistice pe care el o prezidează[55]. Prezența succesorilor Apostolilor în fruntea adunării euharistice înseamnă că este vorba cu adevărat de adunarea întemeiată de Hristos și de Apostolii Săi, adică de Biserică, una, sfântă, sobornicească (universală) și apostolească. Episcopul, care adună pe toți credincioșii din același loc, pentru împărtășirea cu Trupul și Sângele Aceluiași Hristos, trebuie, într-adevăr, să fie el însuși în comuniune cu ceilalți episcopi ai bisericilor ce se adună din alte locuri; el reprezintă biserica sa pe lângă toate celelalte biserici și pe toate celelalte pe lângă a sa. Episcopul apare ca garantul unității Bisericii în spațiu.

Episcopul apare, așadar, ca o articulație esențială a

---

[55] De aceea episcopul este pomenit la Sfânta Liturghie, ceea ce amintește de proestoșia sa, chiar dacă nu este de față.

Trupului lui Hristos: el îi asigură coeziunea în timp și în spațiu. De aceea Sfântul Ignatie de Antiohia[56] ne spune: «Acolo unde este episcopul, acolo este Biserica sobornicească (universală[57])» .

Colegiul episcopilor ocupă astfel în Biserică locul colegiului celor doisprezece Apostoli: el garantează «apostolicitatea» Bisericii, adică continuitatea vieții sale, a misiunii și a învățăturii sale, începând din epoca în care o conduceau Apostolii înșiși.

2. SINOADELE

Sinoadele sunt Adunările episcopilor care se reunesc periodic, la diferite niveluri. Ele trebuie să se întrunească de două ori pe an, în fiecare regiune, iar la nivelul fiecărei țari, se întrunesc cam o dată la trei ani. Ele se convoacă, în mod excepțional, la nivelul lumii întregi, când avem de-a face cu Sinoadele ecumenice. Au fost doar șapte astfel de sinoade în decursul istoriei creștinătății, recunoscute de conștiința Bisericii ca fiind cu adevărat ecumenice[58]. Mai frecvent, totuși, ori de câte ori o falsă doctrină venea să tulbure conștiința credincioșilor și

---

[56] Episcopul acestui oraș, care trăia acolo, în anul 107, atunci când a avut loc martiriul lui Policarp.

[57] Catolic provine din termenul grecesc kat'holon, potrivit cu întregul, în totalitatea sa. Dacă membrii sunt ortodocși, Biserica e numită «catolică», pentru că atunci se identifică cu totalitatea Trupului lui Hristos. De aceea spunem în Crez: «Cred într-una Sfântă, sobornicească (catolică) și apostolească Biserică». Începând de la schismă și în limbaj popular, cuvântul «catolic» servește adeseori, a desemna Biserica Romano-catolică, pe când cuvântul «ortodox» servește a desemna ansamblul Bisericilor care au păstrat credința ortodoxă.

[58] Iată localitățile și datele acestor șapte Sinoade Ecumenice: Niceea 325; Constantinopol 381; Efes 431; Calcedon 451; Constantinopol 553; Constantinopol 680; Niceea 787. Vezi O.Clément, *L'Église Orthodoxe*, coll. «Que sais-je», pp. 9 și 10.

să amenințe cu desfigurarea chipului lui Hristos pe care Biserica e datoare să-l înfățișeze lumii, de asemenea ori de câte ori binele Trupului Bisericii cerea aceasta, s-au întrunit Sinoade locale[59] care au permis conștiinței Bisericii să se exprime, ca și cum ar încerca Adevărul care sălășluiește în ea.

Sinoadele au misiunea să manifeste «uniunea sfintelor Biserici ale lui Dumnezeu», exprimând unitatea și ortodoxia[60] credinței în Biserica sobornicească

---

[59] Iată patru exemple de Sinoade locale luate din epoca modernă:
a) în secolul al XIV-lea a fost contestată realitatea experienței pe care o are Biserica cu privire la lumina Sfântului Duh și s-au întrunit la Constantinopol în anii 1341, 1342 și 1351, Sinoadele numite «palamite», pentru că au confirmat învățătura Sfântului Grigorie Palama (†1359).
b) în secolul al XVII-lea ideile lui Calvin au fost difuzate în sânul Bisericii Ortodoxe de către Patriarhul Chiril Lucaris, o întreagă serie de Sinoade locale s-au întrunit între anii 1638 și 1691, la Constantinopol, la Iași în România, la Ierusalim, pentru a preciza învățătura ortodoxă în raport cu Protestantismul.
c) în 1848, Papa Pius IX, printr-o encicliică adresată «Răsăritenilor» a încercat să-i facă pe Ortodocși să recunoască supremația papalității romane; patriarhatele din Constantinopol, Alexandria, Antiohia și Ierusalim s-au întrunit în Sinoade locale și s-au consultat unele cu altele; rodul acestei dezbateri conciliare a fost o encicliică comună intitulată: «Encicliica Bisericii, una, sfântă, (sobornicească) catolică și apostolică către Ortodocșii din lumea întreagă». Datată din luna mai 1848, ea preciza învățătura ortodoxă, în raport cu revendicările romane care aveau să culmineze, 22 de ani mai târziu, cu formularea dogmei infailibilității papale.
d) în secolul al XIX-lea, excesele spiritului naționalist i-au făcut pe bulgari să refuze episcopi greci, Sinodul întrunit la Constantinopol în 1872, a condamnat «filetismul», erezie care acordă prioritate idealului național, față de unitatea credinței.

[60] Ortodoxie, conform etimologiei grecești, *orthos* înseamnă drept; *doxa* înseamnă opinie, judecată, stimă, slăvire. În limbajul curent, cuvântul ortodox desemnează pe cel care urmează întocmai doctrina grupului de care aparține. Sfinții Părinți folosesc cuvântul «ortodoxie» pentru a desemna Biserica, înțelegând prin acest cuvânt manifestarea laudei în Adevăr. Ortodoxia înseamnă pentru noi

pentru ca, pretutindeni şi totdeauna, creştinii să creadă ceea ce Hristos şi Apostolii Săi au învățat. Sinoadele nu constituie un guvern; Biserica nu este un Stat; nu există un guvern central al Bisericii. Unitatea Bisericii este o unitate în credință şi în iubire, o viziune comună a Unicului Cuvânt al lui Dumnezeu, viziune care este dată de Sfântul Duh; când Sfântul Duh luminează conştiințele tuturor, El creează ceea ce se numeşte «comuniunea sau împărtăşirea Sfântului Duh».

Totalitatea bisericilor dintr-o regiune dată, reunite în jurul episcopilor din acea regiune se numeşte «Biserică locală»[61]. Bisericile locale sunt biserici surori. Dintre ele, cea din Roma, primise misiunea, ne spune Sfântul Ignatie al Antiohiei, «să vegheze cu iubire» asupra celorlalte. De la despărțirea, care s-a adâncit progresiv, dintre Biserica de la Roma, pe de o parte, şi bisericile din Constantinopol, Alexandria, Antiohia şi din Ierusalim, pe de altă parte[62]. Biserica din Constantinopol, «Noua Romă»,

---

adevărata credință, dreapta slăvire a lui Dumnezeu.

[61] În sens strict şi tradițional, Biserica locală e comunitatea euharistică reunită în jurul episcopului său într-un loc anume. Cum s-a văzut mai sus, episcopul este garantul fidelității acestei Biserici față de plinătatea credinței apostolice. Hirotonirea episcopului de către doi sau trei episcopi este semnul vizibil al recunoaşterii de către celelalte Biserici locale de credință apostolică a acestui episcop şi a Bisericii sale dintr-un anumit loc. (Sfântul Ignatie al Antiohiei: «Acolo unde este episcopul acolo este şi Biserica universală»). Numai prin extensiune se aplică termenul de Biserica locală unui ansamblu constituit din mai multe dioceze ai căror episcopi se întrunesc în Sinoade regionale. Teritorii de mărime foarte variată care sunt mitropoliile (mai multe dioceze), patriarhiile (toate diecezele şi mitropoliile dintr-o regiune) sunt dezvoltări istorice care pot permite să se practice mai bine sinodalitatea. Dar elementul de bază constitutiv al Bisericii locale rămâne episcopia, plinătatea Bisericii într-un anumit loc, cu condiția, bineînțeles, de a fi în comuniune cu celelalte.

[62] Cităm aici doar numele principalelor Biserici, care existau în epoca separației sau schismei.

este aceea care asigură acest rol, așteptând ziua în care ortodoxia credinței sale ar permite din nou Bisericii din Roma să-și reia locul în simfonia Bisericilor surori[63].

b) Preoții

Termenul preot provine de la grecescul *presbyteros*, care înseamnă «bătrân». Într-adevăr, preoții comunității creștine sunt în continuarea tradiției «bătrânilor» care conduceau comunitățile evreiești, conducând, de acum înainte, un popor sfințit de Sfântul Duh, un popor sacerdotal, o comunitate de «preoți», în sensul termenului grecesc «*hierevs*», presbiterii creștini iau parte într-un mod deosebit de activ la sacerdoțiul sau «Preoția» lui Hristos. Dacă, așadar, episcopul deține oarecum rolul pe care-l avea Moise față de poporul evreu, care înainta prin pustie spre Pământul Făgăduit, preoții sunt întrucâtva ca cei șaptezeci și doi de «bătrâni» ai poporului despre care Dumnezeu a spus lui Moise: «Voi lua din Duhul Care este peste tine și voi pune peste ei, ca să ducă ei cu tine sarcina poporului și să nu o duci numai tu singur» (Numeri 11, 17).

Sub supravegherea unificatoare a episcopului, preoții îndeplinesc în jurul lui slujiri aproape asemănătoare cu slujirile sale dar, la un nivel unde pot avea un contact personal cu fiecare credincios, putând duce Cuvântul lui Dumnezeu și prezența mângâietoare, iertătoare și vindecătoare a Duhului lui Dumnezeu fiecăreia dintre oile pe care Domnul le iubește și despre care proorocul Iezechiel spunea, învinuind pe păstorii cei răi: «...

[63] La rândul său, Biserica Romană, începând de la Vatican II, este pe cale de a redescoperi Biserica locală în plinătatea ei sobornicească (noțiunea de Biserici surori); în această lumină, rolul Bisericii din Roma și a episcopilor săi se traduce în termeni de primat al iubirii și nu de jurisdicție în sens strict. Dar suntem încă departe de simfonia Bisericilor, așa cum o înțelegem aici.

Pe cele slabe nu le-ați întărit; oaia bolnavă n-ați lecuit-o, pe cea rănită n-ați legat-o; pe cea rătăcită n-ați întors-o și pe cea pierdută n-ați căutat-o... Ele, neavând păstor, s-au risipit și, risipindu-se, au ajuns mâncarea tuturor fiarelor câmpului» (Iezechiel 34, 4-5). Iată de ce Domnul Iisus este «Păstorul Cel Bun»: «Și Iisus străbătea toate cetățile și satele, învățând în sinagogile lor, propovăduind Evanghelia Împărăției și vindecând toată boala și toată neputința din popor. Și văzând mulțimile, I S-a făcut milă de ele că erau necăjite, ca niște oi care n-au păstor. Atunci a zis ucenicilor Lui: „Secerișul e mult, dar lucrătorii sunt puțini. Rugați, deci, pe Domnul secerișului, ca să scoată lucrători la secerișul Său"» (Matei 9, 35-37). Aleși din rândul poporului, celibatari sau căsătoriți (Tit 1, 5-9)[64], preoții sunt acești lucrători care vor reaminti tuturor celor aflați în suferință că Domnul Iisus le-a spus: «Veniți la Mine toți cei osteniți și împovărați și Eu vă voi odihni pe voi. Luați jugul Meu asupra voastră și învățați-vă de la Mine că sunt blând și smerit cu inima și veți găsi odihnă sufletelor voastre. Căci jugul Meu e bun și povara Mea este ușoară» (Matei 11, 28-30).

c) Diaconii

Termenul diacon este derivat dintr-un cuvânt grecesc care înseamnă «slujitor». Diaconul este chemat să continue slujirea «Diaconului» Iisus, spălând picioarele ucenicilor Săi, slujirea «Robului lui Dumnezeu», despre care proorocul Isaia spunea: «Prin suferințele Lui, Sluga Mea va îndrepta pe mulți» (Isaia 53, 11).

La început, cei șapte primi diaconi erau însărci-

---

[64] În Biserica Ortodoxă, bărbații căsătoriți sunt admiși la preoție, dar căsătoria lor trebuie să fie unică și făcută înainte de hirotonie. Numai în secolul al X-lea, Papa Grigore VII Hildebrand a schimbat această regulă, impunând celibatul tuturor preoților.

nați «să servească la mese» (Faptele Apostolilor 6, 2), cu prilejul meselor obișnuite ale creștinilor la care «unele văduve erau trecute cu vederea» (Fapte 6, 1), pentru ca Apostolii să poată să se dedice «Rugăciunii și slujirii Cuvântului» (Fapte 6, 4).

Slujirea săracilor dar și slujirea Ospățului euharistic – distribuirea celor pentru hrana pământească celor dintâi, dar și a pâinii cerești, Dumnezeiasca Cuminecătură credincioșilor – aceasta este frumoasa misiune a diaconilor Bisericii.

CAPITOLUL XIII

SFINȚIREA CĂSĂTORIEI SAU CUM DEVINE CĂMINUL CONJUGAL CELULĂ A TRUPULUI LUI HRISTOS

Trupul este constituit din celule. Pentru ca un trup să fie viu, trebuie ca celulele sale să fie vii. Pentru ca Trupul lui Hristos să fie viu printre noi, trebuie ca Sfântul Duh să-i dăruiască neîncetat noi celule vii, transformând căminele conjugale care doresc aceasta, în celule ale Trupului lui Hristos, în celule ale Bisericii: aceasta este Taina încununării, consacrării, sfințirii iubirii conjugale în Sfântul Duh, numită în mod obișnuit «Taina Căsătoriei».

Regăsim în săvârșirea căsătoriei aceleași elemente ca și la Botez și ca în Euharistie:

1. O ofrandă sau jertfă

2. Un memorial, o anamneză, pomenire în care sunt recunoscute minunile lui Dumnezeu având în vedere unor perechi de oameni, bărbați și femei.

3. O epicleză sau invocare a Sfântului Duh pentru ca Acesta să împlinească acum ceea ce memorialul a invocat.

4. O cuminecare sau împărtășire împreună la viața Împărăției.

1. OFRANDA

În cursul Liturghiei euharistice, Biserica oferă lui Dumnezeu pâine şi vin, iar la slujba Căsătoriei, Biserica dăruieşte lui Dumnezeu pe logodnic şi pe logodnică care se oferă ei înşişi unul altuia şi amândoi împreună lui Dumnezeu. Asta este ceea ce exprimă făgăduinţa de fidelitate pe care logodnicii şi-o fac unul altuia şi întreaga slujbă a logodnei în cursul căreia le sunt puse inelele sau verighetele, arvună a fidelităţii lor.

2. ANAMNEZA

În cursul slujbei Sfintei Liturghii, anamneza este evocarea întregii lucrări mântuitoare a lui Hristos. În cazul Căsătoriei, anamneza este evocarea minunată a tot ceea ce Dumnezeu a săvârşit pentru sfintele familii, care de la Avraam şi Saara, până la Ioachim şi Ana au pregătit naşterea Fecioarei Maria şi, prin aceasta, primirea de către omenire a Fiului lui Dumnezeu.

Avem şi evocarea nunţii lui Hristos cu Biserica, model tainic de unire dintre bărbat şi femeie. În fine, avem evocarea nunţii din Cana Galileii în cursul căreia Hristos a făcut prima Sa minune: la cererea Maicii Sale, El a prefăcut apa cea lipsită de culoare şi gust în «vin bun» roşu şi tare – căci nuntaşii nu mai aveau vin – readucând astfel bucuria, preschimbând totul prin prezenţa Sa minunată: Dumnezeu S-a întrupat pentru a schimba totul, spre a sfinţi viaţa trupului şi spre a intra în viaţa de fiecare zi a oamenilor.

3. EPICLEZA

În slujba Sfintei Liturghii euharistice, epicleza este rugăciunea care cere lui Dumnezeu să-L trimită pe

Sfântul Duh asupra pâinii şi a vinului, spre a le preface în Trupul şi în Sângele lui Hristos.

La Cununie, epicleza este rugăciunea care cere lui Dumnezeu să-L trimită pe Sfântul Său Duh asupra bărbatului şi a femeii «spre a-i încununa cu slavă şi cu cinste». În acest moment preotul aşează cununiile pe capetele lor pentru a preface perechea umană în celulă vie a Trupului lui Hristos. Cu adevărat, Sfântul Duh vine să încununeze dragostea lor, prin umbrirea Sa, să o lege de Izvorul iubirii, de Dumnezeu Însuşi, «căci Dumnezeu este Iubire».

Prin aceasta, perechea va putea realiza asemănarea dumnezeiască: Dumnezeu, într-adevăr, a creat omul după chipul şi asemănarea Sa, «bărbat şi femeie, El i-a creat». I-a creat pentru ca amândoi, uniți prin iubire, să devină un singur trup; pentru ca amîndoi să fie unul, după cum în Modelul lor dumnezeiesc, Cei Trei sunt Una. Duhul Sfânt va îngădui bărbatului şi femeii să devină, încetul cu încetul, după chipul lui Dumnezeu, adevărate persoane care nu vor fi ele însele decât în măsura în care se vor împărtăşi unul cu celălalt pentru a se face una, rămânând doi.

După încoronarea soților, va fi o explozie de bucurie, exprimată printr-un fel de dans sacru, în jurul Evangheliei simbolizând prezența lui Hristos, în cursul căruia vor fi invocați totodată Isaia şi sfinții mucenici:

a) Isaia, pentru ca să se bucure că profeția sa se împlineşte. Nu a proorocit el oare (7,14): «Iată, Fecioara va purta în pântece şi va naşte Fiu şi va chema numele Lui Emanuel» – Dumnezeu este cu noi? – Iată că perechea cea nouă încununată şi sfințită, primeşte la rândul său pe Emanuel: Cuvântul lui Dumnezeu a devenit prezent în sânul perechii, El S-a făcut Trup, El se întrupează în perechea care devine astfel o Biserică în miniatură, o celulă vie a Trupului lui Hristos.

b) Sfinții mucenici, «care au fost încununați cu slavă dumnezeiască, după ce au luptat vitejește», sunt invocați ca să ajute pe tinerii căsătoriți să ducă și ei lupta cea bună care va fi încununată la sfârșitul ei: cu adevărat, viața conjugală nu este ușoară, ea implică o luptă aspră, o renunțare permanentă la egoism, o adevărată și bucuroasă cruce, o asceză prin care fiecare moare pentru sine ca să trăiască pentru celălalt: «Dă-le Doamne bucuria pe care a avut-o Fericita Elena când a descoperit adevărata Cruce». Nu este nici o ironie în a compara căsătoria cu un martiriu luminos.

4. ÎMPĂRTĂȘIREA

Sfânta Liturghie se termină prin împărtășire sau cuminecare. Același lucru se poate spune despre Taina Cununiei. Bărbatul și femeia, uniți în Sfântul Duh, se unesc în Hristos, devin împreună membrii ai Trupului lui Hristos, în care ei se încorporează prin comuniunea euharistică. Ritualul căsătoriei, cuprinzând împărtășirea cu Sfintele Daruri înainte sfințite[65], s-a utilizat în Biserică până în secolul al XV-lea[66].

Paharul comun cu vin, din care soții beau împreună, după ce au rostit Tatăl Nostru, atestă acest obicei vechi. Împărtășindu-se împreună, în fiecare duminică, doar astfel soții realizează finalitatea căsătoriei: intrarea în doi, în Taina lui Hristos, sau, mai degrabă, intrarea întregii familii viitoare în această Taină.

Să nu uităm, într-adevăr, că iubirea este creatoare și că unirea dintre bărbat și femeie duce în chip normal la

[65] Se numesc astfel pâinea și vinul care au fost sfințite în cursul unei Liturghii anterioare și apoi păstrate ca provizie euharistică pentru o folosire ulterioară.

[66] Vezi J. Meyendorff, *Mariage et Eucharistie*, în Messager orthodoxe nr. 49-50, Paris, 1970 și Charalambidis în Contacts nr. 101, 1978.

facerea de către Dumnezeu, prin mijlocirea iubirii celor doi, de copii. Zămislirea pruncilor este o binecuvântare dumnezeiască care este cerută cu ardoare în cursul slujbei căsătoriei şi care trebuie să fie tot cu ardoare dorită; taina căsătoriei este întemeierea unei biserici familiale ai cărei membrii – soții şi copiii lor – vor merge de acum înainte împreună cu Hristos spre Împărăția Sa binecuvântată.

Dacă este adevărat că Sfântul Duh, prin Taina Căsătoriei, sfinţeşte iubirea conjugală, să nu uităm, în acelaşi timp, că de când Sfântul Ioan Botezătorul s-a retras în pustie pentru a fi singur cu Dumnezeu, şi de când, în jurul anului 300, Sfântul Antonie cel Mare a făcut la fel în Egipt, setea de Dumnezeu nu a încetat niciodată să cheme pe anumiți oameni să caute în singurătate şi linişte a se îndestula doar cu Iubirea de Dumnezeu. Deschiderea omului exclusiv către această iubire totală – adică viața monahală – a fost totdeauna cinstită de Biserică, cel puțin, tot atât cât şi deschiderea pentru viața conjugală. Începând cu călugării din Egipt şi până la cei din Muntele Athos sau din multe alte locuri, s-a stabilit în Biserică o Tradiție bimilenară de viață monahală. Mănăstirile sunt chemate să devină adevărate cetăți în lupta Bisericii împotriva vrăjmaşului lăuntric. În ele în mod cu totul deosebit, Biserica se reîmprospătează şi se alimentează cu energiile dumnezeieşti care se răspândesc apoi în întreg Trupul ei. Căsătoria şi viața monahală sunt, aşadar, două chipuri diferite şi complementare de împărtăşire din Iubirea lui Dumnezeu: şi una şi cealaltă constituie o stare religioasă; de aici, Biserica îşi alege preoții, fie dintre bărbați căsătoriți, fie dintre călugări, dar aproape niciodată dintre simplii celibatari.

CAPITOLUL XIV

BOLILE MĂDULARELOR TRUPULUI LUI HRISTOS ŞI VINDECAREA LOR

I. Taina pocăinţei

Cea mai gravă boală de care poate suferi mădularul unui trup este aceea de a fi despărţit de cap sau de inimă: dacă de la creier nu mai vin impulsurile nervoase, mădularul este paralizat; dacă sângele, venind de la inimă, nu mai circulă, avem de-a face cu o cangrenă. Tot astfel, dacă un mădular al Trupului lui Hristos nu mai percepe voia Domnului său, acesta nu mai ştie ce să facă, în ce fel să acţioneze; viaţa nu mai are sens pentru el. Şi dacă nu mai primeşte de la Sfântul Duh puterea de viaţă şi de iubire, el putrezeşte, personalitatea sa se descompune, ba chiar ajunge la nebunie. Această despărţire a omului de Dumnezeu se numeşte păcat. Remediul, leacul, vindecarea vin de la Hristos «Doctorul sufletelor şi al trupurilor noastre»; atunci când, prin puterea Sfântului Duh şi Taina Bisericii, Mâna vindecătoare a lui Hristos se aşează asupra celui ce se întoarce şi cere milostivirea Tatălui, păcătosul iertat şi vindecat, este reintegrat în viaţa Trupului: aceasta este Taina pocăinţei.

A) POCĂINȚA ÎN VECHIUL TESTAMENT

1. Păcatul Regelui David

(2 Samuel 11,12,1-25)

În anul 1010 î. Hr., David, care primise ungerea regală din mâinile proorocului Samuel, cu câțiva ani mai înainte, a fost recunoscut rege al tuturor iudeilor: el avea 30 de ani şi va domni 40 de ani (2 Samuel 5, 4).

El cuceri Ierusalimul, care este numit «cetatea lui David». Domnul a ocrotit pe David, care a câştigat multe războaie. În timpul războiului împotriva amoniților, David a trimis pe Ioab să conducă armata, iar el a rămas la Ierusalim. Într-o seară, David se sculă din patul său ca să se plimbe pe terasa palatului. «De acolo, el văzu o femeie scăldându-se şi femeia aceasta era tare frumoasă» (2 Samuel 11, 2). El a fost tulburat de frumusețea ei şi s-a interesat cine era: «I s-a răspuns că este Batşeba, fiica lui Eliam, femeia lui Urie Heteul, care se războieşte împreună cu Ioab». David a trimis slugile să o ia şi aceasta a venit la el. A săvârşit cu ea adulterul şi a făcut să-i piară soțul. Domnul îl trimite atunci la David pe proorocul Natan, care se înfățişează regelui şi îi spuse: «Erau într-o cetate doi oameni: unul bogat şi altul sărac. Cel bogat avea foarte multe vite mari şi mărunte, iar cel sărac nu avea nimic decât o singură oiță pe care o cumpărase de mică, o hrănea şi ea creştea cu copiii lui. Ea mânca din mâna lui şi bea din oala lui; o purta în brațele sale şi îi era ca şi o fiică. Dar, iată că a sosit la bogat un călător şi gazda nu s-a îndurat să ia din ale sale să gătească cina pentru călătorul care venise la el, ci a luat oița săracului şi a gătit-o pentru omul care venise la el».

După ce a ascultat această poveste, David s-a mâniat cumplit şi i-a spus lui Natan: «Precum este adevărat că Domnul este viu, tot aşa e de adevărat că, omul care a făcut aceasta e vrednic de moarte; pentru oaie, el trebuie

să întoarcă, împătrit, pentru că a făcut una ca aceasta și pentru că nu a avut milă».

Natan replică: «Tu ești omul care a făcut aceasta; Domnul Dumnezeul lui Israel ți-a dat multe; pentru ce însă ai nesocotit cuvântul Domnului, făcând rău înaintea ochilor Lui? Pe Urie Heteul l-ai ucis cu sabia amoniților și ai luat pe femeia lui ca să-ți fie soție. Acum sabia nu se va mai depărta de la casa ta».

David îi răspunse lui Natan: «Am păcătuit înaintea Domnului!»

2. Pocăința lui David

David își exprimă pocăința prin Psalmul 50, denumit în mod curent «Miserere» («Miluiește-mă»), pentru că începe în latină cu acest cuvânt. Și astăzi, Biserica își exprimă prin cuvintele lui pocăința păcătoșilor și e bine să-l rostim atunci când cerem iertare lui Dumnezeu:

Miluiește-mă Dumnezeule, după marea mila Ta
și după mulțimea îndurărilor Tale,
șterge fărădelegea mea,
Mai vârtos mă spală de fărădelegea mea,
și de păcatul meu mă curățește.
Că fărădelegea mea eu o cunosc,
și păcatul meu înaintea mea este pururea:
Ție Unuia am greșit,
și rău înaintea Ta am făcut.
Așa încât, drept ești în hotărârile Tale,
și în judecățile Tale cu totul curat.
Că iată întru fărădelegi m-am zămislit
și în păcate m-a născut maica mea.
Că iată adevărul ai iubit;
cele nearătate și cele ascunse
ale înțelepciunii Tale mi-ai arătat mie.
Stropi-mă-vei cu isop și Mă vei curați;

spăla-mă-vei şi mai mult decât
zăpada mă voi albi.
Auzului meu vei da bucurie şi veselie;
bucura-se-vor oasele mele cele smerite,
întoarce faţa Ta de către păcatele mele,
şi toate fărădelegile mele şterge-le.
Inimă curată zideşte întru mine, Dumnezeule,
şi duh drept înnoieşte întru
cele dinlăuntru ale mele.
Nu mă lepăda pe mine de la faţa Ta
şi Duhul Tău cel Sfânt nu-L lua de la mine.
Dă-mi mie bucuria mântuirii tale
şi în Duh stăpânitor mă întăreşte,
învăţa-voi pe cei fără de lege căile Tale,
şi cei necredincioşi la Tine se vor întoarce.
Izbăveşte-mă de vărsarea sângelui,
Dumnezeule, Dumnezeul mântuirii mele,
Bucura-se-va limba mea de dreptatea Ta;
Doamne, buzele mele vei deschide
şi gura mea va vesti lauda Ta.
Că de ai fi voit jertfă Ţi-aş fi dat;
arderile de tot nu le vei binevoi.
Jertfa lui Dumnezeu, duhul umilit;
inima înfrântă şi smerită
Dumnezeu nu o va urgisi.
Fă bine, Doamne, întru bună voirea Ta, Sionului:
şi să se zidească zidurile Ierusalimului!
Atunci vei binevoi jertfa dreptăţii
- prinosul şi arderile de tot -
Atunci vor pune pe altarul Tău jertfe.

3. Iertarea lui David

Proorocul Natan îi spune lui David: «Domnul a ridicat păcatul de deasupra ta: tu nu vei muri. Dar, fiind-

că tu, prin această faptă, ai dat vrăjmașilor Domnului prilej să-L hulească, de aceea va muri fiul ce ți se va naște», într-adevăr peste șapte zile copilul muri. «Și a mângâiat David pe Batșeba, femeia sa. Ea a născut un fiu și David i-a pus numele Solomon: Domnul a iubit pe acesta». Astfel s-a născut marele rege Solomon.

B) POCĂINȚA ÎN NOUL TESTAMENT

1. Fiul risipitor

(Luca 15,11-32)

Un tată avea doi fii; într-o zi, cel mai tânăr dorește să plece din casa tatălui; el cere partea sa de moștenire. Tatăl său îi dă și fiul pleacă departe într-o țară străină. Fiind bogat, îndată îl înconjoară prietenii interesați, care nu-l părăsesc până nu și-a risipit toată averea în tovărășia lor și a femeilor ușuratice. Într-o zi se vede ruinat, tocmai pe când se iveşte şi o foamete acolo şi, pentru a supraviețui, se angajează la un om din țara aceea să-i păzească porcii, din a căror hrană se înfrupta și el; iată-l ajuns astfel la capătul decăderii. Își recapătă, însă, conștiința de sine: «Își vine in fire» și își reamintește că ar putea fi omenit în casa tatălui său, unde slugile au o viață mai bună decât a lui, cea de-acum. Prin urmare, părăsește totul, pleacă spre tatăl său ca să-i ceară să-l primească lucrător în slujba sa. Tatăl îl zărește de departe, aleargă întru întâmpinarea lui: «Tată, strigă fiul, am păcătuit înaintea cerului și înaintea ta!» Chiar mai înainte ca el să-și gate vorba, tatăl îl cuprinde și-l strânge în brațe, primindu-l ca fiu. Tatăl, plin de bucurie, poruncește slugilor să pregătească ospăț mare, junghiind vițelul cel gras. Fiul mai mare aude veselie ciudată pe când se întoarce de la câmp și întreabă despre ce este vorba. Când află că fratele său, cel risipitor, s-a înapoiat, este cuprins de mânie,

căci găseşte nedrepte aceste manifestări de bucurie; el niciodată nu s-a bucurat de ceva, deşi a rămas totdeauna credincios tatălui său. Tatăl îi spune: «Fiule, totdeauna eşti cu mine şi toate ale mele, ale tale sunt. Trebuie însă să ne veselim şi să ne bucurăm, căci fratele tău acesta mort era şi a înviat, pierdut era şi s-a aflat».

Copilul: De ce fiul cel tânăr era numit «risipitor»?

Bătrânul: Risipitor este cel care îşi pierde, îşi risipeşte averea fără socoteală; altfel spus e stricat, depravat, mai pe româneşte curvar, înţelesul e-acelaşi. E un copil «rătăcit»[67].

Copilul: Care este tâlcul acestei parabole, ce vrea să spună?

Bătrânul: Tâlcul ei e atât de bogat. Această parabolă este inepuizabilă. Cât priveşte învăţătura ei, iat-o: La începutul acestei cărţi, îţi mai aduci aminte, am vorbit despre facerea omului – Adam – şi despre căderea sa în păcat şi cât de gravă fusese această cădere[68]. Ei bine, pilda fiului risipitor ne redă aceeaşi dramă doar că Hristos stăruie asupra sărbătorii care urmează pocăinţei fiului. Află, copile, tine bine minte că poţi să ai nevoie de aceasta, căci povestea fiului risipitor este povestea oricărui om de când îi lumea.

Vezi c-aşa suntem toţi: nu apreciem decât ceea ce ne lipseşte. Uite, un copil care are părinţi, căruia nu-i lipseşte nimic, trăieşte fericit şi nu-şi cunoaşte fericirea. Numai când o pierde îşi dă seama ce a pierdut. Ţi-o spun, că sunt şi eu la fel ca toţi, un fiu pierdut, nu m-am întors încă la Tatăl meu – Tatăl nostru – dar L-am întrezărit uneori, făcându-mi semn, căci nu văd bine.

Copilul: Dar tu, cum de eşti un fiu risipitor? N-ai părea!

Bătrânul: Ba da! Atunci când venim în lume, lumea ne atrage; când înaintăm în vârstă, parfumul ispititor al lumii,

---

[67] P. Florensky, în cartea sa *La Colonne et le Fondement de la Verité*, în versiunea tradusă din rusă în franceză de către C. Andronikof, ed. L'Age d'Homme, Lausanne, din 1975, îl numeşte pe fiul risipitor copilul rătăcit.

[68] Vezi Partea I, cap. 1.

ne suceşte adesea capul: dorim să ştim ce e această lume. Şi, deşi îl iubim pe Dumnezeu, îl părăsim pentru a ne trăi viața, precum, mai devreme sau mai târziu, ne vom părăsi părinții pământeşti. Plecăm departe şi încetul cu încetul, în iureşul ce ne înconjoară, îl uităm pe Acela care ne iubeşte mai presus de toate, Care ne este cel mai apropiat de noi şi pe Care îl purtăm înlăuntrul nostru. Vezi ce primire măreață ne e făgăduită. Unde-i pedeapsa? Am suferit-o deja fiind departe de El. Ne-am pedepsit noi înşine! La firava mişcare, ce răspuns, ce sărbătoare! Când ne zăreşte, ne trage la El, chiar riscând să-l supere pe fiul cel mare.

Copilul: Mi se pare că fratele mai mare avea oarecum dreptate!

Bătrânul: Nu te încrede în fratele mai mare: el este invidios şi interesat, căci aşteaptă recompensă pentru ceea ce socoteşte a fi meritele lui. Nu te încrede în el căci putem să-i semănăm şi noi, chiar dacă, aparent, nu părăsim casa Tatălui niciodată. Nicicând fiul mai mare nu şi-a deschis inima la bunătatea şi generozitatea Tatălui, dar, cu toate acestea, «Dumnezeu este iubire» şi «iubirea toate le suferă, toate le crede, toate le nădăjduieşte, toate le răbdă...» (1 Corinteni 13, 7).

2. Vindecarea paraliticului din Capernaum

Într-o bună zi, Iisus se afla într-o casă învățând în prezența mai multor persoane, printre care se aflau farisei[69], învățători ai Legii, adică oameni învățați, orgolioşi şi adesea ipocriți, înclinați mai mult să apere litera Legii decât să primească Vestea Bună a Împărăției lui Dumnezeu şi a mântuirii.

Ca întotdeauna când vorbea Iisus, mulțimile alergau ca să-L asculte şi ca să le vindece bolnavii lor, iar acum nu mai era loc nici măcar în fața uşii.

Iată că sosiră patru oameni aducând un pat pe care zăcea un bolnav paralizat. Ei încercară să intre spre

---

[69] Fariseii sunt membrii ai unei secte de evrei care se distingeau prin respectarea minuțioasă a regulilor impuse de Legea lui Moise.

a-l aşeza în faţa lui Iisus, dar n-au putut să-şi facă loc. Nu s-au descurajat şi se urcară pe terasa care forma acoperişul casei, desfăcură ţiglele (sau stuful) şi, prin deschizătură, reuşiră să coboare patul în mijlocul mulţimii, în faţa lui Iisus. Trebuie să precizăm că, în aceste regiuni, casele sunt făcute din materiale uşoare şi că paturile seamănă acolo cu cele de campanie, putând fi cărate cu multă uşurinţă.

«Şi văzând credinţa lor, adaugă relatarea din evanghelie (Luca 5, 17-26; Matei 9, 1-8; Marcu 2, 1-12), Iisus a zis: „Omule, iertate îţi sunt păcatele tale!"». De observat că Iisus nu spune: «Fă-te sănătos!», ci «Iertate îţi sunt păcatele tale», căci Iisus este Acela care vindecă pe om deplin. Puterea Sa este totodată iertare şi vindecare de orice rău şi cele două nu pot fi despărţite.

Iisus, ştiind că învăţătorii şi fariseii cugetau întru sine: «Cine este Acesta?... Cine poate ierta păcatele afară de Dumnezeu?», le-a zis: «Ce-i mai uşor a zice: Iertate sunt păcatele, sau să zici: Scoală-te şi mergi? Ei bine, ca să vă arăt că Fiul Omului are pe pământ putere să ierte păcatele, îţi poruncesc, zise El paraliticului, scoală-te, ia patul tău şi mergi la casa ta...». «Chiar în acea clipă el se sculă, îşi luă patul şi se duse la casa Sa, preaslăvind pe Dumnezeu».

În afara vindecării propriu-zise a paraliticului şi de lecţia dată fariseilor, trebuie subliniat şi un alt aspect al povestirii; oamenii care şi-au dat toată osteneala şi au coborât, într-un chip ingenios, pe bolnav, prin acoperiş, înaintea Domnului, nu sunt lăsaţi deoparte: într-adevăr, citim că, văzând credinţa lor, Iisus iartă şi-l vindecă pe prietenul lor.

Se cuvine să ştim că atunci când ne rugăm şi cerem ceva Domnului pentru noi sau pentru alţii, ni se cere şi nouă o participare activă: credinţa mai înainte de toate şi curajul de a lupta împotriva lenei şi a egoismului nos-

tru. Prietenii paraliticului au depus toate eforturile şi au pus toată inteligenţa şi credinţa lor în slujba bolnavului incapabil să se mişte. Ei au dat, astfel, dovadă de încredere şi dragoste faţă de Dumnezeu şi de aproapele lor. Aceasta ni se cere şi nouă!

Şi putem crede că aceşti oameni s-au întors şi ei acasă, împreună cu paraliticul vindecat, profund schimbaţi: oameni noi care se simt iertaţi, vindecaţi şi iubiţi. Ei vor fi înţeles că, dacă iertarea păcatelor este prima nevoie a omului, înainte chiar de vindecarea răului fizic, Dumnezeu le-a dat-o pentru pocăinţa lor.

«Iar ca să ştiţi că Fiul Omului are pe pământ putere să ierte păcatele, a zis slăbănogului: Ţie îţi zic: "Scoală-te, ia patul tău şi mergi la casa ta"». Este fraza cheie a povestirii evanghelice: vindecând pe slăbănog de boala sa văzută, paralizia trupului său, Iisus a voit să ne arate că-l vindecase deja de acea boală mai adâncă care se află la rădăcina fiinţei noastre, la punctul de întâlnire dintre Dumnezeu şi om, care este păcatul: «Iertate îţi sunt păcatele tale», îi spuse El, mai întâi. Aşadar, Dumnezeu făcut Om, Fiul lui Dumnezeu devenit Fiul Omului, iartă păcatele. El va plăti această putere pe Cruce cu Sângele Său cel preascump. Într-adevăr, suferind El Însuşi pedeapsa pentru păcătoşi – moartea, consecinţă firească a păcatului (o ramură tăiată de tulpină, poate să nu moară?) – El va obţine iertarea de la Tatăl Său: «Părinte, iartă-le lor, căci nu ştiu ce fac!». Iertându-ne, El ne vindecă, pentru că ne uneşte din nou cu Dumnezeu.

Cum face astăzi Hristos, concret, practic, ca iertarea Lui să ajungă până la noi?

C) TAINA POCĂINŢEI

Domnul nostru Iisus Hristos, după cum am văzut, lucrează astăzi, în lume, prin Duhul Sfânt, Care face din

Biserică Trupul Său. Prin Biserică şi cu ajutorul lucrării Duhului Sfânt, Mâna lui Hristos, care iartă şi vindecă, ajunge până la noi: «Luaţi Duh Sfânt, le-a spus Apostolilor Săi în ziua Învierii Sale, cărora veţi ierta păcatele, le vor fi iertate» (Ioan 20, 22-23).

Această iertare trebuie însă să fie dorită, să fie cerută; pilda «fiului risipitor», pe care am redat-o, ilustrează bine etapele acestei întoarceri de la moarte la viaţă:

1. Fiul risipitor «îşi vine în sine», luând aminte la decăderea sa; atunci ia calea întoarsă către Casa tatălui său; este momentul convertirii lui sau «metanoia».

2. El îşi recunoaşte greşeala, zicându-şi în sine: «Părinte, am greşit înaintea cerului şi împotriva ta»: aceasta este spovedania.

3. Tatăl, care îl aşteptase şi Care vine în întâmpinarea lui, îl cuprinde în braţe, fără să-i lase timp să-şi termine cuvântul: aceasta este iertarea.

4. Este tăiat apoi viţelul cel gras: acesta este ospăţul, cina euharistică.

Şi nouă astăzi, ne revine datoria să străbatem aceleaşi etape:

1. Metanoia

Aceasta este conştientizarea, luarea aminte, acea luminare pe care a avut-o regele David atunci când proorocul Natan, după ce-i vorbise de săracul a cărui oiţă o furase bogatul, i-a spus: «Tu eşti acela!». Termenul grecesc *metanoia* înseamnă «schimbare lăuntrică»: aceasta este o întoarcere lăuntrică, o convertire, o descoperire a bolii însoţită de dorinţa de a se vindeca. Bolile cele mai rele sunt acelea pe care nu le luăm în seamă. Metanoia sau metania este un fel de deşteptare: «Deşteaptă-te, cel ce dormi şi te scoală din morţi şi te va lumina Hristos» (Efeseni 5, 14).

Păcatul este o stare de letargie, de moarte antici-

pată; pocăinţa este setea de a trăi, de a trăi cu adevărat, cu întreaga intensitate a vieţii, care este în Dumnezeu. Acesta este răspunsul omului la cuvântul lui Dumnezeu Însuşi care ne este redat de profetul Iezechiel: «Nu vreau moartea păcătosului, ci să se întoarcă şi să fie viu».

2. Spovedania

Dacă cineva a făcut răul, întreg Trupul lui Hristos suferă, căci «dacă un mădular suferă, toate mădularele suferă împreună cu el» (1Corinteni 12, 26). Atunci când cineva păcătuieşte, nu-şi face rău doar sieşi, ci întregii Biserici, de aceea, Sfântul Apostol Iacov ne spune: «Mărturisiţi-vă unul altuia păcatele şi vă rugaţi unul pentru altul, ca să vă vindecaţi» (Iacov 5, 16).

Există, îndeosebi, trei categorii de păcate care îl înstrăinează pe om de Dumnezeu şi, care, dintotdeauna, au înstrăinat pe credincios de Biserică, fie din cauza unuia ori a altuia dintre păcate:

a) *Apostazia, păcat împotriva lui Dumnezeu*

Această greşeală constă în renegarea lui Hristos, atunci când, din laşitate ori din frică, există ruşinea sau jena de-a spune că eşti ucenicul lui Hristos: «Cine se va lepăda de Mine înaintea oamenilor şi Eu Mă voi lepăda de el înaintea Tatălui Meu» (Matei 10, 33). Aceasta este greşeala celor care, în perioada persecuţiilor, spuneau că nu mai sunt creştini, dar este şi greşeala acelora de astăzi, care, de frică să nu fie «rău văzuţi» de cei din jurul lor, necredincioşi, se lasă purtaţi de moda zilei, spre a-şi da aparenţa de «necredincioşi».

b) *Omorul, păcat contra aproapelui*

Omorul nu este numai fapta celui care omoară ci şi a celui care urăşte «căci oricine urăşte pe fratele său este

ucigaş de oameni», ne spune Sfântul Ioan Evanghelistul (1 Ioan 3, 15). A urî înseamnă a ucide cu duhul. Cine nu vrea să ierte, ci «mocneşte» în ranchiuna sa, comite aceeaşi greşeală. «...De nu veţi ierta oamenilor greşelile lor, nici Tatăl vostru nu vă va ierta greşelile voastre» (Matei 6, 15). Să luăm aminte aici şi la pilda datornicului nemilos (Matei 18, 23-35): «Tot aşa vă va face vouă, Tatăl Meu cel ceresc, daca nu veţi ierta – fiecare fratelui său – din inimile voastre». Tatăl ceresc se va purta cu voi la fel cum împăratul din această pildă se poartă cu datornicul nemilos. Iată de ce Sfântul Pavel ne spune: «Să nu apună soarele peste mânia voastră» (Efeseni 4, 26).

c) *Desfrânarea, păcat împotriva iubirii şi a sinelui*

Aceasta este căutarea plăcerii trupeşti, carnale, fără iubire, fără dăruire reciprocă, unul către celălalt, este păcatul împotriva trupului şi nicidecum, cum spun unii, păcat al trupului. Desfrânarea este păcatul celui care «păcătuieşte în însuşi trupul său» (1 Corinteni 6, 18), care păcătuieşte împotriva iubirii, care, într-un fel, profanează iubirea care este comuniunea cu Dumnezeu, căci Dumnezeu este iubire (1 Ioan 4, 16). Acela, deci, care profanează iubirea, îl respinge pe Dumnezeu, «Căci Dumnezeu nu ne-a chemat la necurăţie, ci la sfinţire. De aceea, cel ce dispreţuieşte aceasta, nu dispreţuieşte un om, ci pe Dumnezeu, Care v-a dat pe Duhul Său Cel Sfânt» (1 Tesaloniceni 4, 7-8)... «Au nu ştiţi că trupurile voastre sunt mădularele lui Hristos? Luând deci, mădularele lui Hristos le voi face mădularele unei desfrânate (curve)? Nicidecum! Sau nu ştiţi că cel ce se alipeşte de desfrânată (curvă) este un singur trup cu ea? Căci vor fi – zice Scriptura – cei doi un singur trup. Iar cel ce se alipeşte de Domnul este un duh cu El. Fugiţi de desfrânare (curvie)! Orice păcat pe care îl va săvârşi omul este în afară de trup. Cine se dă însă desfrânării păcătuieş-

te în însuşi trupul său. Sau să ştiţi că trupul vostru este templu al Duhului Sfânt Care este în voi, pe care-L aveţi de la Dumnezeu şi că nu sunteţi ai voştri? Căci aţi fost cumpăraţi cu preţ! Slăviţi, dar, pe Dumnezeu în trupul vostru şi în duhul vostru, care sunt ale lui Dumnezeu» (1 Corinteni 6, 15-19).

Aşadar, cel a săvârşit astfel de păcate, trebuie după ce s-a pocăit, să ceară reintegrarea sau reprimirea sa în Trupul lui Hristos – Biserica. Trebuie ca acest Trup – Biserica – să accepte să-l reprimească în sânul său, trebuie ca adunarea să-l ierte şi de aceea trebuie ca penitentul să se prezinte în faţa Bisericii şi, recunoscându-şi greşeala, să se spovedească adunării, adică Bisericii. Iată motivul pentru care, în Biserica primară, spovedania era publică. Cu toate acestea, acest gen de spovedanie avea grave inconveniente, căci unii puteau păstra amintirea păcatelor mărturisite public şi puteau să nu aibă încredere în cel păcătos, chiar dacă fusese iertat. Adunarea l-a delegat pe episcop sau pe preot, să-l primească pe penitent şi să asculte mărturisirea păcatelor lui.

Această mărturisire exprimă sinceritatea pocăinţei şi evocă întoarcerea fiului risipitor la Casa tatălui. Preotul care ascultă reprezintă Biserica, Trupul lui Hristos suferind în întregimea Lui, Adunarea şi Capul Său, Hristos. Iată de ce el este doar un martor umil.

3. Iertarea sau dezlegarea de păcate

Pentru ca adunarea Bisericii să-l reprimească pe membrul său care a greşit, dar s-a pocăit, ca să-l reintegreze cu ceilalţi membri şi cu Domnul lor, trebuie să-i transmită iertarea din partea Celui Care «are puterea să ierte păcatele», din partea Capului Trupului, din partea lui Hristos. Atunci, în numele adunării şi în numele lui Hristos, preotul pune mâna pe epitrahilul său aşezat pe

capul penitentului îngenunchiat – gest care reprezintă Mâna vindecătoare a lui Hristos – şi îi spune: «Domnul şi Dumnezeul nostru Iisus Hristos, cu harul şi cu îndurările iubirii Sale de oameni, să te ierte pe tine fiule duhovnicesc, şi să-ţi lase ţie toate păcatele. Iar eu, nevrednicul preot şi duhovnic, cu puterea ce-mi este dată, te iert şi te dezleg de toate păcatele tale, în numele Tatălui şi al Fiului şi al Sfântului Duh. Amin». Aceasta este dezlegarea. Sfântul Duh, prin Taina Bisericii, prin iertarea adunării şi a preotului său, a transmis penitentului iertarea şi vindecarea din partea lui Hristos. El este, de acum înainte «mai alb decât zăpada». Sfântul Isaac Sirul, un călugăr din secolul al VII-lea, ne reaminteşte: «Un pumn de nisip în marea nesfârşită, iată ce este păcatul omului în faţa milostivirii lui Dumnezeu». Un alt mare călugăr, de astă dată din secolul nostru, căci a murit în 1938, Cuviosul Siluan a zis: «Orice om care şi-a pierdut pacea, trebuie să se pocăiască şi Domnul îi va ierta păcatele. Atunci bucuria şi pacea vor veni din nou în sufletul său», căci este din nou în pace cu oamenii şi cu Dumnezeu. Iertarea este cu adevărat reîmpăcarea omului cu Dumnezeu, restabilirea legăturii firesti, care face să comunice făptura cu Creatorul: «Pentru că Dumnezeu este în Hristos, împăcând lumea cu Sine Însuşi, nesocotindu-le greşelile lor şi punând în noi cuvântul împăcării» (2 Corinteni 5, 19)... «Dar Dumnezeu îşi arată dragostea Lui faţă de noi prin aceea că, pentru noi, Hristos a murit când noi eram încă păcătoşi. Cu atât mai vârtos, deci, acum, fiind îndreptaţi prin Sângele Lui, ne vom izbăvi prin El de mânie. Căci dacă, pe când eram vrăşmaşi, ne-am împăcat cu Dumnezeu, prin moartea Fiului Său, cu atât mai mult, împăcaţi fiind ne vom mântui prin viaţa Lui» (Romani 5, 8-10).

Iertarea din partea lui Dumnezeu, prin Iisus Hristos, ne dă din nou adevărata viaţă, ne liberează din

moarte. Să-l ascultăm din nou pe Sfântul Pavel când ne învaţă: «În numele lui Hristos, aşadar, ne înfăţişăm ca mijlocitori, ca şi cum însuşi Dumnezeu v-ar îndemna prin noi. Vă rugăm, în numele lui Hristos, împăcaţi-vă cu Dumnezeu!» (2 Corinteni 5, 20), ca să putem exclama: «Şi nu numai atât, ci ne şi lăudăm în Dumnezeu prin Domnul nostru Iisus Hristos, prin Care am primit acum împăcarea» (Romani 5, 11). Păcătosul iertat este din nou membru, ca şi mai înainte, al Trupului lui Hristos.

4. Ospăţul

Omul poate, de acum înainte, să se apropie din nou, în mod liber de Sfintele Taine, să se împărtăşească din Trupul şi Sângele Mântuitorului Hristos, să bea din Izvorul de Apă Vie şi să primească Viaţa veşnică: Taina iertării, Taina pocăinţei conduce spre Taina Euharistiei; cel păcătos e vindecat şi mântuit.

II. Taina Sfântului Maslu

Omul este un întreg: el este, în acelaşi timp, suflet şi trup. Aşa cum spune Sfântul Grigore Palama (†1359): «Noi nu dăm numele de om în mod separat sufletului ori trupului, ci amândurora împreună, căci omul în întregime a fost creat după chipul lui Dumnezeu». Tot astfel, Sfântul Irineu ne spune că Hristos este Mântuitorul sufletului şi al trupului: dacă nu ne-ar mântui şi trupul, nu ne-ar mântui deloc, căci nu s-a văzut niciodată un om fără trup!

Iată de ce Hristos vindeca bolile trupului, ca şi pe cele ale sufletului, iar Evangheliile sunt pline de descrieri de vindecări de bolnavi grav: paralizaţi, orbi, surzi, muţi, leproşi, epileptici, demonizaţi, pe care Iisus i-a vindecat. Apostolii Săi vor prelungi această lucrare: «Şi

scoteau mulţi demoni şi ungeau cu untdelemn pe mulţi bolnavi şi-i vindecau» (Marcu 6, 13). Această lucrare de vindecare Domnul o continuă astăzi, în Biserica Sa, prin Sfântul Său Duh în Taina Sfântului Maslu.

Maslul este destinat oricărui bolnav, oricare ar fi gravitatea stării sale, şi se face cu nădejdea vindecării lui; aşadar, în mod cu totul greşit, unii folosesc această taină «in extremis», ca şi cum ar fi vorba de o taină administrată o singură dată şi aceasta fără speranţă de vindecare, în ultimele clipe ale vieţii.

Nu este deloc aşa, iar acest lucru reiese limpede din instituirea tainei, aşa cum ne este relatată în Epistola Sfântului Iacov (5, 13-15): «Este cineva bolnav dintre voi? Să cheme preoţii Bisericii şi să se roage pentru el, ungându-l cu untdelemn în numele Domnului. Şi rugăciunea credinţei va mântui pe cel bolnav şi Domnul îl va ridica şi de va fi făcut păcate se vor ierta lui». Din acest pasaj reiese faptul că nu există hotare stricte între bolile trupului şi ale sufletului; de altfel, medicina cunoaşte bine acest fapt; şi de aceea, de-a lungul slujirii Sfântului Maslu, se rostesc rugăciuni pentru vindecarea trupului şi pentru iertarea păcatelor bolnavului. Vindecarea este cerută în cadrul pocăinţei şi a mântuirii şi nu ca un scop în sine. Viaţa cea adevărată, cea veşnică, nu se sfârşeşte o dată cu moartea omului. Oricum a încetat boala, fie că omul îşi regăseşte sănătatea, fie că moare, el are nevoie de pocăinţă şi de iertarea lui Dumnezeu. Aceasta este adevărata vindecare. Prin Ungerea Sfântă şi prin puternica sa rugăciune pentru cel bolnav, care este numit cu numele său, căci această Taină, la fel cu toate Tainele, este una personală – Biserica aminteşte omului că nu este singur, că ea este prezentă alături de el; că întreaga adunare suferă împreună, atunci când unul dintre membrii săi pătimeşte (1 Corinteni 12, 26), şi întreaga adunare, prin rugăciunea preoţilor săi, cere iertare, aju-

tor şi eliberare din robia păcatului şi din suferință. Milostivirea lui Dumnezeu vindecă infirmitățile trupului şi ale sufletului.

Astfel, Sfântul Maslu îl poate readuce pe bolnav la sănătate sau îi dă cel puțin puterea necesară, un plus de speranță. Biserica nu-l înlocuieşte pe doctor când el a epuizat toate resursele ştiinței, ci intervine pentru a-l reintroduce pe omul suferind şi tulburat, în iubirea şi viața lui Dumnezeu, Care este Viața Însăşi. În Hristos, toate lucrurile: bucuria şi suferința, sănătatea şi boala, viața şi moartea – au un sens, totul poate fi un drum spre Viață. Omul este chemat şi întărit să meargă spre Dumnezeu cu încredere, aşa cum o pasăre se avântă în văzduh sau un peşte în apă, şi să continue a slăvi pe Dumnezeu, fie aici, dacă îşi recapătă sănătatea, fie în viața veşnică. Omul este chemat să-l slăvească pe Dumnezeu şi să zică: «Fieți milă de mine, păcătosul!» în momentul de supunere voinței lui Dumnezeu, de încredere, de smerenie, a celui care aşteaptă totul de la mila lui Dumnezeu.

Slujba Sfântului Maslu poate fi săvârşită, fie în biserică, în adunarea credincioşilor, dacă bolnavul poate să meargă la biserică, fie acasă. Este rânduit ca să fie săvârşit de către şapte preoți, se poate totuşi şi de trei, doi sau chiar de către un singur preot[70]. Se obişnuieşte să se facă în zilele de miercuri sau de vineri Maslu pentru toți credincioşii, pentru vindecarea bolilor lor şi a «păcatelor lor uitate», la «despărțitura dintre suflet şi trup»[71]. Ceea ce este caracteristic acestei Taine, este faptul că slujba

---

[70] În bisericile noastre această situație este îngăduită doar ca excepție şi este de dorit să nu devină regulă deoarece Taina Sfântului Maslu este, prin toată structura sa, una a solidarității cu cei în suferință, iar această solidaritate se exprimă în primul rând prin comuniunea de slujire a preoților chemați în fața celor bolnavi (n. trad).

[71] Vezi O.Clément, *L'Église orthodoxe*, col. «Que sais-je», PUF, p. 104.

cuprinde:

1. Şapte rugăciuni de binecuvântare a untdelemnului – în lb. greacă *euchelaion* – după care preoţii, precum îi îndeamnă Apostolul, ung cu «untdelemnul îndurării» la frunte, la nări, la tâmple, la gură, la piept, între umeri, pe palme, în dosul mâinilor, rostind această rugăciune: «Părinte Sfinte, Doctorul sufletelor şi al trupurilor, Care ai trimis pe Unul-Născut Fiul Tău, Domnul nostru Iisus Hristos, să vindece toată boala şi să răscumpere din moarte, tămăduieşte pe robul Tău acesta de neputinţa trupească şi sufletească care l-a cuprins».

2. Lectura a şapte pasaje din Epistole şi din Sfintele Evanghelii Toate acestea redau iubirea mântuitoare a Domnului nostru Iisus pentru cei bolnavi şi pentru cei păcătoşi. El constituie un adevărat imn înălţat iubirii lui Dumnezeu în Hristos şi milei Sale. E locul să remarcăm aici că milă se spune în greacă *eleos*, iar pentru untdelemnul se spune – *elaion* – astfel că untdelemnul la Sfinţii Evanghelişti devine, în chip firesc, simbolul milostivirii dumnezeieşti. Citim în pilda samarineanului milostiv: «Un samarinean... a sosit la el şi văzându-l i s-a făcut milă – *eleos;* şi apropiindu-se, i-a legat rănile, turnând pe ele untdelemn – *elaion* – şi vin» (Luca 10, 33-34). La fel, citim parabola celor zece feciore, în care untdelemnul cu care-şi umplu candelele cele cinci fecioare înţelepte prefigurează milostivirea pe care trebuie s-o aibă creştinul.

Şapte Epistole, şapte Evanghelii, şapte rugăciuni, şapte ungeri săvârşite de şapte preoţi, aceasta este o lucrare a plinătăţii Bisericii, a universalităţii Bisericii, a Trupului lui Hristos în întregime şi nicidecum o rugăciune individuală a unui oarecare «vindecător».

CAPITOLUL XV

CONCLUZIE

Se obişnuieşte în Biserică, începând din secolul al XIII-lea, să se vorbească despre «cele şapte Taine» (în greacă *mysteria*): Botez, Mirungere, Euharistie, Spovedanie, Preoţie, Nuntă, Maslu. Aprofundând semnificaţia acestor Taine, vedem că ele sunt tot atâtea aspecte ale unei singure taine, Taina lui Hristos care este şi Taina Trupului Său Înviat, Taina Bisericii Sale, Taina prezenţei lui Dumnezeu în mijlocul adunării credincioşilor şi, prin ea, în lume. Această Taină o trăim împărtăşindune din Dumnezeiasca Euharistie, care este tocmai comuniunea cu Taina lui Hristos şi experienţă a Tainei Bisericii. Prin Botez şi Mirungere, intrăm în adunarea Euharistică, devenind membrii ai Trupului lui Hristos. Prin Taina Pocăinţei reintrăm în ea, atunci când, prin păcat, am ieşit din ea. Prin Taina Cununiei noile familii se integrează în Trupul lui Hristos. Prin Taina Sfântului Maslu, mădularele bolnave îşi regăsesc deplina participare la viaţa Trupului. În sfirşit, prin Taina Preoţiei, prin hirotoniile întru preoţie, adunarea euharistică, Trupul lui Hristos, se structurează şi se organizează. Pe scurt, toate «Tainele» contribuie la plinătatea Tainei Euharistiei şi se încununează în ea; şi toate nu sunt decât manifestarea Unicei Taine a lui Hristos, trăind prin Sfântul Său Duh în Biserică.

«Tainele» nu sunt simple acte omeneşti, ci ele sunt

în mod esenţial, manifestări ale Cincizecimii, lucrări ale Sfântului Duh, adeverind Cuvântul lui Hristos[72] care «ne face parte» de bogăţiile de nepătruns, ce se ascund în El şi care ne unesc în chip tainic cu Trupul Celui Înviat spre a ne face părtaşi lucrării Sale în lume.

«...Această Taină mare este...dar eu spun în Hristos şi în Biserică».

Astfel, cinstiţi de către Mântuitorul, cum să nu strigăm cu Apostolul: «Că sunt încredinţat că nici moartea, nici viaţa, nici stăpânirile, nici cele de acum, nici cele ce vor fi, nici puterile; nici înălţimea, nici adâncul şi nici o altă făptură nu va putea să ne despartă pe noi de dragostea lui Dumnezeu, cea întru Hristos Iisus, Domnul nostru» (Romani 8, 38-39).

---

[72] Într-adevăr, fiecare Taină se referă la un cuvânt al lui Hristos sau al Apostolilor Săi, iar acest cuvânt serveşte drept garanţie, criteriu obiectiv al lucrării Sfântului Duh, care nu este după bunul plac al iluminării unuia sau altuia, ci vine să continue cuvintele Fiului: «Mergeţi, botezaţi-i în numele Tatălui şi al Fiului şi al Sfântului Duh» (Botezul); «Punerea mâinilor Apostolilor...» (Mirungerea); «Luaţi, mâncaţi Acesta este Trupul Meu...» (Euharistia); «Ceea ce veţi ierta pe pământ va fi iertat şi în cer...» (Spovedania); «Bărbatul este capul femeii, aşa precum Hristos este Capul Bisericii...» (Cununia); «Este cineva bolnav între voi? Să cheme preoţii Bisericii..» (Sfântul Maslu); «Nu fi nepăsător faţă de harul care este întru tine care ţi s-a dat prin proorocie cu punerea mâinilor preoţilor...» (Hirotonia). Aceste cuvinte sunt necesare ca să numim un act al Bisericii drept «Taina lui Dumnezeu» şi să vedem manifestarea marii Taine a lui Hristos.

PARTEA A VII-A

A Doua Venire a Domnului nostru Iisus Hristos şi viaţa viitoare

CUPRINS

INTRODUCERE/ **392**
CAP. I: CELE DOUA VENIRI ALE DOMNULUI/ **394**
În Vechiul Testament/ **394**
1. Cartea lui Isaia (**395**); 2. Cartea profetului Daniel (**397**): a) Prima vedenie (**397**), b) A doua vedenie (**398**); 3. Profetul Zaharia (**399**): a) Mesia umil şi pătimitor (**399**), b) Hristos proslăvit şi atotputernic (**399**).
În Noul Testament/ **399**

CAP. II: AŞTEPTAREA CELEI DE A DOUA VENIRI: PRIVEGHEREA/ **401**

CAP. III: SEMNELE PREMERGĂTOARE CELEI DE A DOUA VENIRI/ **403**
«Nu va rămâne aici piatră peste piatră..»/ **403**
«Vor veni mulţi în numele Meu care vor spune: Eu sunt Hristos»/ **404**
«Veţi auzi de războaie... foamete şi cutremure»/ **405**
«Vă vor da pe voi spre asuprire şi vă vor ucide...»/ **405**
«Înmulţirea fărădelegii...»/ **406**
«Această Evanghelie a Împărăţiei se va vesti în toată lumea»/ **407**

«Întregul Israel se va mântui...»/ **409**
«Mai întâi se va da pe față omul nelegiuirii, potrivnicul...»/ **410**

CAP. IV: SFÂRȘITUL LUMII ȘI FACEREA LUMII CELEI NOI/ **413**
I. Sfârșitul lumii/ **413**
În Vechiul Testament/ **413**
În Noul Testament/ **414**
II. Lumea cea nouă/ **415**

CAP. V: ÎNVIEREA MORȚILOR/ **417**
În Vechiul Testament/ **419**
În Noul Testament/ **422**

CAP. VI: TIMPUL LITURGIC/ **426**

CAP. VII: VIAȚA ÎN MOARTE/ **429**
Ce este moartea?/ **429**
Omul după moarte în Psalmi și Profeți/ **430**
Moartea celor drepți în Cartea Înțelepciunii/ **431**
Viața veșnică în Noul Testament/ **432**

CAP. VIII: JUDECATA/ **437**
Dreptatea lui Dumnezeu în această lume și în cealaltă/ **437**
Judecata lui Dumnezeu în Noul Testament/ **440**
Judecata cea de pe urmă/ **441**

CAP. IX: O ÎNCERCARE DE ESHATOLOGIE ORTODOXĂ/ **445**

CAP. X: RUGĂCIUNEA PENTRU MORȚI ȘI COMUNIUNEA SFINȚILOR/ **452**
Comuniunea sfinților/ **455**

CAP. XI: ADORMIREA MAICII DOMNULUI/ **459**
Icoana Adormirii Preasfintei Fecioare Maria/ **459**
Liturghia Adormirii Maicii Domnului/ **460**

CAP. XII: IERUSALIMUL CERESC/ **462**
În Vechiul Testament/ **464**
În Noul Testament/ **468**
În textele liturgice/ **470**

INTRODUCERE

«Şi iarăşi va să vină cu slavă, să judece viii şi morţii, a Cărui Împărăţie nu va avea sfârşit», proclamăm noi atunci când rostim solemn Crezul: Cea de a doua Venire a Domnului nostru Iisus Hristos – Întoarcerea Sa în slavă la sfârşitul lumii – şi instaurarea împărăţiei Sale, aceasta e tema celei de a şaptea şi ultimei părţi a Catehismului nostru.

Atunci când omul se gîndeşte la sfârşitul veacurilor, el include, de bună seamă, în această taină, grija de propriul său destin, şi problema devenirii sale constituie întrebarea fundamentală: «Ce se va întîmpla cu mine atunci când voi muri?» Tot omul se crede centrul lumii dar pentru Revelaţia biblică şi, prin urmare, pentru Tradiţia Bisericii sau Tradiţia apostolică[1], centrul lumii nu este «eul», ci Acela care a zis: «Eu sunt Alfa şi Omega, începutul şi sfârşitul». Întrebarea căreia îi răspunde Biblia este deci: «Ce se va peterece atuni când Hristos va reveni?».

Biserica trăieşte în aşteptarea Întoarcerii Domnului Său: sfârşitul lumii este, deci, plinirea, «Ziua Domnului», «Cea de a doua Venire în Slavă», termeni care implică o lume cu totul nouă, despre care profeţii Vechiu-

[1] Tradiţia Apostolică sau Sfânta Tradiţie este Cuvântul lui Dumnezeu pus în inima Apostolilor de Duhul Sfânt şi transmis tot de Duhul Sfânt conştiinţei Bisericii, astfel încât acest Cuvânt lucrează în Biserică. El se exprimă printr-un stil de viaţă, gesturi, scrieri, mod de a gândi, de a se ruga şi de a acţiona caracteristic Trupului lui Hristos, al lui Hristos Care este Acelaşi când vorbeşte în Sfintele Scripturi şi când lucrează în Biserica Sa.

lui Testament şi autorii Celui Nou ne-au vorbit într-un limbaj adeseori simbolic, aflat uneori la limita a ceea ce cuvântul omenesc este capabil să exprime : multe teme se întretaie-expresii ale diverselor tradiţii şi revelaţii care se suprapun fără să se excludă, rezultând din aceasta o viziune globală grandioasă, dar greu de descifrat, cum ar fi desenul unei tapiserii ale cărei numeroase fire întreţesute ar forma fiecare o figură originală. Creştinii, însă, citesc Scripturile ca pelerinii Emaus-ului, luminîndu-le cu Lumina cunoştinţei care vine din întîlnirea cu Domnul, iar atunci toate aceste teme se rânduiesc în jurul Întoarcerii Sale. Aşadar, în această perspectivă centrală, vom studia succesiv:

Cap. I: Cele două veniri ale Domnului.
Cap. II: Aşteptarea celei de a Doua Veniri: privegherea.
Cap. III: Semnele premergătoare celei de a Doua Veniri.
Cap. IV: Sfârşitul lumii şi facerea lumii celei noi.
Cap. V: Învierea morţilor.
Cap. VI: Timpul liturgic.
Cap. VII: Viaţa în moarte.
Cap. VIII: Judecata.
Cap. IX: Un eseu despre eshatologia ortodoxă.
Cap. X: Rugăciunea pentru morţi şi comuniunea Sfinţilor.
Cap. XI: Adormirea Maicii Domnului.
Cap. XII : Ierusalimul ceresc.

CAPITOLUL I

CELE DOUĂ VENIRI ALE DOMNULUI

A) ÎN VECHIUL TESTAMENT

Am putea avea impresia, citind anumite pasaje din Vechiul Testament, îndeosebi Cartea lui Isaia, că e vorba de o singură Venire a lui Mesia, Care ar inaugura deîndată o eră a păcii, a dreptății, a slavei și a fericirii: «O mlădiță va ieși din tulpina lui Iesei (tatăl lui David)... Ci va judeca pe cei săraci întru dreptate... cu suflarea buzelor Lui va omorî pe cel fără de lege... lupul va locui laolaltă cu mielul... în vizuina șarpelui otrăvitor copilul abia înțărcat își va întinde mâna. Nu va fi nici o nenorocire și nici un prăpăd în tot muntele Meu cel Sfânt! Că tot pământul este plin de cunoștința și de temerea lui Dumnezeu... Și în vremea aceea, Mlădița cea din rădăcina lui Iesei... și sălașul Ei va fi plin de slavă» (Isaia 11, 1-10). Mai departe:

«Și Domnul Savaot va pregăti în muntele acesta pentru toate popoarele un ospăț (...) El va înlătura moartea pe vecie! Și Domnul Dumnezeu va șterge lacrimile de pe toate fețele și rușinea poporului Său o va îndepărta de pe pământ. Și se va zice, în ziua aceea: Iată Domnul, în Care am nădăjduit, să ne bucurăm și să ne veselim de mântuirea Lui (Isaia 25, 6-9).

Copilul: Mesia a venit acum două mii de ani și, cu toatea acestea, suntem departe de a vedea că lupul se joacă cu

mielul, că moartea a dispărut, vedem oameni răi şi puternici că oprimă pe cei slabi, că violenţa se dezlănţuie şi că morţii umplu cimitirele...

Bătrânul: Da, din nefericire, este adevărat, vai! Aşteaptă, însă, puţin ! Tu ştii că noi citim întotdeauna în Biblie Vechiul Testament în lumina a ceea ce ne-a descoperit Hristos. O astfel de citire a Cărţii lui Isaia, dar şi a unor pasaje asemănătoare din cărţile lui Daniel, Zaharia sau Maleahi, ne lasă să întrezărim că în frazele pe care tocmai le-am citit, în această viziune globală a erei mesianice, e un fel de telescopie în doua planuri succesive: atunci când se văd de foarte departe doi munţi, situaţi în realitate la o mare depărtare unul de celălalt, ei apar amândoi pe acelaşi plan; dacă ne apropiem, observăm în momentul în care suntem lângă cel dintâi, că al doilea este încă departe, în spatele lui. Tot astfel, la profeţi se pot deosebi două aspecte, doar în aparenţă contradictorii, ale venirii lui Mesia; această contradicţie dispare dacă le considerăm ca raportându-se la două veniri succesive ale Aceluiaşi Mesia.

Noi nu mai citim textele Vechiului Testament cu «vălul» pe care îl aveau încă pe inima lor cei care îl citeau fără să fi recunoscut în Iisus pe Mesia. În Hristos acest văl dispare. Numai prin convertirea la Domnul, vălul cade (2 Corinteni 3, 14-16).

1. Cartea lui Isaia

a) Pe de o parte, cartea lui Isaia îl descrie pe Mesia ca pe un Rob pătimitor, batjocorit, umilit: «Precum mulţi s-au spăimântat de El – aşa de schimonosită îi era înfăţişarea Lui, şi chipul Lui atât de fără de asemănare cu oamenii – El fusese străpuns pentru păcatele noastre şi zdrobit pentru fărădelegile noastre... prin suferinţele Lui, Dreptul, Sluga Mea, va îndrepta pe mulţi, şi fărădelegile lor le va lua asupra Sa. Cu cei făcători de rele a fost numărat. Că El a purtat fărădelegile multora şi pentru cei păcătoşi Si-a dat viaţa» (Isaia 52, 14; 53, 12).

b) Pe de altă parte, aceeaşi carte a lui Isaia îl descrie pe Mesia venind cu slavă, Slava lui Dumnezeu Însuşi. E vorba de un pasaj (Isaia 35, 1-10) la care chiar Iisus face aluzie atunci când ucenicii lui Ioan Botezătorul, aflat în închisoare, îl întreabă dacă El este cu adevărat «Cel ce trebuie să vină» (Matei 11, 2-6), text pe care Biserica îl citeşte în ziua Bobotezei, în momentul binecuvântării apelor: «Veseleşte-te pustiu însetat, să se bucure pustiul; ca şi crinul să înflorească. Şi va înflori şi se va bucura pustiul Iordanului şi mărirea Libanului se va da Lui şi cinstea Carmelului; şi poporul meu va vedea slava Domnului, strălucirea Dumnezeului nostru... Ziceţi celor slabi la inimă şi la cuget: întăriţi-vă şi nu vă temeţi. Iată Dumnezeul nostru!... El va veni şi ne va mîntui. Atunci se vor deschide ochii celor orbi... Atunci va sări şchiopul ca cerbul[2]... izvoarele de apă vor curge în pustiu şi pâraie în pământ însetat...» (Isaia 35, 1-10).

Copilul: Într-adevăr, aceste două pasaje redau despre Mesia două imagini cu totul contradictorii...

Bătrânul: Ele nu sunt contradictorii, dacă aplicăm primul dintre aceste texte celei dintâi veniri a lui Mesia, Care anunţă Împărăţia lui Dumnezeu unei lumi duşmănoase: «în lume era... dar lumea nu L-a cunoscut. Întru ale Sale a venit, şi ai Săi nu L-au primit... Şi lumina luminează în întuneric şi întunericul nu a cuprins-o» (Ioan 1, 5-11). Cel de al doilea text se referă la cea de a doua Venire pe care Domnul Iisus o anunţă El Însuşi, atunci când va spune că va reveni în slavă. Era mesianică inaugurată prin Întrupare are nevoie pentru a se împlini de conlucrarea oamenilor: Aceasta se numeşte sinergie. Oamenii, unindu-se printr-o credinţă lucrătoare cu Mântuitorul răstignit şi înviat, vor pregăti această a

---

[2] Vindecările minunate pe care Domnul Iisus le-a săvârşit în cursul celei dintâi Veniri, sunt tot atâtea semne premergătoare ale slavei pe care El o va arăta atunci când va veni la sfîrşitul veacurilor.

Doua Venire, biruința definitivă a dreptății și a vieții asupra răului și a morții: lupul și mielul vor fi atunci în armonie...

2. Cartea Profetului Daniel

Această Carte ne face să întrevedem cele două Veniri ale lui Mesia.

a) *Într-o primă vedenie*, un vis alegoric al regelui Nabucodonosor[3] interpretat de prooroc, aflăm imaginea stranie a pietrei care se mărește și se întinde. Era o statuie imensă, strălucitoare și de o înfățișare îngrozitoare; capul său era din aur fin, pieptul și brațele din argint, pântecele din bronz, gambele din fier, picioarele în parte din fier și în parte din lut. Dintr-o dată, fără s-o fi atins vreo mână, o piatră se desprinse, lovi statuia la picioare și o sfărâmă: fier, bronz, argint, aur se împrăștiară fără să lase urme. Piatra deveni un munte mare, care cuprinse întreg pământul (Daniel 2, 31-36).

Daniel, interpretând visul, vede în cele patru elemente care compuneau statuia, succesiunea a patru mari regate. Ultimul regat, acela simbolizat de picioare, e un regat dezbinat, având în el putere și slăbiciune. Piatra e și ea un regat, dar spre deosebire de celelalte, acest regat este ridicat de Dumnezeu din cer. Daniel precizează: «Acest Regat nu va fi nimicit niciodată; el nu va fi trecut la alt popor; el va nimici toate celelalte regate și singur el va rămâne în veci» (Daniel 2, 44).

Această piatră simplă care se desprinde fără să fi fost atinsă de mână omenească, dar care face țăndări imensa statuie, să remarcăm în treacăt aspectul pertur-

---

[3] Nabucodonosor a fost rege al Babilonului (604-562 î. Hr.), cucerește Ierusalimul în anul 587 și-i duce pe evrei în robie, unde vor rămâne pînă în anul 538, când Cyrus, cuceritorul persan, le va îngădui să se întoarcă la Ierusalim.

bator, ca să nu spunem subversiv, al Împărăţiei lui Dumnezeu care loveşte în puterile acestei lumi, cuprinde în chip progresiv întreg pământul, nimicind unul după altul, toate regatele pământeşti: anticipare a procesului istoric declanşat prin venirea lui Mesia. Noi citim acest pasaj în Ajunul Crăciunului deorece Biserica vede în el vestirea primei Veniri a lui Mesia, inaugurând Împărăţia Sa în această lume: «Fecioară, munte netăiat, o Piatră pe care nici o mână n-a desprins-o, s-a desprins din tine, aceasta este Piatra cea din capul unghiului, Hristos, care reuneşte firile despărţite...» (Oda 9, glasul IV, Utrenia Crăciunului). Acest imn ne ajută să descoperim într-o singură frază că muntele lui Daniel prefigurează pe Maica Domnului. Piatra este imaginea lui Hristos, născut din Fecioară, fără intervenţia unui tată trupesc. Această piatră este de asemenea piatra din capul unghiului din Psalmul 117, 22, pe care n-au luat-o în seamă ziditorii şi pe care se sprijină întreg edificiul. Ea este încă şi piatra preţioasă descoperită lui Isaia ca, fundamentală, pe care Sfântul Petru, în prima sa Epistolă (1 Petru 2, 4-7), recunoscând în ea pe Hristos, o numeşte «Piatra vie».

b) *Cea de a doua vedenie*. În capitolul 7 al aceleiaşi Cărţi a lui Daniel, proorocul scrie: «Privit-am în vedenia de noapte şi iată pe norii cerului venea cineva ca Fiul Omului şi El a înaintat până la Cel Vechi de zile şi a fost dus în faţa Lui. Şi Lui i S-a dat stăpânirea, slava şi împărăţia, şi toate popoarele, neamurile şi limbile îi slujeau Lui. Stăpânirea Lui este veşnică[4], stăpânire care nu va trece, iar împărăţia Lui nu va fi nimicită niciodată» (Daniel 7, 13-14). Este evident că e vorba de aceeaşi împărăţie dar împăratul apare «venind pe norii cerului» şi se prezintă în faţa tronului Tatălui Ceresc (Cel Vechi

[4] Verset citat de arhanghelul Gavriil la Bunavestire în faţa Fecioarei Maria şi reluat în Simbolul credinţei (Crez): «A Cărui împărăţie nu va avea sfârşit».

de zile). Hristos Însuşi îşi va aplica această profeţie spre a anunţa reîntoarcerea Sa în Slavă (Matei 24, 30) şi o va cita înaintea lui Caiafa (Matei 26, 64), provocând astfel, condamnarea Sa la moarte pe motiv de blasfemie.

3. Profetul Zaharia

El Îl descrie pe Mesia când umil şi pătimitor, când atotputernic şi plin de slavă.

a) *Umil şi pătimitor*: «Iată împăratul tău vine la tine smerit şi călare pe asin, pe mânzul asinei» (9, 9). Sfântul Evanghelist Ioan (12, 16) ne spune că ucenicii lui Iisus după Învierea Sa «şi-au adus aminte că acestea erau scrise pentru El şi că acestea I le-au făcut Lui», în Duminica Floriilor, atunci când El Şi-a făcut intrarea în Ierusalim. Profetul Zaharia scrie în cartea sa în cap. 12, 10-12: «Ei îşi vor ţinti privirile înspre Mine, pe Care ei L-au străpuns şi vor face plângere asupra Lui, cum se face pentru un fiu unul născut şi-L vor jeli ca pe cel Întâi născut. În ziua aceea, va fi plângere mare în Ierusalim, şi ţara se va jelui...»

b) Dimpotrivă, în cap. 14, Zaharia ne descrie pe *Hristos proslăvit şi atotputernic*: «În vremea aceea se vor sprijini picioarele Lui pe Muntele Măslinilor, care este în faţa Ierusalimului, la răsărit; iar Muntele Măslinilor se va crăpa în două...Atunci va veni Domnul Dumnezeul meu şi toţi sfinţii împreună cu El... nu va fi nici zi, nici noapte... Şi va fi Domnul Împărat peste tot pământul; în vremea aceea va fi Domnul unul singur şi tot aşa şi numele Său unul singur...»

B) ÎN NOUL TESTAMENT

De la Prima Sa Venire Mesia, profeţeşte cea de a Doua Venire a Sa: «...Şi vor vedea pe Fiul Omului venind

pe norii cerului, cu putere şi cu slavă multă. Şi va trimite pe îngerii Săi, cu sunet mare de trâmbiţă şi vor aduna pe cei aleşi ai Lui din cele patru vânturi, de la marginile cerurilor până la celelalte margini» (Matei 24, 30-31; Marcu 13, 26-27; Luca 21, 27).

Sfântul Apostol Pavel, în prima dintre toate epistolele sale, le scria din Corint credincioşilor din Tesalonic, în anul 51, amintindu-ne această făgăduinţă a Domnului: «Iată, aceasta vă spunem, după cuvântul Domnului, că noi cei vii, care vom fi rămas până la venirea Domnului, nu vom lua înaintea celor adormiţi. Pentru că însuşi Domnul, întru poruncă, la glasul arhanghelului şi întru trâmbiţa lui Dumnezeu, Se va pogorî din cer, şi cei morţi întru Hristos vor învia întâi» (1 Tesaloniceni 4, 15-16). «Căci precum fulgerul iese de la răsărit şi se arată până la apus, aşa va fi şi venirea Fiului Omului» (Matei 24, 27).

În legătură cu momentul venirii, nimeni nu cunoaşte nici ziua, nici ora, nici chiar îngerii din cer nici chiar Fiul Omului, ci numai Tatăl (Matei 24, 36). De aceea Iisus ne spune: «Privegheaţi», şi, folosind o imagine puternică: «Ziua Domnului va veni ca un hoţ în timpul nopţii: privegheaţi că nu ştiţi în care zi vine Domnul nostru» (Matei 24, 42-44; 2 Petru 3, 10).

CAPITOLUL II

AŞTEPTAREA CELEI DE-A DOUA VENIRI: PRIVEGHEREA

Iisus învaţă că atitudinea fundamentală a celui credincios este privegherea. Privegherea înseamnă a fi pregătit pentru Împărăţie, gata pentru a-L primi pe Domnul. În parabola celor zece fecioare, despre care am vorbit, în legătură cu Biserica ca Mireasă a lui Hristos[5], fecioarele înţelepte «priveghează», fiind în trezvie şi atente să nu se termine untdelemnul în candelele lor, adică lucrarea Sfântului Duh în inimile lor. Iisus ne-a mai lăsat şi o altă pildă semnificativă, cea a slugii credincioase pe care stăpânul său o găseşte trează, atunci când soseşte la o oră neaşteptată. Biserica a reluat în cântările solemne ale Utreniilor din zilele de Luni, Marţi şi Miercuri din Săptămâna Patimilor, temele acestor parabole. În aceste cântări, sufletul fiecărui credincios caută să se identifice cu fecioarele înţelepte şi cu sluga trează.

Această stare de «veghe» este, deci, mai mult decât ceea ce desemnăm în mod obişnuit prin acest cuvânt, în opoziţie cu starea de somn obişnuit. Această «veghe» pe care ne-o cere Iisus se înrudeşte cu aceea a santinelei, atentă la cele mai neînsemnate semne care ar arăta prezenţa duşmanului. Ea este condiţia luptei «duhovniceşti» şi se opune, aşadar, somnului spiritual în care omul se lasă antrenat de evenimente, într-o viaţă

[5] A se vedea Partea a VI-a.

autumatizată ce se desfăşoară ca într-un vis. Într-o astfel de stare de absenţă, de «somnambulism», împărăţia nu creşte în noi; astfel, adresându-se credincioşilor din Efes, Apostolul Pavel, interpretând pe Isaia (26, 19), spune: «Deşteaptă-te, cel ce dormi şi te scoală din morţi şi te va lumina Hristos» (5, 14).

Sfântul Pavel ne îndeamnă «Rugaţi-vă neîncetat» (1 Tesaloniceni 5, 17). Este un mod de a răspunde îndemnului Domnului: «Privegheaţi !». O tradiţie duhovnicească ortodoxă leagă privegherea de rugăciunea neîncetată. Această tradiţie este ilustrată în *Povestirile unui Pelerin rus*, în care un ţăran simplu, ajuns hoinar, îşi pune o singură întrebare, în care se concentrează întreaga noimă a vieţii sale: Ce înseamnă: «Rugaţi-vă neîncetat»? Tot insistând cu încăpăţânare, pelerinul află răspunsul în învăţătura despre rugăciunea neîncetată care curge, nu de pe buze, ci din inimă, în repetare neobosită a numelui lui Iisus. Aceasta este «rugăciunea inimii» sau «rugăciunea lui Iisus», care poate lua această formă: «Doamne Iisuse Hristoase, milueşte-mă pe mine, păcătosul».

Atunci când membrii Bisericii trăiesc în iubire reciprocă, în iertare, în împăcare şi în smerenie, ei se comportă ca «fii ai luminii» (Ioan 12, 36). Ei nu se mulţumesc să arate că noaptea e pe sfârşite şi Ziua Domnului este aproape (Romani 13, 12), ci ei se grăbesc şi anticipează venirea acestei Zile (2 Petru 3, 12), manifestându-şi vigilenţa lor.

CAPITOLUL III

SEMNELE PREMERGĂTOARE CELEI DE A DOUA VENIRI

Îndemnați de Domnul să se pregătească pentru reîntoarcerea Sa, ucenicii îi cer cu insistență lămuriri : «Spune nouă când vor fi acestea şi care este semnul venirii Tale şi al sfârşitului veacului?» (Matei 24, 4; Marcu 13, 4 şi Luca 21, 7). Refuzând să le indice o dată, Domnul nostru Iisus Hristos le destăinuie totuşi semnele premergătoare, care pe măsură ce se produc, confirmă Cuvântul Său, reînsufleţesc credinţa noastră, ne reamintesc iminenţa permanentă a Venirii Mirelui, a Acestui Mire Care întârzie să vină, dar care totuşi va veni când te aştepţi cel mai puţin. Vom enumera aceste semne în ordinea Evangheliei de la Matei. Unele dintre aceste semne ne-au fost date în cursul istoriei, altele sunt încă de aşteptat. Nu se poate vorbi, aşadar, de o ordine cronologică.

a) «Nu va rămâne aici piatră peste piatră..»

În faţa frumuseţii impresionante a Templului din Ierusalim, de curând reconstruit de către regele Irod[6], şi ca răspuns la admiraţia ucenicilor – «Învăţătorule, priveşte ce pietre frumoase şi ce clădiri măreţe!» (Marcu 13, 1) – Domnul pomeneşte sfârşitul lumii şi cea de a doua Venire a Sa: distrugerea Templului şi a cetăţii

[6] Lucrările, începute în jurul anului 19 î.Hr., duraseră 46 de ani, vezi Ioan 2, 20.

Ierusalimului va constitui primul semn premergător al sfârşitului: «Vedeţi toate acestea? Adevărat grăiesc vouă. Nu va rămâne aici piatră pe piatră care să nu se risipească» (Matei 24, 2). Şi de asemenea: «Iar când veţi vedea Ierusalimul înconjurat de oşti, atunci să ştiţi că s-a apropiat pustiirea lui. Atunci cei din Iudeea să fugă la munţi şi cei din mijlocul lui să iasă din el şi cei de prin ţarini să nu intre în el. Căci acestea sunt zilele răzbunării, ca să se împlinească toate cele scrise. Dar vai acelora ce vor avea în pântece şi celor care vor alăpta în acele zile! Căci va fi în ţară mare strâmtoare şi mânie împotriva acestui popor. Şi vor cădea de ascuţişul săbiei şi vor fi duşi robi la toate neamurile şi Ierusalimul va fi călcat în picioare de neamuri, până ce se vor împlini vremile neamurilor» (Luca 21, 20-24).

Această profeţie avea să se împlinească patruzeci de ani mai târziu, atunci când în august-septembrie anul 70, împăratul roman Titus a asediat Ierusalimul şi a incendiat Templul. Locuitorii au fost omorâţi, vânduţi sau condamnaţi la munci forţate. Ucenicii lui Iisus, aducându-şi atunci aminte de cuvintele Domnului, au văzut în aceasta primele semne premergătoare ale Venirii Sale întru slavă: distrugerea Ierusalimului rămîne simbolul sfârşitului lumii, de aceea ne simţim implicaţi în evenimentele care se desfăşoară în Ţara Sfântă: «Mamă! va zice Sionului tot omul, căci fiecare s-a născut în el» (Psalmul 86, 4).

b) «Vor veni mulţi în numele meu care vor spune: eu sunt Hristos»

«Luaţi aminte să nu vă amăgească cineva. Căci mulţi vor veni în numele Meu zicând: Eu sunt Hristos, şi pe mulţi îi vor amăgi» (Matei 24, 5; Marcu 13, 6; Luca 21, 8). Istoria a cunoscut deja falşi hristoşi şi va mai cunoaşte şi alţii. Numai trăind în Biserică ne vom feri de

a cădea sub puterea lor seducătoare, iluzorie.

c) «Veţi auzi de războaie... foamete şi cutremure»

«Şi veţi auzi de războaie şi de zvonuri de războaie; luaţi seama, nu vă speriaţi, căci trebuie să fie toate, dar încă nu este sfârşitul. Căci se va ridica om peste om şi împărăţie peste împărăţie şi va fi foamete şi ciumă şi cutremur mare pe alocuri, dar toate acestea sunt începutul durerilor» (Matei 24, 6-8; Marcu 13, 7-8; Luca 21, 8-11).

d) «Vă vor da pe voi spre asuprire şi vă vor ucide...»

«Atunci vă vor da pe voi la asuprire şi vă vor ucide şi veţi fi urâţi de toate neamurile din pricina numelui Meu. Atunci mulţi se vor sminti şi se vor vinde unii pe alţii; şi se vor urî unii pe alţii» (Matei 24, 9-10)... «Luaţi seama la voi înşivă. Că vă vor da în adunări şi veţi fi bătuţi în sinagogi şi veţi sta înaintea conducătorilor şi a regilor, pentru Mine, spre mărturie lor» (Marcu 13, 9)... «Puneţi deci în inimile voastre să nu gândiţi de mai înainte ce veţi răspunde; căci Eu vă voi da gură şi înţelepciune, căreia nu-i vor putea sta împotrivă nici să-i răspundă toţi potrivnicii voştri. Şi veţi fi daţi şi de părinţi şi de fraţi şi de rudenii şi de prieteni şi pe unii dintre voi vă vor ucide, şi veţi fi urâţi de toţi, pentru numele Meu. Şi păr din capul vostru nu va pieri. Prin răbdarea voastră vă veţi mântui sufletele voastre» (Luca 21, 4-19). Aceste cuvinte, care se leagă cu cele ale Fericirilor: «Fericiţi veţi fi când vor ocărî şi vor lepăda numele vostru... Bucuraţi-vă că, iată, plata voastră multă este în ceruri...» (Luca 6, 22-23), au dat martirilor primelor trei veacuri ale erei creştine, curajul să reziste la prigoniri şi să ude Biserica cu sângele lor preascump, până la convertirea imperiului roman, în întregimea lui. Apoi, prigonirile au apărut în ţările în care propovăduiau misionari, iar în zilele noastre prigonirile izbucnesc cu o intensitate nouă, în numeroase

țări, mult timp socotite ca fiind creștine. Astfel, Biserica trebuie să se pregătească să înfrunte neopăgânismul contemporan, monstru rece, îngrozitor prin eficacitatea tehnicilor și științei lui puse în slujba setei de putere și de huzur.

e) «Înmulțirea fărădelegii...»

Un optimist naiv își închipuie că oamenii devin mai buni, cu fiecare generație, ca și cum progresul moral ar merge în pas cu progresul științelor.

Domnul, dimpotrivă, ne avertizează că înainte de Venirea Sa întru slavă, «din pricina înmulțirii fărădelegilor[7], iubirea multora se va răci» (Matei 24, 12)... «Căci va fi atunci strâmtorare mare, cum n-a fost de la începutul lumii până acum și nici nu va mai fi. Și de nu s-ar fi scurtat acele zile, n-ar mai scăpa nici un trup; dar, pentru cei aleși se vor scurta acele zile» (Matei 24, 21-22). Chiar Domnul Iisus pune întrebarea: «Fiul Omului, când va veni, va găsi oare credință pe pământ?» (Luca 18, 8).

Sfântul Pavel, scriindu-i lui Timotei reia această vestire a încercărilor viitoare: «Și aceasta să știi că, în zilele din urmă, vor veni vremuri grele, că vor fi oameni iubitori de sine, iubitori de argint, lăudăroși, trufași, neascultători de părinți, nemulțumitori, fără smerenie, fără cucernicie, lipsiți de dragoste, neînduplecați, clevetitori, neînfrânați, cruzi, neiubitori de bine, vânzători, necuviincioși, îngâmfați, iubitori de desfătări mai mult decât iubitori de Dumnezeu, având înfățișarea adevăratei credințe, dar tăgăduind puterea ei. Depărtează-te și de aceștia» (2 Timotei 3, 1-5).

Astfel, asistăm la dezlănțuirea orgoliului, necredinței, la o creștere a delicvenței și a criminalității, la

---

[7] Inechitate, fărădelege = conduită potrivnică Legii lui Dumnezeu, echității și dreptății.

crime colective comise de state, la folosirea sistematică, monstruoasă, satanică a torturii de către guverne aparţinând unor orientări politice dintre cele mai diverse. Să nu ne lăsăm nici intimidaţi, nici descurajaţi; dimpotrivă, să rezistăm cu atât mai mult curaj şi tenacitate, cu cât Domnul ne-a pregătit să înfruntăm aceste încercări, vestindu-ni-le, îngăduindu-ne astfel să le discernem ca un semn al iminentei Sale întoarceri: cu cât mai mult se manifestă cel rău, cu atât mai mult trebuie să rămânem credincioşi: «Cel ce va răbda până la sfârşit, acela se va mântui» (Matei 24, 13).

f) «Această Evanghelie a Împărăţiei se va vesti în toată lumea»

«Şi se va propovădui această Evanghelie (în greacă *evangelion*) a Împărăţiei în toată lumea spre mărturie la toate neamurile şi atunci va veni sfârşitul» (Matei 24, 14).

Nu numai pentru a rodi în inima celor ce au auzit-o, aduce Domnul Evanghelia, ci şi spre a fi vestită tuturor neamurilor înainte de întoarcerea Sa. Acesta e motivul pentru care Domnul a trimis câte doi dintre ucenicii Săi înaintea Sa, în toate oraşele şi în toate locurile unde El Însuşi avea să meargă, spunându-le :

«Secerişul este mult, dar lucrătorii sunt puţini; rugaţi, deci, pe Domnul secerişului să scoată lucrători la secerişul Său. Mergeţi: iată, Eu vă trimit ca pe nişte miei în mijlocul lupilor. Nu purtaţi pungă, nici traistă, nici încălţăminte; şi nimănui să nu daţi bineţe pe cale. Iar în orice casă veţi intra, întâi ziceţi: Pace casei acesteia. Şi de va fi acolo un fiu al păcii, pacea voastră se va odihni peste el, iar de nu, se va întoarce la voi. Şi în această casă rămâneţi, mâncând şi bând cele ce vă vor da, căci vrednic este lucrătorul de plata sa. Nu vă mutaţi din casă în casă. Şi în orice cetate veţi intra şi vă vor primi, mâncaţi

cele ce vă vor pune înainte. Şi vindecaţi pe bolnavii din casă şi ziceţi-le: S-a apropiat Împărăţia lui Dumnezeu» (Luca 10, 1-9).

Era în vremea când Iisus Însuşi predica printre iu-dei, căci se cuvenea ca împărăţia să fie vestită mai întâi lui Israel. Iisus îi trimite, aşadar, pe ucenici în Iudeea şi în Galileea, înaintea Lui. El îi trimite cu mâinile goale ca pe nişte nevinovaţi, fără apărare; nişte nebuni după Dumnezeu, care nu au nimic decât Cuvântul roditor spre a-l răspândi în vederea unui seceriş viitor.

Totuşi, ajuns la capătul propovăduirii Sale, atunci când aproape totul este împlinit şi când Crucea avea să se înalţe îndată, înaintea ultimei Sale privegheri pe Muntele Măslinilor, Iisus spune ucenicilor: «Când v-am trimis fără pungă şi fără traistă şi fără încălţăminte, aţi avut lipsă de ceva? Iar ei au zis: De nimic. Iar El le-a zis: Acum însă cel care are pungă să o ia, tot aşa şi traista, şi cel care nu are sabie să-şi vândă haina şi să-şi cumpere. Căci vă spun că trebuie să se împlinească cu Mine Scriptura aceasta: Şi cu cei fără de lege s-a socotit» (Luca 22, 35-37).

De ce această schimbare, de ce această bruscă punere în gardă a ucenicilor contra ostilităţilor ce aveau să le întâmpine? Cu toate că Iisus nu o spune explicit, este vorba de o propovăduire extinsă la toate neamurile pământului, potrivit Scripturilor. Evaghelia a fost vestită poporului iudeu, dar acesta în totalitatea lui, nu L-a înţeles. În Prologul lui Ioan citim: «Cuvântul era Lumina cea adevărată Care, venind în lume, luminează tot omul. În lume era şi lumea prin El s-a făcut, dar lumea nu L-a cunoscut. Întru ale Sale a venit şi ai Săi nu L-au primit» (Ioan 1, 9-11). Crucea este urmarea acestui refuz: va trebui ca Iisus să fie «înălţat de pe pământ» pe lemn pentru ca El «să-i atragă pe toţi la Sine» (Ioan 12, 32). Atunci, îndată după Învierea Sa, El poate spune ucenicilor Săi:

«Îmi veţi fi Mie martori în Ierusalim şi în toată Iudeea şi în Samaria şi până la marginile pământului» (Faptele Apostolilor 1, 8). «Drept aceea, mergând învăţaţi toate neamurile, botezîndu-le în numele Tatălui şi al Fiului şi al Sfântului Duh, învăţându-le să păzească toate câte v-am poruncit vouă. Şi iată, Eu sunt cu voi în toate zilele, până la sfârşitul veacului» (Matei 28, 19-20). Totuşi, Iisus ştie că, dacă «ai Săi», adică poporul pregătit de Dumnezeu să-L primească, s-au împotrivit Cuvântului Său, cu atât mai mult lumea se va împotrivi Evangheliei. El previne pe ucenicii Săi că evanghelizarea va fi o luptă aspră: «Împărăţia cerurilor se ia prin stăruinţă şi cei care se silesc pun mâna pe ea» (Matei 11, 12).

După douăzeci de veacuri de evanghelizare, Vestea cea Bună a ajuns cu adevărat până la capătul pământului, dar lumea continuă să se împotrivească. Nu numai lumea exterioară, ci şi lumea interioară, lumea noastră, astfel, numai cei ce se silesc şi înfruntă lupte pentru Cruce, prin moartea egoismului şi a omului cel vechi, vor putea să cucerească Împărăţia lui Dumnezeu. Crucea Mântuitorului se înalţă între cele Două Veniri ale Sale şi rămâne semnul permanent al luptei împotriva răului, luptă la care ucenicii Celui Răstignit şi Înviat sunt chemaţi să se alăture spre a grăbi Ziua întoarcerii şi a biruinţei Sale.

g) «Întregul Israel se va mântui...»

«Ierusalimul va fi călcat în picioare de neamuri, până ce se vor împlini vremurile neamurilor» (cei care nu sunt evrei) (Luca 21, 24), ceea ce lasă să se întrevadă o întoarcere a lui Israel la Împărăţie. Acest cuvânt al Domnului este lămurit de către Apostolul Pavel în Epistola către Romani: «Pentru că nu voiesc, fraţilor, ca voi să nu ştiţi taina aceasta..., că împietrirea s-a făcut lui Israel în parte, până ce va intra tot numărul păgânilor. Şi astfel,

întregul Israel se va mântui, precum este scris: Din Sion va veni Izbăvitorul» (Romani 11, 25-29).

Atunci când Evanghelia va fi vestită lumii întregi, iar în zilele noastre, putem avea impresia că acest lucru aproape că s-a împlinit, cel puțin într-un plan orizontal și geografic, «vremea neamurilor» va trece și Sfântul Pavel ne lasă atunci să întrezărim «primirea evreilor» în Biserică: «Și astfel întregul Israel se va mântui», precum este scris: «Din Sion va veni Izbăvitorul» (Romani 11, 26).

h) «Mai întâi se va da pe față omul nelegiuirii... potrivnicul...»

Ultimul semn care va precede sfârșitul lumii, Antihristul, va constitui apogeul, punctul culminant al acestei înmulțiri a fărădelegilor, a nelegiuirii despre care am vorbit.

Dacă Iisus n-a întrebuințat cuvântul Antihrist, El a făcut aluzie la el, reamintind proorocia lui Daniel: «Deci, când veți vedea urâciunea pustiirii ce s-a zis prin Daniel proorocul, stând în locul cel sfânt... atunci cei din Iudeea să fugă la munți» (Matei 24, 15-16). Sfântul Pavel precizează și el în cea dintâi Epistolă către Timotei: «Duhul Sfânt vorbește lămurit că, în vremea de apoi, unii se vor depărta de la credință luând aminte la duhurile cele înșelătoare și la învățăturile celor care întru fărădelege grăiesc minciuni și care sunt înfierați în cugetele lor...» (1 Timotei 4, 1-2), dar mai ales în cea de a doua Epistolă către Tesaloniceni: «În privința venirii Domnului nostru Iisus Hristos și a adunării noastre împreună cu El, vă rugăm, fraților, să nu vă clătinați degrabă în mintea voastră, nici să va spăimântați, nici de duh proorocesc, nici de vorbă, nici de vreo scrisoare ca pornită de la noi, cum că ziua Domnului a sosit. Să nu vă amețească nimeni cu nici un chip, că ziua Domnului nu va sosi până ce

mai întâi nu va veni lepădarea de credință (apostazia)[8] și nu se va da pe față omul nelegiuirii, fiul pierzării, Potrivnicul, înălțându-se mai presus de tot ce se numește Dumnezeu sau e făcut pentru închinare, așa încât să se așeze el în Biserica lui Dumnezeu și pe sine să se dea drept Dumnezeu... Atunci se va arăta cel fără de lege, pe care Domnul Iisus îl va ucide cu suflarea gurii Sale și îl va nimici cu strălucirea venirii Sale. Iar venirea aceluia va fi prin lucrarea lui satan, însoțită de tot felul de puteri și de semne și de minuni mincinoase, și de amăgiri nelegiuite pentru fiii pierzării, fiindcă n-au primit iubirea adevărului, ca ei să se mântuiască» (2 Tesaloniceni 2, 1-10).

Acesta este Fiara care ne este descrisă în Apocalipsă: «...Și tot pământul minunat se uita după fiară... și s-a dat ei gură să grăiască semeții și hule... și si-a deschis gura sa spre hule asupra lui Dumnezeu... Și i s-a dat să facă război cu sfinții și să-i biruiască și i s-a dat ei stăpânire peste toată seminția și poporul și limba și neamul... Aici este răbdarea și credința sfinților» (Apocalipsa 13, 1-10).

Sfântul Ioan Evanghelistul, în cele două Epistole ale sale (1 Ioan 2, 18; 4, 3; 2 Ioan 7) îi dă «Pustiitorului» din Cartea lui Daniel, «Potrivnicul nelegiuit », despre care vorbește Sfântul Pavel, «Fiarei din Apocalipsă», numele de Antihrist: «Cine este mincinosul, dacă nu cel care tăgăduiește că Iisus este Hristos? Acesta este antihrist, care tăgăduiește pe Tatăl și pe Fiul» (1 Ioan 2, 22) (...) «Ați auzit că vine Antihrist, iar acum mulți Antihriști s-au arătat, de aici cunoaștem că este ceasul de pe urmă» (1 Ioan 2, 18) (...) «Și orice duh care nu mărturisește pe Iisus Hristos, nu este de la Dumnezeu, ci este duhul lui Antihrist, despre care ați auzit că vine

---

[8] *Apostazia* este un cuvânt grecesc care înseamnă despărțire, defecțiune, renegare.

şi acum este chiar în lume» (1 Ioan 4, 3) (...). «Pentru că mulţi amăgitori au ieşit în lume, care nu mărturisesc că Iisus Hristos a venit în trup. Acesta este Amăgitorul şi Antihristul» (2 Ioan 7).

Copilul: Aceste texte ale Sfântului Evanghelist Ioan ne dau mai degrabă impresia că antihrist a şi venit?

Bătrânul: Nu, Sfântul Evanghelist Ioan ne vorbeşte aici de slujitorii lui Antihrist, despre «amăgitori», de mulţimea chipurilor (Neron, Hitler..) care se manifestă ca Antihrist: aceştia au venit deja, alţii vor veni, dar el, omul nelegiuirii, Antihristul, trebuie să vină chiar înaintea Zilei Domnului.

Copilul: Aşadar, nu pe Hristos îl aşteptăm, ci mai întâi pe Satan?

Bătrânul: Nu-ţi fie teamă: «Domnul Iisus îl va ucide cu suflarea gurii Sale, şi-l va nimici cu strălucirea venirii Sale» (2 Tesaloniceni 2, 8). Fii treaz, nu te lăsa ispitit de cel Mincinos care va imita pe Hristos spre a ne înşela mai bine. Înarmează-te cu speranţă şi cu credinţă, pentru ca dezlănţuirea răului şi succesele de moment ale celor răi să nu te descurajeze. Însuşi Domnul spune: «Nu te teme turmă mică, pentru că Tatăl vostru a binevoit să vă dea vouă Împărăţia» (Luca 12, 32).

CAPITOLUL IV

SFÂRŞITUL LUMII ŞI FACEREA LUMII CELEI NOI

I. SFÂRŞITUL LUMII

Revelaţia biblică ne învaţă că această lume are un început, dar tot ea ne mai învaţă că lumea va avea un sfârşit[9]. Această descoperire străbate întreaga Biblie: «Eu sunt Alfa şi Omega, zice Domnul Dumnezeu, Cel Care este, Cel Care era şi Cel Care vine, Atotţiitorul» (Apocalipsa 1, 8).

A) În Vechiul Testament

Sfârşitul lumii apărea deja în Psalmul 101, 25-28: «Dintru început Tu, Doamne, pământul l-ai întemeiat şi lucrul mâinilor Tale sunt cerurile. Acelea vor pieri, iar Tu vei rămâne şi toţi ca o haină se vor învechi şi ca un veşmânt îl vei schimba şi se vor schimba. Dar Tu Acelaşi eşti şi anii Tăi nu se vor împuţina».

Aceeaşi ideie, exprimată aproape cu aceleaşi cuvinte, se regăseşte în Isaia: «Cerurile vor trece ca un fum şi pământul ca o haină se vor învechi, şi locuitorii vor muri ca muştele, mântuirea Mea va dăinui în veac şi în veac şi dreptatea Mea nu va avea sfârşit» (Isaia 51, 6).

---

[9] A se vedea Partea I şi Facere 1, 1; 2 Macabei 7, 28; Psalmul 32; 103; 18; a se vedea de asemenea şi Partea a VII-a.

Şi mai explicit încă: «Pământul se sfărâmă, pământul sare în bucăţi, se clatină pământul. Pământul se mişcă încoace şi încolo ca un om beţiv, se dă în sus şi în jos ca un scrânciob; păcatele apasă asupra lui, ca să nu se mai scoale... Luna va fi roşie, iar soarele va pierde din lumina lui, căci Domnul Savaot va fi Rege şi slava Lui va străluci înaintea bătrânilor în muntele Sionului şi în Ierusalim!» (Isaia 24, 19-23). Un pic mai departe: «Toată oştirea cerului se va topi, cerurile se vor strânge ca un sul de hârtie şi toată oştirea lor va cădea cum cad frunzele de viţă şi cele de smochin» (Isaia 34, 4).

Proorocul Ioil face aceeaşi prezicere: «Soarele şi luna se vor întuneca, iar stelele îşi vor pierde strălucirea lor» (Ioil 2, 10; 4, 15).

B) În Noul Testament

Noul Testament reia aceleaşi imagini şi le lămureşte. Domnul Iisus Însuşi spune: «...Iar îndată după strâmtoarea acelor zile, soarele se va întuneca şi luna nu va mai da lumina ei, iar stelele vor cădea din cer şi puterile cerurilor se vor zgudui» (Matei 24, 29; Marcu 13, 24-27; Luca 21, 25-26).

Apostolul Petru reia şi el aceste imagini: «...Iar cerurile de acum şi pământul sunt ţinute prin acelaşi cuvânt şi păstrate pentru focul din ziua judecăţii şi a pieirii oamenilor necredincioşi... Iar ziua Domnului va veni ca un fur; atunci cerurile vor pieri cu vuiet mare; stihiile, arzând, se vor desface, şi pământul şi lucrurile de pe el se vor mistui... Aşteptând şi grăbind venirea zilei Domnului, din pricina căreia cerurile, luând foc, se vor nimici, iar stihiile, aprinse, se vor topi» (2 Petru 3,7,10,12).

Sfântul Ioan Teologul descrie aceeaşi scenă: «Am văzut un tron mare alb şi pe Cel Care şedea pe tron, iar dinaintea feţei Lui, pământul şi cerul au fugit şi nu s-a mai găsit loc pentru ele» (Apocalipsa 20, 11)... «Şi am

văzut un cer nou şi un pământ nou. Căci cerul cel dintâi şi pământul cel dintâi au trecut; iar marea nu mai este» (21, 1).

II. LUMEA CEA NOUĂ

Copilul: Biblia ne învaţă că, după Potop, Dumnezeu a făgăduit: «Nu voi mai pierde tot trupul cu apele potopului[10] şi nu va mai fi potop, ca să pustiiască pământul» (Facere 9, 11) Ceea ce ne vestesc aceste texte din Noul Testament, nu e ceva mai rău decât potopul?

Bătrânul: Lumea continuase şi după Potop, căci acesta nu fusese sortit să distrugă pământul, ci răul din lume. Dumnezeu ne dădea o mustrare, fără a rupe Legământul Său. Speranţa, al cărui semn era porumbelul, renăştea prin salvarea lui Noe şi a tuturor acelora pe care îi adăpostea Corabia. Ceea ce ne vestesc textele despre care vorbeşti, e cu adevărat sfârşitul acestei lumi. Este normal să ne înfricoşăm dar nu trebuie oare să dispară lumea veche pentru ca să apară o lume nouă, inaugurată de Cea dintâi Venire a lui Hristos şi pe care o va desăvârşi Cea de a doua Venire? Va fi, desigur, o zi îngrozitoare pentru «oamenii necredincioşi» a căror «pieire» va fi atunci (2 Petru 3, 7-12), dar va fi, mai ales, o zi de slavă pe care o aşteptăm cu o nădejde arzătoare, căci atunci Hristos «va preda Împărăţia lui Dumnezeu şi Tatălui, când va desfiinţa orice domnie şi orice stăpânire şi orice putere» (1 Corinteni 15, 24) şi atunci va fi plăsmuită de Dumnezeu lumea cea nouă, vestită deja în Cartea lui Isaia: «Pentru că Eu voi face ceruri noi şi pământ nou. Nimeni nu-şi va mai aduce aminte de vremurile trecute şi nimănui nu-i vor mai veni în minte» (Isaia 65, 17).

Astfel, Apostolul Petru scrie: «Dar noi aşteptăm, potrivit făgăduinţelor Lui, ceruri noi şi pământ nou, în care locuieşte dreptatea» (2 Petru 3, 13). Tot astfel exclamă Sfântul Ioan Evanghelistul: «Şi am văzut un cer nou şi un pământ nou. Căci cerul cel dinainte şi pământul cel dinainte au trecut...»

---

[10] A se vedea Partea a IV-a şi Partea a V-a.

(Apocalipsa 20, 1), şi aude pe Domnul spunându-i: «Iată, noi le fac pe toate» (Apocalipsa 21, 5).

Nu te mai speria de moarte, nu te mai înfricoşa de sfârşitul lumii, aşa cum nu te temi de noapte fiindcă ştii că va veni ziua. Adu-ţi aminte că botezat fiind, trăieşti deja în lumea nouă care va veni: «Deci dacă este cineva în Hristos, este făptura nouă, cele vechi au trecut, iată toate s-au făcut noi» (2 Corinteni 5, 17). O făptură nouă moartă păcatului, «renăscută » pentru Dumnezeu. Ascultă-l pe Sfântul Pavel: «Căci voi aţi murit şi viaţa voastră este ascunsă cu Hristos întru Dumnezeu. Iar când Hristos, Care este viaţa voastră, se va arăta, atunci şi voi, împreună cu El, vă veţi arăta întru slavă» (Coloseni 3, 3). Atunci va reveni Domnul şi vor învia morţii cu trupul lor, pentru viaţa veşnică.

CAPITOLUL V

ÎNVIEREA MORȚILOR

Învierea trupului este ea, oare, o realitate sau nu cumva este ea doar un mit, un termen pentru o credință învechită și depășită?

Coborând din cămara de sus pe străzile Ierusalimului, Petru, luminat de focul Sfântului Duh, mărturisește pe Hristos Cel Înviat. Străbătând Scripturile, el citează Psalmul 15, 9-11: «...Trupul meu va sălășlui întru nădejde. Că nu vei lăsa sufletul meu în iad, nici nu vei da pe cel cuvios al Tău să vadă stricăciunea. Cunoscute mi-ai făcut căile vieții» (Faptele Apostolilor 2, 26-28). Apostolul explică: regele David, autorul psalmului «a murit și s-a îngropat, iar mormântul lui e la noi până în ziua aceasta. Dar David, fiind prooroc și știind că Dumnezeu i s-a jurat cu jurământ să așeze pe tronul lui din rodul coapselor lui, mai înainte văzând, a vorbit despre Învierea lui Hristos» (Faptele Apostolilor 2, 29-31). Așadar, biruitorul morții este urmașul lui David, Iisus Hristos, «Paștele nestricăciunii», care deschide oricărui trup speranța învierii. Este vorba, cu adevărat, despre învierea trupului. Este un lucru foarte concret. Nu este o noțiune abstractă, nu este doar o supraviețuire a sufletului, despărțit de veșmântul său trupesc, purificându-se pentru a trăi în lumea netrupească a «Ideilor», potrivit învățăturii anumitor filozofi. Psalmistul și Sfântul Petru își pun cu adevărat întreaga lor speranță în trupul mân-

tuit de stricăciune.

Copilul: Ce este stricăciunea?

Bătrânul: Este descompunerea trupurilor, reîntoarcerea în pământ. Adu-ți aminte de descrierea creației (Facere 2, 7): omul, luat din pământ se va întoarce în pământ, căci după cădere, răul, suferința, moartea și descompunerea pătrund în făptura minunată a lui Dumnezeu: «În sudoarea feței tale îți vei mânca pâinea ta, până ce te vei întoarce în pământul din care ești luat; căci pământ ești și în pământ te vei întoarce» (Facere 3, 19).

Cu toate acestea, noi credem și nădăjduim că morții vor învia : «Aștept învierea morților și viața veacului ce va să vie», acestea sunt ultimele cuvinte ale Crezului nostru.

Copilul: Cum se poate aceasta? Mi-e greu să cred că toți cei care au murit vor trăi din nou.

Bătrânul: Să rămânem, dacă vrei cu adevărat, foarte aproape de texte, ca să nu ne depărtăm de la adevărata credință. În acest teritoriu de taină al morții și al învierii nu avem dreptul să inventăm sau să afirmăm, ci doar să scrutăm ce ne-a fost descoperit prin Scripturi. Ele ne pun în gardă împotriva curiozității nesănătoase care caută să comunice cu lumea de dincolo pentru a pătrunde tainele morții[11].

Doar Scripturile ne pot arăta adevărul, căci prin ele Cel Care ne învață este Sfântul Duh Însuși, El Care «a grăit prin prooroci». Să căutăm, așadar, în Biblie textele care ne grăiesc despre învierea trupului.

A) ÎN VECHIUL TESTAMENT

Omul, când moare, se întoarce în pământ. Cu toate acestea, proorocul Daniel făgăduiește: «...Și mulți din cei care dorm în țărâna pământului se vor scula, unii la viața veșnică, iar alții spre ocară și rușine veșnică» (Daniel 12, 2).

Proorocul Isaia ne întărește în aceeași nădejde:

---

[11] De pildă: «Să nu alergați la cei ce cheamă morții, pe la vrăjitori să nu umblați și să nu vă întinați cu ei. Eu sunt Domnul Dumnezeul vostru» (Levitic 19, 31).

«Morții Tăi vor trăi și trupurile lor vor învia! Deșteptați-vă, cântați de bucurie, voi cei ce sălășuiți în pulbere! Căci roua Ta este rouă de lumină și din sânul pământului umbrele vor învia» (Isaia 26, 19). Este ca o a doua naștere, o replăsmuire.

Iov, acest nevinovat în chinuri, suferind părăsit pe un maldăr de gunoi, strigă: «Eu știu că Răscumpărătorul meu este viu și că El, în ziua cea de pe urmă, va ridica iar din pulbere această piele a mea ce se destramă și afară din trupul meu voi vedea pe Dumnezeu» (Iov 19, 25-26). Iov știe că va vedea pe Dumnezeu cu ochii săi trupești. Noi înșine împărtășim deplin această speranță. Maldărul de gunoi e lumea noastră căzută; stricăciunea și moartea ne înconjoară și, cu toate acestea, mărturisim că vom vedea pe Dumnezeu.

Tot astfel proorocul Iona, aflat în pântecele chitului, care reprezintă locul subteran al iadului, știe că Dumnezeu îl aude: «Strigat-am către Domnul, în strâmtoarea mea, și El m-a auzit din pântecele sălașului morților, către El am strigat și El a luat aminte la glasul meu» (Iona 2, 3). Prin Iona, Iisus va da un răspuns necredincioșilor care vor dovezi și garanții. Semnul lui Iona este nădejdea în înviere dincolo de orice speranță, acolo unde nu mai e nimic de așteptat, acolo unde totul este pierdut, în iad : «Că precum a fost Iona în pântecele chitului trei zile și trei nopți, așa va fi Fiul Omului, în inima pământului, trei zile și trei nopți» (Matei 12, 40)

Copilul: Că Hristos Fiul lui Dumnezeu n-a putut rămâne în mormânt, asta cred, fiindcă e Dumnezeu, este Izvorul Vieții, El înviază, e logic. În ceea ce ne privește pe noi oamenii, însă, învierea trupului nu este un lucru clar!

Bătrânul: Învierea lui Hristos nu este nici ea atât de evidentă și de logică, precum spui. Ceea ce este de neconceput, însă, și sursă de neîncetată uimire, e faptul că Fiul lui Dumnezeu a luat cu adevărat un trup omenesc și nu o aparență. El a făcut asta! El nu este un duh care ar fi îm-

prumutat o aparență umană pentru un timp limitat, conform ereziei dochetiste, ceea ce I-ar fi îngăduit lui Iisus să treacă prin moarte, fără ca ea să-L atingă, pentru că El n-ar fi avut o realitate corporală. «Vedeți mâinile Mele și picioarele Mele, că Eu Însumi sunt; pipăiți-Mă și vedeți că duhul nu are carne și oase, precum Mă vedeți pe Mine având», spune Iisus Apostolilor Săi, după Învierea Sa (Luca 24, 39), și pentru a arăta că trupul Său este cu adevărat viu, El mănâncă în fața lor.

Sfântul Apostol Pavel îl numește pe Iisus, pe bună dreptate, Cel dintâi născut din morți (Coloseni 1, 18); asta înseamnă că El nu a înviat numai pentru Sine; El n-a făcut o demonstrație egoistă pentru a-i uimi pe oameni. În urma Sa, tot omul va învia, tot trupul, chiar descompus, va reveni la viață, căci ceea ce Dumnezeu a creat dându-i chipul Său nu se va întoarce în neant. Profeția lui Iezechiel, pe care o recitim în seara Vinerii Celei Mari, mărturisește această înviere. Acest text, unul dintre cele mai impresionante din Vechiul Testament, trebuie să fie citat în întregime:

«Fost-a mâna Domnului peste mine și m-a dus Domnul cu Duhul și m-a așezat în mijlocul unui câmp plin de oase omenești, și m-a purtat împrejurul lor; dar iată că oasele acelea erau foarte multe pe fața pământului și uscate de tot. Și mi-a zis Domnul:„Fiul omului, vor învia oasele acestea?" Iar eu am zis:„Dumnezeule, numai Tu știi aceasta". Domnul însă mi-a zis:„Prooroceşte asupra oaselor acestea și le spune: Oase uscate, asculta și cuvântul Domnului! Așa grăiește Domnul Dumnezeu oaselor acestora: Iată Eu voi face să intre în voi duh și veți învia. Voi pune pe voi vine și carne va crește pe voi; vă voi acoperi cu piele, voi face să intre în voi duh, și veți învia și veți ști că Eu sunt Domnul». Proorocit-am, deci, cum mi se poruncise. Și când am proorocit, iată s-a făcut un vuiet mare și o mișcare și oasele au început să se apropie, fiecare os la încheietura sa. Și am privit și eu și iată erau pe ele vine și crescuse carne și pielea le acoperea pe deasupra, iar duh nu era în ele. Atunci mi-a zis Domnul: «Fiul omului prooroceşte și spune duhului: Așa grăiește Domnul Dumnezeu: Duhule, vino din cele patru vânturi și suflă peste morții aceștia și vor învia!» Deci, am proorocit eu, cum mi se poruncise, și a in-

trat în ei duhul şi au înviat şi mulţime multă foarte de oameni s-au ridicat pe picioarele lor. Şi mi-a zis iarăşi Domnul: «Fiul omului, oasele acestea sunt toată casa lui Israel. Iată ei zic: s-au uscat oasele noastre şi nădejdea noastră a pierit; suntem smulşi din rădăcină. De aceea prooroceşte şi le spune: Aşa grăieşte Domnul Dumnezeu. Iată, Eu voi deschide mormintele voastre şi vă voi scoate pe voi, poporul Meu, din mormintele voastre şi vă voi duce în ţara lui Israel. Astfel veţi şti că Eu sunt Domnul, când voi deschide mormintele voastre şi vă voi scoate pe voi, poporul Meu, din mormintele voastre. Şi voi pune în voi Duhul Meu şi veţi învia şi vă voi aşeza în ţara voastră şi veţi şti că Eu, Domnul, am zis aceasta şi am făcut, zice Domnul» (Iezechiel 37, 1-14).

La slujba înmormântării, cântăm astfel: «...Noi pământenii din pământ suntem zidiţi şi în acelaşi pământ vom merge, precum ai poruncit Cel ce m-ai zidit şi mi-ai zis: pământ eşti şi în pământ vei merge! Unde toţi pământenii merg, făcând tânguire de îngropare cântarea: Aliluia, Aliluia, Aliluia». Cum cânta-vom noi Aliluia în ţărână, dacă n-am avea, asemenea lui Iov, lui Iona şi celor trei tineri din cuptorul Babilonului, nădejdea vieţii chiar în abisul morţii!

B) ÎN NOUL TESTAMENT

Iisus Însuşi ne întăreşte în această nădejde: auzi-vom glasul Său, aşa cum El ne-a făgăduit: «Adevărat, adevărat zic vouă, că vine ceasul şi acum este, când morţii vor auzi glasul Fiului lui Dumnezeu şi cei care vor auzi vor învia. Că precum Tatăl are viaţă întru Sine, aşa I-a dat şi Fiului să aibă viaţă în Sine; şi I-a dat putere să facă judecată, pentru că este Fiul Omului. Nu vă miraţi de aceasta; că vine ceasul în care toţi cei din morminte vor auzi glasul Lui» (Ioan 5, 25-28). Acest pasaj este citit la slujba înmormântării creştinilor.

Sfântul Pavel spune, de asemenea, într-o pericopă de la slujba înmormântării:

«Fraţilor, despre cei care au adormit, nu voim să fiţi în neştiinţă, ca să nu vă întristaţi ca ceilalţi care nu

au nădejde. Pentru că de credem că Iisus a murit și a înviat, tot așa credem că Dumnezeu pe cei adormiți întru Iisus, îi va aduce împreună cu El. Căci aceasta vă spunem, după cuvântul Domnului, că noi cei vii care vom fi rămas până la venirea Domnului, nu o vom lua înaintea celor adormiți, pentru că Însuși Domnul, întru poruncă, la glasul Arhanghelului și întru trâmbița lui Dumnezeu, Se va pogorî din cer și cei morți întru Hristos vor învia întâi. După aceea, noi cei vii, care vom fi rămas, vom fi răpiți împreună cu ei, în nori, ca să întâmpinăm pe Domnul în văzduh, și așa pururea vom fi cu Domnul. De aceea mângâiați-vă unii pe alții cu aceste cuvinte».

Copilul: Oare, mai degrabă, nu doar sufletul merge la Domnul? În slujba înmormântării se repetă adesea: «Dă odihnă, Doamne, sufletului adormitului robului Tău...» Așadar, va fi despărțire între suflet și trup? Trupul este în mormânt, se întoarce în țărână.

Bătrânul: Sfântul Irineu, episcopul Lyonului, către anul 170, ucenic al lui Sfântului Policarp, iar acesta, la rândul său, ucenic al Sfântului Ioan Evanghelistul, dă un răspuns puternic la întrebarea ta: «Dacă Hristos n-ar mântui întreg trupul și carnea, înviindu-le, El nu l-ar mântui pe om deloc, pentru că niciodată nu a fost văzut un om fără trup...»

De prea multe ori simplificăm realitatea omenească, opunând partea trupească dimensiunii spirituale, închipuindu-ne omul ca o dualitate polemică: ceea ce este trupesc[12] ar fi supus răului și înclinat stricăciunii, iar sufletul, eliberat de veșmântul său trupesc s-ar purifica ajungând la contemplație. Doar sufletul ar putea să fie mântuit și s-ar putea împărtăși de veșnicia lui Dumnezeu. Din această atitudine puritană ia naștere o neîncredere față de trup: punem deoparte tot ce este legat de trup și de cealaltă parte tot ceea ce este spiritual ; trupul n-ar fi decât materie, în vreme ce sufletul ar aparține

---

[12] Termenul biblic trup, carne, evocă fragilitatea omului, iar în Noul Testament, în mod deosebit, înseamnă umanitatea desfigurată de păcat.

lumii spirituale; trupul ar fi impur, necurat, în vreme ce sufletul ar aspira la puritate, la curăție ; trupul ar fi pământesc, iar sufletul ceresc. Dumnezeu l-a făcut pe om pe de-a întregul. Trupul nu devine rău decât dacă sufletul omului, prin păcatul său, îl întoarce de la Dumnezeu și se servește de el pentru a robi sufletul.

Fără îndoială, tu poți citi la Sfântul Pavel: «Om nenorocit ce sunt! Cine mă va izbăvi de trupul morții acesteia?» (Romani 7, 24). Și mai departe: «Căci dorința cărnii este moartea, dar dorința Duhului este viața și pacea; fiindcă dorința cărnii este vrăjmășie împotriva lui Dumnezeu, căci nu se supune legii lui Dumnezeu și nici nu poate» (Romani 8, 6-7). Să disprețuiască, oare, Sfântul Pavel, carnea, trupul? Cu siguranță nu, căci el știe că ea este mântuită și slăvită în biruința lui Hristos asupra morții: «Trupul (...) este pentru Domnul și Domnul este pentru trup. Și Dumnezeu, Care a înviat pe Domnul, ne va învia și pe noi prin puterea Sa. Oare, nu știți că trupurile voastre sunt mădularele lui Hristos? (...) Luând deci mădularele lui Hristos le vom face mădularele unei desfrânate? Să nu fie! Sau nu știți că cel care se alipește de desfrânată este un singur trup cu ea? «Căci vor fi – zice Scriptura – cei doi un singur trup». Iar cel care se alipește de Domnul este un singur duh cu El. Fugiți de desfrânare! Orice păcat pe care-l va săvârși omul este în afară de trup. Cine se dedă însă desfrânării păcătuiește în însuși trupul său. Sau nu știți că trupul vostru este templul Duhului Sfânt, Care este în voi, pe care îl aveți de la Dumnezeu și că voi nu sunteți ai voștri? Căci ați fost cumpărați! Slăviți, dar, pe Dumnezeu în trupul vostru și în duhul vostru care sunt ale lui Dumnezeu» (1 Corinteni 6, 13-20). Și: «Căci întru Hristos locuiește trupește toată plinătatea dumnezeirii» (Coloseni 2, 9).

Trupul, desigur, atunci când duhul îi devine prizonier, poate să-l atragă pe om spre materie, să-l tiranizeze și, prin puterea sa de inerție, să împiedice elanurile sufletului: «Privegheați și vă rugați, ca să nu intrați în ispită. Căci duhul este osârduitor, iar trupul neputincios» (Matei 26, 41). Trupul nu e sursa răului, dar poate deveni sălașul păcatului, «trupul morții»; dar chiar acest trup este luat asupra Sa și, prin

aceasta, mântuit prin Iisus Hristos, Mântuitorul nostru, Care a răstignit «omul vechi» (Romani 6, 6), spre a-l elibera de robie. «Căci devreme ce printr-un om a venit moartea, tot printr-un om învierea morților. Căci, precum în Adam toți mor, așa și în Hristos toți vor învia» (1 Corinteni 15, 21-22). Sfântul Pavel ne descoperă astfel o taină mare: trupul nostru se face purtător al Sfântului Duh, noi toți putem fi preschimbați. Trupul fiecărui om poate deveni nemuritor pentru că a fost asumat de către Iisus și spiritualizat prin Duhul Său: «Iar dacă Duhul Celui Care a înviat pe Iisus din morți, locuiește în voi, Cel Care a înviat pe Hristos Iisus din morți va face vii și trupurile voastre cele muritoare prin Duhul Său, Care locuiește în voi» (Romani 8, 11).

«Iar când acest trup stricăcios se va îmbrăca în nestricăciune și acest trup muritor se va îmbrăca în nemurire, atunci va fi cuvântul care este scris: "Moartea a fost înghițită de biruință. Unde îți este moarte, boldul! Unde îți este, iadule, biruința ta? Și boldul morții este păcatul, iar puterea păcatului este legea. Dar să dăm mulțumire lui Dumnezeu, Care ne-a dat biruința prin Domnul nostru Iisus Hristos!"

Drept aceea, frații mei iubiți, fiți tari, neclintiți, sporind totdeauna la lucrul Domnului, știind că osteneala voastră nu este zadarnică în Domnul» (1 Corinteni 15, 54-58).

CAPITOLUL VI

TIMPUL LITURGIC

Copilul: Învierea noastră va avea loc, îmi spui tu, în Ziua Celei de a doua Veniri a Domnului. Până atunci, ce să facem noi după moarte şi după punerea în mormânt a trupului nostru şi înaintea învierii trupului nostru?

Bătrânul: În viaţa noastră pământească trăim în trupul nostru şi percepem realitatea care ne înconjoară cu ajutorul celor cinci simţuri. Acesta este motivul pentru care experienţa noastră este limitată de spaţiu şi pentru care noi avem tendinţa să concepem timpul ca o linie care se deplasează de la un punct la altul: de la A la Z. Tot limbajul nostru este marcat de către acest mod de a gândi şi de a simţi: «înainte», «după», «ieri», «mâine». «Astăzi» este, de cele mai multe ori, un «punct» între «ieri» şi «mâine»[13].

Hristos, Care este Dumnezeu şi Om, ne face să participăm la o altă realitate care depăşeşte hotarele spaţiului şi timpului. Sfintele Scripturi fac aluzie la acestea: «O mie de ani sunt în ochii Tăi ca o zi» (Psalmul 89), iar Sfântul Petru reia: «Înaintea Domnului, o zi este ca o mie de ani şi o mie de ani ca o zi» (2 Petru 3, 8). Psalmistul şi Apostolul folosesc un limbaj omenesc, căci nu înţelegem altul, dar n-ar trebui să înţelegem că o mie de ani sunt egali cu o zi şi invers; nu este vorba de ecuaţie matematică, care ar fi dependentă de spaţiu şi de timp. E vorba doar de a sugera că nu există o măsură comună între timpul făpturilor şi veşnicia lui Du-

---

[13] Există o altă experienţă a timpului la anumiţi orientali, de pildă, care reuşesc «să iasă» din spaţiul şi timpul linear. Asta nu corespunde, însă, mentalităţii occidentalului mediu.

mnezeu. Aceasta nu înseamnă nici că veşnicia este «contrariul» timpului; ea este cu totul o altă realitate. Domnul Însuşi ne sugerează asta printr-o entorsă gramaticală, atunci când le spune iudeilor: «Adevărat, adevărat zic vouă: *Eu sunt* mai înainte de a fi fost Avraam» (Ioan 8, 58). La Dumnezeu «ieri» şi «mâine» sunt oarecum prezente într-un «astăzi» sau în «această zi pe care a făcut-o Domnul», care nu este o etapă între «înainte» şi «după», ci o recapitulare a toate în Dumnezeu. Acest «astăzi» nu este o oprire a timpului; Dumnezeu nu este static; El este viaţă : «Eu sunt Cel ce sunt» (Ieşire 3, 14). Viaţa Sa, însă, nu merge de la naştere la moarte, ca a noastră, ci ea este viaţa veşnică, pe care nu trebuie s-o înţelegem mai ales ca un timp care nu încetează a se desfăşura şi pe aceasta nu trebuie să căutăm a o măsura cu categoriile noastre omeneşti, deduse din experienţa noastră trupească.

La acesta realitate care depăşeşte spaţiul şi timpul participăm încă de aici, potrivit făgăduinţei lui Hristos: «Că unde sunt doi sau trei, adunaţi în numele Meu, acolo sunt şi Eu în mijlocul lor» (Matei 18, 20). Această lucrare se împlineşte, în mod deosebit, cu adevărat în Liturghia euharistică, fiindcă în ea noi primim pe Hristos deplin: «Cel ce mănâncă Trupul Meu si bea Sângele Meu rămâne întru Mine şi Eu întru el» (Ioan 6, 56).

Hristos a trăit, desigur, în istorie, în timpul nostru linear, dar El S-a urcat în ceruri şi şade în slavă de-a dreapta Tatălui, iar această «dreaptă a Tatălui» nu trebuie să fie înţeleasă ca un loc sesizabil cu instrumentele ştiinţei experimentale, ci este un «loc» care depăşeşte noţiunea de spaţiu ; şi El va veni să judece viii şi morţii. Hristosul nostru este Cel Căruia îi slujesc Puterile cereşti şi întru Care sunt adunaţi toţi Sfinţii, toţi cei morţi şi toţi cei vii în comuniune. Într-adevăr, atunci când venim la Biserică, să ne adunăm în comunitatea euharistică în jurul episcopului nostru, aducem cu noi ca ofrandă sau jertfă, darurile noastre, din roadele pământului şi ale muncii oamenilor şi, de asemenea, din tot ceea ce Dumnezeu ne-a dat. Comuniunea cuprinde toate făpturile omeneşti care sunt contemporanii noştri şi a căror responsabilitate o purtăm noi, creştinii. Astfel, cu toate că participăm

la realitatea care depăşeşte spaţiul şi timpul, noi nu părăsim istoria. Atunci când cântăm «...Toată grija cea lumească, acum să o lepădăm...» nu înseamnă că nu ne mai interesează lumea şi istoria, ci că îi aducem ca jertfă timpul nostru pe care nu trebuie să-l mai socotim doar în dimensiunea sa pur omenească, limitată, închis în el însuşi, în felul «acestei lumi». Prin întâlnirea în Liturghie a timpului oamenilor şi a veşniciei dumnezeieşti, realitatea spaţiului şi a timpului se face nouă: «Iată, Eu le fac pe toate noi» (Apocalipsa 21, 5). Aceasta înseamnă că totul devine posibil: bărbaţii şi femeile nu mai sunt închişi în legile firii şi ale fatalităţii istoriei. Miracolul este posibil, fiindcă, în chip tainic, în această întîlnire a timpului şi a eternităţii, Împărăţia este deja prezentă, rămânând să aşteptăm venirea sa întru plinătate.

Iar despre morţii care «aşteaptă» învierea, nici nu ştim bine ce înseamnă acest «a aştepta» pentru cei care au părăsit spaţiul şi timpul şi care sunt în «sânul lui Avraam». Să ne abţinem, mai ales, să inventăm legende, cum se întâmplă adesea, aplicând lumii de dincolo categoriile noastre de spaţiu şi de timp.

Ceea ce ştim este că, la Sfânta Liturghie, morţii sunt prezenţi împreună cu Sfinţii şi cu puterile cereşti şi că noi ne rugăm pentru ei şi cu ei. Acest lucru îl înţelegem atunci când spunem că, la Liturghie, suntem în Comuniunea Sfinţilor. Să nu uităm de asemenea că ori de câte ori slujim Liturghia euharistică, după cum spune Sfântul Ioan Gură de Aur, noi sărbătorim Paştile, adică participăm la realitatea Învierii, despre care trebuie să dăm mărturie prin viaţa noastră în lume.

CAPITOLUL VII

VIAȚĂ ÎN MOARTE

a) Ce este moartea?

Aceasta este întrebarea esențială pe care trebuie să ne-o punem. Psalmul 103 ne dă un prim răspuns. Ar trebui să știm din Biblie că suflarea lui Dumnezeu este izvorul vieții omului: «...Atunci luând Domnul Dumnezeu țărână din pământ a făcut pe om, și a suflat în fața lui suflare de viață și s-a făcut omul suflet viu» (Facere 2, 7). Viața omului făcut «după chipul și asemănarea lui Dumnezeu» (Facere 1, 26) este, așadar, legată de Creatorul său. Plecând de la această realitate, Psalmistul conchide : atunci când este retrasă suflarea dumnezeiască are loc moartea: «...deschizând Tu mâna Ta, toate se vor umple de bunătăți; dar întorcându-Ți Tu fața Ta, se vor tulbura; lua-vei duhul lor și se vor sfârși și în țărâna lor se vor întoarce. Trimite-vei duhul Tău și se vor zidi și vei înnoi fața pământului» (Psalmul 103, 29-30).

Cu toate acestea, pentru om, moartea este împotriva firii, deoarece «Dumnezeu l-a zidit pe om spre nestricăciune și l-a făcut după chipul ființei Sale» (Înțelepciunea lui Solomon 2, 23). Omul nu a fost făcut pentru moarte, ci pentru viață. «Dumnezeu n-a făcut moartea. El nu se bucură de pieirea celor vii»

(Înțelepciunea lui Solomon 1, 13). Legătura între trup şi viață, între trup şi sufletul său este «atât de firească», încât nu ne putem închipui ce ar putea fi o viață fără trup.

«Iar prin pizma diavolului moartea a intrat în lume şi cei ce sunt de partea lui vor ajunge s-o cunoască» (Înțelepciunea lui Solomon 2, 24). Sfântul Pavel reia aceeaşi idee: «Plata păcatului este moartea, iar harul lui Dumnezeu este viața veşnică, în Hristos Iisus, Domnul nostru; de aceea, precum printr-un om a intrat păcatul în lume şi prin păcat moartea, aşa moartea a trecut la toți oamenii» (Romani 6, 23 şi 5, 12). Despărțindu-se de Izvorul vieții, la sugestia «celui ce are stăpânirea morții, adică diavolul» (Evrei 2, 14), omul s-a rupt de viață ca să ajungă la această situație absurdă care e dezintegrarea firii omeneşti, adică moartea.

Copilul: Revin la întrebarea mea: Ce facem după moarte şi după aşezarea trupului nostru în mormânt, aşteptând învierea trupului?

Bătrânul: Cea mai bună metodă de urmat spre a răspunde întrebării tale, constă în parcurgerea diferitelor etape ale Revelației, care, în acest domeniu, ca în multe altele, a fost progresivă.

b) Omul după moarte în Psalmi şi Profeți

Psalmii şi profeții din vechime ne prezintă moartea ca «tăcere», «tărâmul uitării», «țărână», «genune»; asta este ceea ce ei numesc *şeol.*

«Că nu este întru moarte cel ce Te pomeneşte pe Tine. Şi în iad cine te va lăuda pe Tine» (Psalmul 6, 6).

«Ce folos ai de la sângele meu de mă cobor în stricăciune? Oare, te va lăuda pe Tine țărâna sau va vesti adevărul Tău?» (Psalmul 29, 10).

«Oare, morților vei face minuni? Sau cei morți se vor scula şi te vor lăuda pe Tine? Oare va spune cineva în mormânt mila Ta şi adevărul Tău în locul pierzării?

Oare, se vor cunoaşte întru întuneric minunile Tale şi dreptatea Ta în pământ uitat?» (Psalmul 87, 11-13).

«Nu morții Te vor lăuda pe Tine, Doamne, nici toți cei ce se coboară în iad» (Psalmul 113, 17).

«Că sălaşul morților nu Te va lăuda şi moartea nu Te va slăvi; cei ce se coboară în mormânt nu mai nădăjuiesc în credincioşia Ta» (Isaia 38, 18).

Pentru profeții de odinioară, moartea era, aşadar, înțeleasă ca un loc al pierzaniei, al tăcerii şi al uitării. Pe scurt, cei morți «dorm». Cu toate acestea, speranța învierii apărea deja, după cum am văzut în Psalmul 15, citat de Sfântul Petru în Faptele Apostolilor şi în Cartea lui Isaia (26, 19); ea se lămureşte în Cartea lui Iov (19, 25) şi mai ales la Iezechiel (37, 9-14). Regăsim la Daniel acest contrast între «somnul» morții şi «deşteptarea» învierii aşteptate: «Şi mulți dintre cei care dorm în țărâna pământului se vor scula, unii la viața veşnică, iar alții spre ocară şi ruşine veşnică» (12, 2).

c) Moartea celor drepți în Cartea Înțelepciunii

Ultimile cărți ale Vechiului Testament[14] ne descoperă un aspect nou al vieții de după moarte, aspect care se va preciza în Noul Testament dar care, aşa cum e exprimat în Cartea Înțelepciunii lui Solomon, va marca conştiința Bisericii.

«Cel drept, chiar când apucă să moară mai devreme, dă de odihnă» (Înțelepciunea lui Solomon 4, 7).

«Sufletele drepților sunt în mâna lui Dumnezeu şi chinul nu se va atinge de ele. În ochii celor fără de minte, drepții sunt morți cu desăvârşire şi ieşirea lor din lume li se pare mare nenorocire. Şi plecarea lor dintre

---

[14] Cele care au fost scrise în limba greacă, în Egipt, cu 150 de ani înainte de Naşterea lui Hristos, îndeosebi Cartea Înțelepciunii lui Solomon şi Cartea a doua a Macabeilor.

noi, un prăpăd, dar ei sunt în pace. Chiar dacă, în fața oamenilor, ei au îndurat suferințe, nădejdea lor este plină de nemurire. Şi fiind pedepsiți cu puțin, mare răsplată vor primi, căci Dumnezeu i-a pus la încercare şi i-a găsit vrednici de El. Ca pe aur în topitoare, aşa i-a lămurit, şi ca pe o jertfă de ardere întreagă i-a primit. Strălucivor în ziua răsplătirii şi ca nişte scântei, care se lasă pe mirişte, aşa vor fi. Judeca-vor neamurile şi stăpâni vor fi peste popoare şi Domnul va împărăți între ei în veci. Ei vor înțelege adevărul ca unii care şi-au pus încrederea în Domnul, cei credincioşi vor petrece cu El în iubire, căci harul şi îndurarea sunt partea aleşilor Lui» (Înțelepciunea lui Solomon 3, 1-9).

«Însă cei drepți vor fi vii în veacul veacului şi răsplata lor este la Domnul[15] şi Cel Atotputernic are grijă de ei. Drept aceea, vor primi, din mâna Domnului, împărăția frumuseții şi cununa cea strălucitoare, căci El îi va ocroti cu dreapta Sa şi cu brațul Său[16]; asemenea unui scut, îi va acoperi (Înțelepciunea lui Solomon 5, 15-16).

Cartea Înțelepciunii lui Solomon face, aşadar, o deosebire între morți: cei drepți nu mor decât în aparență, «Ei pare-se că mor», în realitate, viețile lor[17] sunt în mâna lui Dumnezeu; ei trăiesc veşnic.

d) Viața veşnică în Noul Testament

Venirea în această lume a Vieții însăşi, în Persoana Domnului nostru Iisus Hristos, va preface această

---

[15] Deja Moise, în Deuteronom 33, 3, spusese lui Dumnezeu: «Cu adevărat El a iubit pe poporul Său. Toți sfinții Lui sunt în mâna Lui».

[16] Isaia ne vestea: «Dreptatea Mea va rămâne în veac» (51, 8).

[17] A se vedea Psalmul 72, 23: «Cu sfatul Tău m-ai povățuit şi cu slavă m-ai primit».

speranță în certitudine. Domnul Iisus, reluând imaginea «mâinii lui Dumnezeu» din Cartea Înțelepciunii lui Solomon, ne spune în Evanghelia de la Ioan : «Oile Mele ascultă de glasul Meu şi Eu le cunosc şi ele vin după Mine. Şi Eu le dau viață veşnică şi nu vor pieri niciodată şi din mâna Mea nimeni nu le va răpi» (Ioan 10, 27-28). «Că aceasta este voia Tatălui Meu, că oricine vede pe Fiul şi crede în El să aibă viață veşnică şi Eu îl voi învia în ziua cea de apoi» (Ioan 6, 40). «Adevărat, adevărat zic vouă: Cel care crede în Mine are viată veşnică» (Ioan 6, 47), «Amin, amin grăiesc vouă, dacă păzeşte cineva cuvântul Meu, nu va vedea moartea în veac» (Ioan 8, 51). «Atunci i-a zis Iisus: Eu sunt învierea şi viața; cel ce crede în Mine va fi viu, chiar dacă va muri. Şi oricine trăieşte şi crede întru Mine nu va muri în veac. Crezi tu aceasta?» (Ioan 11, 25-26).

Viața omului[18] continuă dincolo de moartea trupului în măsura în care este legată de Dumnezeul său. De aceea Iisus spune în Evanghelia de la Matei: «Nu vă temeți de cei ce ucid trupul, iar sufletul nu pot să-l ucidă; temeți-vă mai curând de acela care poate şi sufletul şi trupul să le piardă în gheenă» (Matei 10, 28). Absența lui Dumnezeu, în sufletul străin de Dumnezeu, aceasta să fie, aşadar, moartea, iadul? Sufletul însetat de Dumnezeu şi care caută prezența Sa, nu poate pieri: acest dor de Dumnezeu îl ține viu. Aşa fiind, cel ce trăieşte în Hristos, în această lume, continuă să trăiască în Hristos şi atunci când părăseşte acest trup.

Sfântul Pavel, la rândul său, afirmă cu o certi-

---

[18] Cuvântul grec *psyche* poate fi tradus fie prin «suflet», fie prin «viață». Textele biblice ne sugerează mai degrabă o «viață» pe care Dumnezeu o alor Săi în preajma Sa, decât o «parte» constitutivă a omului, care ar supraviețui morții trupului, parte numită suflet, concepție care s-ar lega mai mult de filozofia grecească decât de Revelația biblică.

tudine deplină: «Căci ştim că, dacă acest cort, locuinţa noastră pamântească, se va strica, avem zidire de la Dumnezeu, casă nefăcută de mână, veşnică în ceruri. Căci de aceea şi suspinăm, în acest trup, dorind să ne îmbrăcăm locuinţa noastră cea din cer, dacă totuşi vom fi găsiţi îmbrăcaţi, iar nu goi. Că noi, cei ce suntem în cortul acesta, suspinăm îngreuiaţi, de vreme ce dorim să ne scoatem haina noastră, şi să ne îmbrăcăm cu cealaltă, pe deasupra, ca ceea ce este muritor să fie înghiţit de viaţă. Iar Cel Care ne-a făcut spre aceasta este Dumnezeu, Care ne-a dat nouă arvuna Duhului. Îndrăznind deci totdeauna şi ştiind că, petrecând în trup, suntem departe de Domnul, căci umblăm prin credinţă, nu prin vedere, avem încredere şi voim mai bine să plecăm din trup şi să petrecem la Domnul» (2 Corinteni 5, 1-8).

Această credinţă, această certitudine a vieţii în Hristos dincolo de moartea trupului său, Sfântul Pavel o exprimă şi în Epistola către Filipeni: «Potrivit cu aşteptarea mea stăruitoare şi cu nădejdea mea că întru nimic nu voi fi ruşinat, ci, întru toată îndrăzneala, precum totdeauna, aşa şi acum, Hristos va fi proslăvit în trupul meu, fie prin viaţă, fie prin moarte; că mie a vieţui este Hristos şi a muri, câştig. Dacă, însă, a vieţui în trup înseamnă pentru mine să lucrez şi să am roadă, atunci nu ştiu ce voi alege. Sunt strâns din două părţi: doresc să mă despart de trup şi să fiu împreună cu Hristos şi aceasta e cu mult mai bine!» (Filipeni 1, 20-23).

Viaţa este Hristos, deoarece El este Dumnezeu, Dăruitorul vieţii (*Zôodhotis*)[19]. Cel care trăieşte în Hristos, cel a cărui viaţă «este ascunsă cu Hristos în Dumnezeu» (Coloseni 3, 3) «pomenirea sa e veşnică»[20], căci el este purtat de Duhul lui Dumnezeu; moartea nu are pu-

---

[19] *Zôodhotis*: cuvânt grecesc derivat din *Zôi* = viaţă şi *Dhidhô*: eu dau.

[20] Psalmul 3, reluat în slujba înmormântării.

tere asupra lui, iar «când Hristos, Care este viața noastră, Se va arăta, atunci și voi, împreună cu El, vă veți arăta întru slavă» (Coloseni 3, 4).

Copilul: Tu îmi vorbești de cei care trăiesc în Hristos, dar toți ceilalți, cei care au murit înaintea Lui Hristos, sau cei de astăzi, care nu cred în El, ce se întâmplă cu ei după moarte?

Bătrânul: Sfântul Apostol Petru răspunde întrebărilor tale: «Hristos a suferit odată moartea pentru păcate, El Cel drept, pentru cel nedrept ca să ne aducă pe noi la Dumnezeu, omorât fiind cu trupul, dar viu făcut cu duhul, cu care S-a coborât și a propovăduit și duhurilor ținute în închisoare, care fuseseră neascultătoare altădată, când îndelunga-răbdare a lui Dumnezeu, aștepta în zilele lui Noe și se pregătea corabia în care puține suflete, anume opt, s-au mântuit prin apă» (I Petru 3, 19-20).

Acei care au fost «neascultători», care sunt sau vor fi, sunt, așadar, după moarte, «duhuri ținute în închisoare». Ei se află în acest șeol, «acest loc al pieirii», acest «tărâm al uitării» despre care ne-au vorbit Psalmii și Isaia. Domnul Iisus Însuși face aluzie, sub forma unei parabole, la soarta tristă a acestor «neascultători» în pilda săracului Lazăr și a bogatului nemilostiv. Acesta «muri» și a fost înmormântat; fiind în sălașul morților[21], cuprins de chinuri, ridică ochii și văzu de departe pe Avraam și pe Lazăr în sânul lui. Ridicându-și vocea, zise: «Părinte Avraame, fieți milă de mine și trimite pe Lazăr să-și ude vârful degetului în apă și să-mi răcorească limba, căci mă chinuiesc în această văpaie» (Luca 16, 23-24).

Or, acest locaș al morților, acest hades este despărțit de «pământul celor vii», de «sânul lui Avraam»,

---

[21] Hristos vorbește, de asemenea, despre acest «locaș al morților», despre acest «șeol», despre acest «iad» în legătură cu Capernaumul: «...Și tu, Capernaume, n-ai fost înălțat până la cer? Până la iad te vei coborî» (Matei 11, 23).

de «locul de lumină»[22], de o «prăpastie mare», astfel ca «cei care voiesc să treacă de aici la voi să nu poată, nici cei de acolo să treacă la noi» (Luca 16, 26).

Dar, «cele ce sunt cu neputință la oameni, sunt cu putință la Dumnezeu» (Luca 18, 27) și Hristos, Dumnezeu făcut Om, nu coboară doar din cer pe pământ, ci coboară «întru adânc ca «să ridice din morți» (Romani 10, 7)[23]. El îl va căuta pe om până în abisul decăderii sale, până în șeol, până în «infern» pentru a sfărâma «lanțurile veșnice», pentru a elibera pe Adam și Eva din «închisoarea lor» și a permite celor care vor auzi glasul Său, să participe la «învierea Vieții», făgăduită celor drepți, celor ce se deschid iubirii Sale. Asta este ceea ce reprezintă icoana Pogorârii lui Hristos în iad. Vedeți covârșitoarea putere a Celui înviat: «Cu moartea pre moarte călcând și celor din morminte viață dăruindu-le».

Putem de-acum să înțelegem dialogul lui Iisus cu tâlharul cel bun, atunci când acel criminal găsește destulă credință pentru a distinge demnitatea împărătească a muribundului răstignit alături de el și destulă speranță pentru a îndrăzni să-i ceară: «Pomenește-mă, Doamne, când vei veni întru împărăția Ta». Iisus i-a zis: «Adevărat grăiesc ție, chiar astăzi vei fi cu mine în Rai». Cel ce crede că «la Dumnezeu toate sunt cu putință» (Marcu 10, 27) și se lasă cu încredere în mâinile lui Hristos Mântuitorul, chiar din clipa morții sale trupești se află cu Hristos în rai, această «casă nefăcută de mână omenească, veșnică care este în ceruri» (2 Corinteni 5, 1) în așteptarea senină a Învierii.

---

[22] Este vorba aici de aceia care sunt în «mâna lui Dumnezeu».

[23] Vezi Efeseni 4, 9 și Filipeni 2, 10.

CAPITOLUL VIII

JUDECATA

A) Dreptatea lui Dumnezeu în această lume şi în cealaltă

Copilul: Dacă până şi criminalii pot fi mântuiţi şi dacă Hristos a eliberat pe cei care erau ţinuţi în iad, oare nu mai există pedeapsă veşnică?

Bătrânul: Ba da! Dumnezeu, infinit milostiv, este şi desăvârşit drept: «Eu sunt Acela al Cărui cuvânt este dreptatea şi puternic este să răscumpere!» (Isaia 63, 1). Unui om, dreptatea şi milostivirea îi par adeseori de neîmpăcat; «Tu Doamne al Puterilor, Judecătorul Cel drept, Care cerceteazi inimile şi rărunchii...» (Ieremia 11, 20) şi Ps. 7, 10: «Ajutorul meu de la Dumnezeu, Cel ce mântuieşte pe cei drepţi la inimă, Dumnezeu este Judecător drept...» arată totodată o milostivire fără margini şi o dreptate absolută. Iertarea şi mântuirea celor ce ni se par cei mai mari criminali nu ne îngăduie să excludem orice pedeapsă veşnică. Numai Dumnezeu poate judeca: «Căci cunoaştem pe Cel Care a zis: A Mea este răzbunarea; Eu voi răsplăti... înfricoşător lucru este să cădem în mâinile Dumnezeului Celui Viu» (Evrei 10, 30-31).; «A mea este răzbunarea şi răsplătirea când se va poticni piciorul tău... Iar Domnul va judeca pe poporul Său şi se va milostivi asupra robilor Săi...» (Deuteronom 32, 35-36).

Copilul: Vrei să mă înfricoşezi, vrei să mă învinovăţeşti! Focul iadului, demonii cu furci, astfel de basme nu mai prind astăzi! Toate acestea sunt depăşite: în vremea noastră totul este permis!

Bătrânul: Nu coborî dreptatea lui Dumnezeu la ni-

velul unei imaginații populare punitive și al reprezentărilor mitice ale unui anumit Ev mediu. Dacă într-adevăr, societatea noastră are tendința să îngăduie totul, chiar și crima, vei admite tu ca Dumnezeu să «îngăduie» călăilor să pătrundă în Împărăția Sa și să-și continue acolo îndeletnicirile lor sinistre? Nu, El așteaptă pocăința inimilor. Crezi, oare, că El lasă la nesfârșit pe tiran să exploateze și să tortureze pe cei nevinovați? Crezi că nu aude strigătele martirilor care prin gura Sfântului Ioan Evanghelistul exclamă: «Până când, Stăpâne Sfinte și Adevărate, nu vei judeca și nu vei răzbuna sângele nostru, față de cei care locuiesc pe pământ?» (Apocalipsa 6, 10). Nu! căci «Iată voi face judecată între oaie și oaie... Eu voi veni să scap oile Mele, ca să nu mai fie pradă...» (Iezechiel 34, 17 și 22). Dreptatea lui Dumnezeu face lucrare de mântuire, pedeapsa Sa eliberează pe cei nevinovați și salvează victimele: «S-a îmbrăcat cu dreptatea ca și cu o platoșă și a pus pe capul Său coiful izbăvirii» (Isaia 59, 17). Atunci se poate spune slavă lui Dumnezeu Care «liberează pe cei asupriți» și «răstoarnă de pe tronurile lor» tiranii, irozii și pe cei fără de minte!

Judecata lui Dumnezeu este prezentată mai întâi de către profeți ca o intervenție a lui Dumnezeu în această lume, izbăvind de nedreptate pe slujitorii Săi credincioși care suferă, cu răbdarea lui Iov, încercările și persecuțiile. El îi izbăvește și îi pedepsește pe tiranii lor: «Atunci vă veți schimba părerea și veți vedea deosebirea între cel drept și cel păcătos, între cel care slujește lui Dumnezeu și Cel care nu-L slujește» (Maleahi 3, 18-20). Ziua Domnului, despre care vorbesc profeții: (Amos 5, 18-20; Isaia 13, 6-9; Ieremia 50, 27 ș.a.) este cea care asigură totodată pieirea păcătoșilor și liberarea, biruința celor drepți. Mai devreme sau mai târziu dreptatea lui Dumnezeu se arată: întreaga Carte a Psalmilor, toți proorocii dau mărturie despre această așteptare încrezătoare în dreptatea lui Dumnezeu: «Că păcătoșii vor pieri, iar vrăjmașii Domnului, îndată ce s-au mărit și s-au înălțat, s-au stins, ca fumul au pierit» (Psalmul 36, 20)... Nădăjduiește în Domnul și păzește calea Sa, El te va libera de cei necredincioși (Psalmul 33), «Drepții vor moșteni pământul și vor locui în veacul veacului pe el»

(Psalmul 36, 29). Acesta este motivul pentru care, în noaptea de Paşte, în noaptea Învierii, în noaptea în care Domnul se arată, noi cântăm: «Să se scoale Dumnezeu şi să se risipească vrăjmaşii Lui şi să fugă de la faţa Lui cei ce-L urăsc pe El. Precum se stinge fumul, să se stingă; cum se topeşte ceara de la faţa focului, aşa să piară păcătoşii de la faţa lui Dumnezeu, iar drepţii să se bucure şi să se veselească înaintea lui Dumnezeu, să se desfăteze în veselie» (Psalmul 67, 1-4).

Copilul: Cu toate acestea, există oameni răi care prosperă şi se îmbogăţesc şi oameni drepţi care suferă şi trăiesc în lipsuri.

Bătrânul: Proorocul Ieremia a remarcat lucrul acesta înaintea ta: «Pentru ce calea necredincioşilor este cu izbândă şi pentru ce toţi călcătorii de lege sunt în fericire?» (Ieremia 12, 1). Cu toate acestea, dreptatea lui Dumnezeu se arată din această lume: prosperitatea celor răi nu durează decât o vreme; mai devreme sau mai târziu dreptatea lui Dumnezeu vine; întreaga istorie biblică şi chiar istoria lumii, dă mărturie despre aceasta. Dacă dreptatea lui Dumnezeu se arată încă din această lume prin semne uimitoare, precum ieşirea eliberatoare din Egipt, distrugerea armatelor Faraonului tiran, înfrângerea imperiului babilonian, întoarcerea captivilor la Ierusalim, vindecarea, restabilirea şi dezvinovăţirea lui Iov şi mai ales Învierea Dreptului Iisus Cel Răstignit şi printr-o mulţime de semne mai modeste din viaţa fiecărui om – nu-i mai puţin adevărat că dreptatea lui Dumnezeu nu domneşte în lumea aceasta. Iată de ce ne rugăm: «Vie împărăţia Ta», adică împărăţia Dreptăţii, şi: «Învaţă-mă dreptatea Ta». Dacă aceste rugăciuni sunt sincere, vom grăbi venirea acestei împărăţii, căci ele ne vor conduce să luăm parte, în mod activ şi cu toate puterile noastre, la dreptatea eliberatoare a lui Dumnezeu.

Cartea profetului Daniel este cea dintâi care ne va descoperi că dreptatea lui Dumnezeu nu se împlineşte în mod definitiv decât dincolo de moarte şi de învierea morţilor, adică în Împărăţia lui Dumnezeu (Daniel 12, 2). Credinţa într-o răsplată dincolo de mormânt, legată de credinţa în învierea morţilor, apare, aşadar, destul de târziu în Vechiul Testament, dar ea va fi exprimată limpede de Hristos.

B) Judecata lui Dumnezeu în Noul Testament

«Nu vă miraţi de aceasta; că vine ceasul în care toţi cei din morminte vor auzi glasul Lui. Şi vor ieşi cei care au făcut cele bune, spre învierea vieţii, iar cei care au făcut cele rele, spre învierea osândei. Eu nu pot să fac de la Mine nimic; precum aud, judec; dar judecata Mea este dreaptă pentru că nu caut voia Mea, ci voia Celui Care M-a trimis» (Ioan 5, 28-30). La slujba Utreniei din Duminica înfricoşatei Judecăţi (Lăsatului sec de carne), noi cântăm: «Judecata Ta este fără greş; ea nu poate fi pusă la îndoială de martori mincinoşi» (Oda a patra). Aşadar, e o veste bună să ştim că vom fi judecaţi de Hristos, iar nu de vecinul de palier sau de colegul de clasă, căci ştim că Cel Care ne va judeca, Acela ne iubeşte. Într-adevăr, Sfântul Pavel a spus: «Hristos, încă fiind noi neputincioşi, la timpul hotărât a murit pentru cei necredincioşi» (Romani 5, 6-8). Acesta este Judecătorul, Cel Care prin gura proorocului Iezechiel zicea: «Nu voiesc moartea păcătosului, ci să se întoarcă şi să fie viu» (Iezechiel 33, 11), iar Sfântul Pavel precizează: «Mântuitorul nostru, Care voieşte ca toţi oamenii să se mântuiască şi la cunoştinţa adevărului să vină» (1 Timotei 2, 4). Tot astfel, Sfântul Petru: «Domnul nu întârzie cu făgăduinţa Sa, după cum socotesc unii că e întârziere, ci îndelung rabdă pentru voi, nevrând să piară cineva, şi toţi să vină la pocăinţă» (2 Petru 3, 9). Da, aceasta e cu adevărat o veste bună să ştim că vom fi judecaţi de Hristos.

Copilul: Dacă Hristos este Judecător, după ce legi va judeca?

Bătrânul: Dacă Hristos ar aplica legea lui Moise pentru a ne judeca în felul cum judecătorii acestei lumi aplică legile penale, nimeni nu ar mai fi mântuit şi toţi am fi condamnaţi pentru că «Din faptele legii nici un om nu se va îndrepta înaintea Lui» (Romani 3, 20). Noi, toţi avem nevoie

de milostivire: «Fericiți cei milostivi, căci aceia se vor milui» (Matei 5, 7). «Fiți milostivi, precum și Tatăl vostru este milostiv. Nu judecați și nu veți fi judecați; nu osândiți; iertați și veți fi iertați» (Luca 6, 36-37).

Nu este vorba numai de aproapele nostru cel văzut, ci Iisus vorbește, de asemenea, și de «cel mai mic dintre frații Săi», care se află în noi, chipul lui Dumnezeu pe care fiecare dintre noi îl poartă în adâncurile ființei sale.

C) Judecata cea din urmă

Hristos ne descrie anticipat Judecata cea din urmă printr-o parabolă a oilor și a caprelor: «Atunci împăratul va zice celor de-a dreapta Sa:„Veniți, binecuvântații Părintelui Meu, moșteniți împărăția cea pregătită vouă, de la întemeierea lumii (Lumea și omul au fost, așadar, creați în vederea împărăției). Căci flămând am fost și Mi-ați dat să mănânc; însetat am fost și Mi-ați dat să beau; străin am fost și M-ați primit; gol am fost și M-ați îmbrăcat; bolnav am fost și M-ați cercetat; în temniță am fost și ați venit la Mine...» (Matei 25, 34-36).

Criteriul după care vom fi judecați[24] va fi deci atitudinea noastră față de cei care suferă: în fiecare bolnav, în fiecare străin, în fiecare deținut din închisoare se ascunde Hristos. Aceasta putem să n-o știm și dacă totuși ne îngrijim de ei, Hristos ne va recunoaște în ziua Judecății și ne va primi în Împărăția Sa. «Atunci drepții îi vor răspunde:„Doamne, când Te-am văzut flămând și Te-am hrănit, sau însetat și Ți-am dat să bei?..'' și împăratul va zice către ei:„adevărat zic vouă, întrucât ați făcut unuia dintr-acești frați ai Mei, prea mici, Mie Mi-ați făcut''» (Matei 25, 37-40).

Noi îl căutăm pe Dumnezeu foarte departe și

---

[24] Isaia spusese deja «Adăpostește în casă pe cel sărman, pe cel gol îmbracă-l» (Isaia 58, 7).

foarte sus şi El este aici aproape de tot, în Persoana Fiului Său, ascuns în bătrânica pe care o busculăm fiindcă se opune atenţiei pe care vrem să i-o impunem; ascuns în muncitorul umilit care ne desfundă canalizarea şi pe care nu l-am invitat niciodată la masa noastră. Să ne temem ca nu cumva împăratul să spună în ziua Judecăţii celor ce vor fi la stânga Sa: «Duceţi-vă de la Mine, blestemaţilor, în focul cel veşnic, care este gătit diavolului şi îngerilor lui[25]. Căci flămând am fost şi nu Mi-aţi dat să mănânc; însetat am fost şi nu Mi-aţi dat să beau; străin am fost şi nu M-aţi primit; gol şi nu M-aţi îmbrăcat; bolnav şi în temniţă şi nu M-aţi vizitat...» Atunci le va răspunde, zicând: «Adevărat zic vouă: întrucât nu aţi făcut unuia dintre aceşti prea mici, nici Mie nu Mi-aţi făcut. Şi vor merge aceştia la osândă veşnică, iar drepţii la viaţă veşnică» (Matei 25, 41-46).

Copilul: Dacă există osândă veşnică, cum poţi vorbi de iubirea lui Dumnezeu?

Bătrânul: Dumnezeu Însuşi îţi răspunde prin gura Sfântului Evanghelist Ioan: «Dumnezeu aşa a iubit lumea, încât pe Fiul Său Cel Unul Născut L-a dat, ca oricine crede în El să nu piară, ci să aibă viaţă veşnică» (Ioan 3, 16). Dumnezeu vrea, aşadar, cu ardoare, să ne mântuiască din moartea veşnică chiar cu preţul vieţii Fiului Său. Cu toate acestea, Dumnezeu respectă libertatea omului, nu ne mântuieşte împotriva voinţei noastre, nu ne obligă să-L iubim: «Dumnezeu nu atrage niciodată cu forţa pe nimeni» (Sfântul Ioan Gură de Aur). El ne oferă Viaţa în preajma Lui : «...Dacă pătimim împreună cu El, împreună ne şi preamărim cu El» (Romani 8, 17), dar, dacă nu voim, avem groaznica putere de a ne depărta de Viaţă şi de a alege moartea, această moarte pe care Sfântul

---

[25] Remarcaţi aici, ca şi în Omilia 79 a Sfântului Ioan Gură de Aur, că acest foc nu a fost pregătit pentru oameni, ci pentru diavol şi îngerii săi, şi că, în afară de aceasta, nu se spune aici că pentru cei drepţi să fi fost pregătit «de la întemeierea lumii»; răul, într-adevăr, nu face parte din planul lui Dumnezeu.

Evanghelist Ioan, în Apocalipsă, o numeşte «a doua moarte», iar Sfântul Matei îi zice «osânda veşnică».

Astfel, noi înşine, în fiecare clipă facem alegerile care ne judecă, fiindcă ele pot să ne facă să trecem chiar de acum «din moarte la Viaţă» şi care ne «vădesc» chiar de acum ca «fiu al lui Dumnezeu» sau ca «fiu al diavolului» (1 Ioan 3, 10): «Noi ştim că am trecut din moarte la viaţă, pentru că iubim pe fraţi; cine nu iubeşte pe fratele său rămâne în moarte» (1 Ioan 3, 14). A trece de la ură la iubire, înseamnă a trece de la moarte la viaţă, înseamnă într-un fel a anticipa Judecata. «Cerul pe pământ este Euharistia şi iubirea aproapelui», zice Sfântul Ioan Gură de Aur.

E uşor să vorbim despre iubirea vrăjmaşilor noştri dar e mult mai greu să-i iubim: «Fiii mei, să nu iubim cu vorba, numai din gură, ci cu fapta şi cu adevărul» (1 Ioan 3, 18).

Copilul: Există oameni care mă jenează şi îmi displac; dacă îi detest, cum pot să-i iubesc? Dacă m-aş preface că îi iubesc, n-aş fi ipocrit?

Bătrânul: Dacă vrei să schimbi gustul unui pahar cu apă trebuie să pui în el vin; dacă vrei să schimbi calitatea inimii tale pentru ca «inima ta de piatră să devină o inimă de carne» trebuie să introduci în ea o prezenţă care nu se găseşte încă acolo. Sfântul Ioan Evanghelistul ne descoperă că «Dumnezeu este iubire» (1 Ioan 4, 16) şi că «iubirea vine de la Dumnezeu» (1 Ioan 4, 7). Pentru a iubi pe duşmanii noştri sau numai pe cei ce ne stânjenesc, trebuie, aşadar, să primim iubirea de la Cel care este Iubire. Trebuie, deci, să-I cerem aceasta cu încredere, cu credinţă: credinţa este aceea care ne deschide iubirii: «Şi noi am cunoscut şi am crezut iubirea, pe care Dumnezeu o are către noi.» (1 Ioan 4, 16). «Întru aceasta s-a arătat dragostea lui Dumnezeu către noi, că pe Fiul Său Cel-Unul Născut L-a trimis Dumnezeu în lume, ca prin El viaţă să avem» (1 Ioan 4, 9). «Cine mărturiseşte că Iisus este Fiul lui Dumnezeu, Dumnezeu rămâne întru el şi el în Dumnezeu» (1 Ioan 4, 15): «Crezând în Iisus Hristos descoperim că Dumnezeu atât ne-a iubit, încât a dat pe Fiul Său Unic»... şi când ne descoperim toţi, începem şi noi să iubim: «Noi iubim pe Dumnezeu, fiindcă El ne-a iubit cel dintâi» (1 Ioan 4, 19).

Dacă credinţa ne deschide iubirii, reciproca este şi ea adevărată: iubirea ne deschide credinţei, căci iubind descoperim pe Dumnezeu: «Oricine iubeşte e născut din Dumnezeu şi cunoaşte pe Dumnezeu... cel ce nu iubeşte n-a cunoscut pe Dumnezeu, pentru că Dumnezeu este iubire» (1 Ioan 4, 7-9).

A crede şi a iubi formează un tot. Iată porunca Sa: a ne lipi cu credinţă de Fiul Său Iisus Hristos şi a ne iubi unii pe alţii. Atunci suntem «născuţi din Dumnezeu»: «Ştim că cine este născut din Dumnezeu nu păcătuieşte; ci Cel Care S-a născut din Dumnezeu îl păzeşte şi cel viclean nu se atinge de el» (1 Ioan 5, 18-19). «La Judecată nu va veni, ci s-a mutat din moarte la viaţă» (Ioan 5, 24). A iubi înseamnă, aşadar, cu adevărat, a anticipa Judecata.

CAPITOLUL IX

O ÎNCERCARE DE ESHATOLOGIE ORTODOXĂ[26]

«Venirea vieţii veacului ce va să vină» presupune sfârşitul acestuia în care trăim, «sfârşitul lumii». Lumea noastră, însă, pe care Dumnezeu a chemat-o la existenţă, este pentru acest motiv indestructibilă, căci nu există nici o putere mai mare decât cea care a creat-o. Ceea ce trece este «chipul acestei lumi» (1 Corinteni 7,31).

«În acest sens trebuie să înţelegem sfârşitul lumii. Catrastofa finală a universului nu atrage o nouă creaţie,

[26] Ajungând aproape de sfârşitul Părţii a VII a, referitoare la cea de a doua Venire a Domnului, în cursul căreia am vorbit îndeosebi despre semnele premergătoare acesteia, despre sfârşitul lumii şi despre Judecată, considerăm folositor să redăm câteva extrase dintr-un articol al Preotului Alexandru Turincev, apărut în revista Contacts nr.54, 1966. Acest articol este intitulat: «Un eseu asupra eshatologiei Ortodoxe». Eshatologie înseamnă ceea ce priveşte sfârşitul veacurilor şi starea omului după moarte. Autorul, care are o experienţă duhovnicească îndelungată şi profundă, mărturiseşte aici cu căldură despre credinţa şi experienţa sa în faţa «tainei lumii şi a omului, a sfârşitului ultim, a evoluţiei cosmice, despre înţelesul istoriei omeneşti, despre destinul fiecăruia dintre noi...» El este convins că «Lumea nu poate fi explicată plecând de la ea însăşi» şi că «înţelesul ei şi scopul ei suprem sunt ascunse în istoria omului şi nu în evoluţia cosmosului». El afirmă că «omul caută zadarnic în afara lui Hristos explicarea acestor taine».

începând de la zero, începând de la neant, ci înseamnă o reînnoire a lumii care a fost o dată creată pentru totdeauna. Continuitatea între pământul cel vechi şi pământul cel nou nu este întreruptă, ci se produce o trecere «un transcensus», saltul dintr-un mod de existenţă în altul. Parusia sau cea de a doua Venire a lui Hristos nu face parte din şirul evenimentelor istorice, ci este un eveniment care modifică în întregime starea acestei lumi, dincolo de istorie, este un fenomen metafizic, metacosmic care modifică firea întregului univers. Schimbarea care se va produce nu va fi rezultatul unei reacţii chimice sau al unei explozii a puterilor cosmice, exclusiv naturale. Schimbarea presupune revărsarea puterii sau energiei dumnezeişti supranaturale. Tatăl trimite pe Fiul Care vine în slava Sfântului Duh. Focul, care este lucrarea Sfântului Duh, reînnoieşte, slăveşte, îndumnezeieşte întreaga creaţie. Iată de ce se înşeală cei ce vorbesc de o posibilitate «reală» de provocare a sfârşitului lumii prin forţa unei explozii atomice, printr-o dezintegrare materială. Lucrarea Sfântului Duh nu poate fi forţată, nu se poate provoca Parusia. O catastrofă atomică mondială, care ar antrena dezintegrarea totală a planetei noastre, nu însă şi a cosmosului, n-ar fi decât o sinucidere a lumii sau un asasinat la scară planetară. Universul nostru nu este numai locul în spaţiu al Venirii Domnului, ci mai degrabă receptaculul Său spiritual. Acest receptacul îl constituie mai întîi sufletele umane, altfel spus, Trupul lui Hristos, Biserica tainică... Tot ceea ce este duhovnicesc, este «lăuntric», este în interior. Omul trebuie să fie gata să-L întâlnească pe Hristos în slavă, precum trebuie să fie gata pentru «mica sa apocalipsă» personală, pentru moartea sa. Pentru acest ceas ne-am şi născut. Apariţia lui Hristos trebuie să se împlinească, în primul rând, în interiorul sufletelor şi al lumii... Şi noi, precum odinioară ucenicii lui Hristos, întrebăm: «Când se vor întîmpla

acestea?» Şi răspunde însuşi Fiul Omului: «Nimeni nu cunoaşte acea zi şi acel ceas, afară de Tatăl». Domnul a precizat (Matei 24) doar semnele apropierii sfârşitului, dar în definitiv nu putem decât să «presimţim» că Domnul «este aproape la uşi»... Chiar acest inevitabil al întâlnirii cu Domnul în ziua cea din urmă poartă în ea Judecata finală pentru toţi.

«Această Judecată este, deopotrivă, un fapt interior, imanent şi personal. Judecata se face prin Duhul Adevărului şi prin Iubirea lui Dumnezeu: omul va vedea adevărul în ceea ce-l priveşte, el se va vedea pe sine însuşi în lumina Adevărului. El va fi pus faţă în faţă cu imaginea desăvârşirii sale, atunci când «cartea vieţii» fiecăruia dintre noi va fi deschisă. Nimic din ceea ce este minciună, păcat, orbire, greşeală, ură, mândrie, nu va avea loc în Împărăţia Adevărului şi a Iubirii. Sabia duhovnicească care este Adevărul şi puterea cuvântului lui Dumnezeu, va despica omul până în adâncul fiinţei sale. «Fiecare va fi mântuit, spune Sfântul Pavel, dar ca (trecut) prin foc» (1 Corinteni 3, 15), prin focul care mistuie tot ce este necurat şi nepotrivit pentru Împărăţie. Pentru ca omul să fie «iertat», trebuie ca întreg răul care se află în el, toate «nodurile de viperă» ale inimii sale să fie eliminate prin suferinţă şi astfel răscumpărate şi de către el.

«Nu va fi niciodată prea mult a repeta că parabolele despre despărţirea grâului de neghină, a oilor de capre, nu sunt decât nişte imagini, nişte simboluri. Nu trebuie să le înţelegem în sens literar, simplificat. Aşa cum explică Sfântul Ioan Gură de Aur, Domnul nostru vorbea adaptându-se la nivelul de înţelegere al celor care-L ascultau. Linia de despărţire va trece, nu printre două categorii de suflete, drepte sau păcătoase, ci înăuntrul fiecăruia dintre noi. Nu există om care să nu fie păcătos: fiecare are ceva care va fi distrus sau purificat; nu există

nici păcătos care să nu aibă în el un strop de lumină.

«Faptul că la Judecata din urmă vom fi judecați de iubirea și adevărul lui Dumnezeu, nu micșorează, desigur, răspunderea noastră pentru întreaga viață și nu înlătură nimic din tragicul situației noastre. Cu toate acestea, în meditațiile noastre asupra Judecății din urmă, trebuie să ne eliberăm de reprezentările noastre juridice despre Judecată și despre Judecător. În decursul istoriei Bisericii s-a abuzat de prea multe ori de «pedagogia intimidării» în spiritul «unui cod penal dintre cele mai neîndurătoare», și prea adeseori s-a uitat «adâncul milostivirii lui Dumnezeu», deformându-se astfel chipul de iubire al lui Dumnezeul. Mila lui Dumnezeu este nemărginită. În fața ei, «păcatul a tot trupul», ne spune Sfântul Isaac Sirul, păcatul întregii lumi nu este decât «un pumn de nisip aruncat în imensitatea mării». Doar omul, printr-un refuz liber sau prin revoltă, se poate împotrivi acestei milostiviri și poate rămâne permanent în suferința refuzului său. Sfinții Părinți ai Răsăritului repetă cu bucurie acest cuvânt: «Dumnezeu ne-a creat fără noi, dar nu ne mântuiește fără noi». Sfântul Isaac Sirul rostește în Omilia 19 următoarele cuvinte, caracteristice viziunii ortodoxe despre «lucrurile cele de pe urmă»: «să nu intre în mintea omului gândul spurcat că Domnul încetează a iubi pe cel păcătos. Iubirea lucrează, însă, în două feluri: ea îl tulbură pe păcătos și îi bucură pe cei care și-au împlinit datoria». «După părerea mea, adaugă acest Părinte, chinul iadului este remușcarea».

«Am ajuns la punctul crucial[27]: gheena, iadul[28],

---

[27] Întregul pasaj dedicat iadului lipsește din prima ediție românească a catehismului «Viu este Dumnezeu» (n. trad).

[28] Pentru aprofundarea catehetică a acestei teme, recomandăm cartea episcopului rus Ilarion Alfeev, *Hristos, biruitorul iadului. Pogorârea la iad în perspectivă ortodoxă*, trad. rom. Cristian Vajea, Edit. Sofia, București, 2008.

osânda, chinurile veşnice...».

«(...) Problema infernului este, dintre toate, cea mai crucială. Conştiinţa morală poate admite iadul înţeles în sensul de stare de purificare a sufletului, chiar dacă de durată, dar în orice caz nu eternă. Ceea ce contează, până la urmă, e faptul că iadul poate să fie învins şi el este deja învins. Aceasta este afirmaţia centrală a credinţei noastre. A crede în Hristos înseamnă a crede în biruinţa Sa asupra iadului. El este biruitorul morţii şi al iadului. El este eliberatorul nostru: doar El ne poate elibera de iadul cel de acum şi de cel din cealaltă viaţă. Mai trebuie să adăugăm că Biserica Ortodoxă nu are în vedere distincţia latină între iad şi purgatoriu. Ea se roagă pentru toţi morţii şi nu admite că ar exista de pe acum osândiţi pentru totdeauna. Viaţa de dincolo de mormânt nu e decât urmarea vieţii celui adormit, cu purificarea şi eliberarea sa progresivă, o vindecare, o maturizare, o aşteptare creatoare».

«Sfântul Ioan Gură de Aur, în celebra sa predică care se rosteşte în noaptea de Paşti, concluzionează: iadul a fost lovit de moarte atunci când s-a întâlnit cu Hristos, şi adaugă:„El a fost lovit de moarte, pentru că Tu l-ai nimicit; a fost lovit de moarte, pentru că Tu l-ai umilit; a fost lovit de moarte, pentru că Tu l-ai legat; a fost lovit de moarte, pentru că Tu l-ai omorât"».

«În contextul eshatologic general, cum putem să considerăm aceste afirmaţii radicale ale Sfântului Ioan Gură de Aur despre legarea, umilirea, omorârea şi nimicirea sau golirea iadului? Să spunem lucrurilor pe nume: ideea iadului veşnic şi a suferinţelor veşnice pentru unii, a fericirii veşnice indiferente la suferinţă pentru ceilalţi nu mai poate rămâne în conştiinţa creştină vie, înnoită, aşa cum o prezentau altădată catehismele noastre şi cursurile de teologie scolastică. Această concepţie veche, care vrea să se plieze pe textele evanghelice, le înţelege însă într-un

mod literal, grosier, material. Fără să pătrundă în sensul lor spiritual, ascuns în spatele imaginilor şi simbolurilor. Această concepţie se prezintă din ce în ce mai mult ca o siluire de neîngăduit a conştiinţei, a gândirii şi a vieţii creştinului. Nu se poate admite ca Jerfa de pe Golgota să fie arătată ca incapabilă să răscumpere lumea şi să învingă iadul. Altfel ar trebui spus: creaţia este un eşec, răscumpărarea este tot un eşec. Este un timp important pentru toţi creştinii să dea mărturie împreună şi să descopere experienţa lor mistică, intimă în acest domeniu, astfel încât experienţele lor duhovniceşti şi poate şi revolta şi groaza lor în faţa reprezentărilor antropomorfe materialiste ale iadului, ale Judecăţii din urmă şi ale Ierusalimului ceresc. E timpul să terminăm cu toate aceste monstruozităţi, doctrinale sau nu, adesea blasfeme, ale veacurilor trecute, care fac din Dumnezeul Iubire ceea ce El nu este: un Dumnezeu extern care nu e decât alegoria conducătorilor pământeşti şi nimic altceva. Pedagogia intimidării şi a terorii nu mai este eficace, ci, dimpotrivă, ea opreşte intrarea în Biserică a multora dintre cei care caută un Dumnezeu al dragostei, iubitor de oameni, Filantropul, aşa cum îl arată Liturghia ortodoxă»

«Un cuvios de la muntele Athos, un stareţ aproape contemporan cu noi, scrie cele ce urmează, adresându-se fiecărui creştin: «Când Domnul te va fi mântuit împreună cu întreaga mulţime a fraţilor tăi şi când n-ar rămâne decât unul singur dintre duşmanii lui Hristos şi ai Bisericii în întunericul cel mai din afară, n-ai începe tu oare împreună cu toţi ceilalţi să-L rogi pe Domnul să fie mântuit acest frate nepocăit? Dacă nu-l rogi zi şi noapte, atunci inima ta e de fier, însă nu avem nevoie de fier în rai».

«Şi Sfântul Pavel, cel care era aşa de unit cu Hristos încât a putut afirma: «Nu eu sunt acela care mai trăiesc, ci Hristos este Acela care trăieşte în mine; n-a spus el oare, că e gata să se «despartă de Hristos pentru

fraţii săi?».

«Fiecare dintre noi nu trebuie oare să-l roage pe Dumnezeu: Toţi fraţii mei să fie salvaţi împreună cu mine? Sau, dacă nu, să fiu şi eu condamnat împreună cu ei! Domnul nostru nu aşteaptă de la noi o astfel de rugăciune? Şi această rugăciune nu va fi ea rezolvarea „problemei" iadului şi a osândirii?»

CAPITOLUL X

RUGĂCIUNEA PENTRU MORȚI ȘI COMUNIUNEA SFINȚILOR

Mântuirea este personală, adică, omul este răspunzător înaintea lui Dumnezeu de viața sa. Acest fapt nu exclude solidaritatea care trebuie să existe între oameni și care e plăcută înaintea lui Dumnezeu. Biblia face să reiasă când responsabilitatea personală, când solidaritatea între oameni.

În Cartea proorocului Iezechiel, Dumnezeu subliniază primul aspect: «Dacă vreo țară ar păcătui înaintea Mea, abătându-se în chip nelegiuit de la Mine și Eu aș întinde mâna Mea asupra ei... și dacă s-ar afla acolo cei trei bărbați: Noe, Daniel și Iov, apoi aceștia, prin dreptatea lor, și-ar scăpa numai viața lor, zice Domnul Dumnezeu. Sau dacă aș trimite asupra acestui pământ fiare rele, care l-ar văduvi de popor și dacă el din pricina fiarelor ar ajunge pustiu și de nestrăbătut, atunci acești trei bărbați, aflându-se în el, precum este de adevărat că Eu sunt viu, zice Domnul, tot așa este de adevărat că ei n-ar scăpa nici pe fii, nici pe fiice, ci numai ei singuri ar scăpa, iar țara ar ajunge pustie» (Iezechiel 14, 12-20). Așadar, Dumnezeu mântuiește pe cel drept chiar dacă toți cei din jurul lui sunt necredincioși; și invers, necredincioșii nu se pot bizui pe dreptatea unuia dintre

ai lor ca să ceară mântuirea.

În Cartea Facerii, însă, Dumnezeu face cunoscut că va cruța un oraș întreg pentru zece drepți care s-ar afla acolo. El spune lui Avraam care-L ruga stăruitor: «De se vor găsi în cetatea Sodomei cincizeci de drepți, voi cruța pentru ei toată cetatea și tot locul acela»... «Pentru cei zece nu o voi pierde» (Facere 18, 23-32). Iată de ce Apostolul Iacov zice: «Mărturisiți-vă unul altuia păcatele și vă rugați unul pentru altul, ca să vă vindecați; că mult poate rugăciunea stăruitoare a dreptului» (Iacov 5, 16).

Tot astfel, Sfântul Arhidiacon Ștefan, pentru cei care-l omorau cu pietre cerea Domnului iertarea lor; el urma astfel exemplul dat de Hristos Care se ruga pentru cei care-L răstigneau: «Părinte, iartă-le lor, că nu știu ce fac» (Luca 23, 34).

Rugăciunea dreptului poate obține iertarea păcătosului, chiar dacă acesta a murit. Citim în Cartea a Doua a Macabeilor[29]: «Că de n-ar fi avut nădejde (Iuda Macabeul), că vor învia cei care mai înainte au căzut, deșert și de râs lucru ar fi a se ruga pentru cei morți. Și a văzut că celor ce cu bună cucernicie au adormit, foarte bun dar le este pus. Drept aceea, sfânt și cucernic gând a fost, că a adus jertfă de curăție pentru cei morți, ca să se slobozească de păcat» (2 Macabei 12, 44-46). Rugându-ne pentru morți avem nădejde să dobândim iertarea păcatelor lor. Sfântul Ioan Evanghelistul ne dezvăluie în Apocalipsă că morții se pot ruga pentru cei vii (5, 8; 8, 3); el aseamănă «rugăciunile sfinților» în fața Tronului Mielului cu niște «cupe de aur pline cu mireasmă». Moartea nu distruge unitatea Trupului lui Hristos: membrii Bisericii care luptă încă în această viață și cei care au primit deja cununa în cealaltă, fac parte din Același Trup. Acest

---

[29] Macabei: a) a se vedea cap.VII al părții a șaptea; b) numele acestei Cărți e luat de la personajul principal: Iuda Macabeul.

lucru îl numim Comuniunea Sfinților[30].

Tot astfel, Sfânta Liturghie este săvârșită de întreaga Biserică vie, a celor care sunt încă «în acest trup» (Filipeni 1, 22) și Biserica slavită a celor care sunt deja cu Hristos (Filipeni 1, 23), care «s-au despărțit de trup ca să fie cu Hristos» (2 Corinteni 5, 8). Unii dintre aceștia din urmă sunt reprezentați în bisericile noastre în icoane, care îi bucură pe credincioși: ei văd fața lui Dumnezeu. Ei mai sunt reprezentați la Sfânta Liturghie prin «părticele» de pâine pe care preotul le așază pe Sfântul Disc, citind numele lor, ce se află scris pe pomelnicul dublu (diptic)[31] adus de credincioși la Sfântul Altar. Atunci când preotul pregătește jertfa euharistică, pune mai întâi pe Sfântul Disc o bucată de pâine (partea din centrul unei «prescuri») ce se cheamă «Agneț» care va deveni «Trupul lui Hristos și va fi oferit credincioșilor spre împărtășire. Apoi, așază în partea dreaptă a «Agnețului», un mic triunghi de pâine, spre pomenirea Maicii Domnului; la stânga «Agnețului» rânduie nouă mici părticele de pâine reprezentând îngerii, profeții, apostolii, sfinții ierarhi, asceții[32], martirii, tămăduitorii, strămoșii lui Iisus Hristos, Sfântul a cărui Liturghie se săvârșește (Sfântul Ioan Gură de Aur sau Sfântul Vasile cel Mare); apoi așază la picioarele Agnețului părticele reprezentând pe cei vii și, dedesubtul acestora, pe cei morți, toți cei care au fost trecuți în pomelnice cu numele lor... Astfel, întreaga Biserică este adunată în jurul Stăpânului Său pe Sfântul

---

[30] Vezi Înțelepciunea lui Solomon 3, 7.

[31] Diptyc: Foaie de hârtie dublă pe care credincioșii scriu numele persoanelor vii și decedate pentru care ei doresc să se roage Biserica. Mai pe românește pomelnic.

[32] Asceții sunt cei care au practicat asceza, adică și-au supus trupurile și sufletele unei discipline aspre spre a se dărui Domnului pe de-a întregul.

Disc[33] și care în momentul rugăciunii celei mari a anaforalei, va fi înfățișată lui Dumnezeu spre a fi sfințită de Duhul Său Cel Sfânt[34].

COMUNIUNEA SFINȚILOR

Copilul: Îmi arăți Sfinții așezați pe Sfântul Disc ? Ce este un sfânt?

Bătrânul: «Unul Sfânt, Unul Domn, Iisus Hristos, întru mărirea lui Dumnezeu Tatăl. Amin», răspunde poporul preotului care a rostit formula liturgică «Sfintele Sfinților».

Copilul: Cum pot fi numiți «sfinți» niște oameni, când numai Domnul Iisus Hristos este Sfânt?

Bătrânul: Într-adevăr, cei pe care îi numim «sfinți» devin sfinți prin pogorârea Sfântului Duh și participarea lor la viața Celui Singur Sfânt care a spus: «Fiți, dar, voi desăvârșiți, precum Tatăl vostru Cel ceresc desăvârșit este» (Matei 5, 48).

Copilul: Așadar, sfinții sunt oameni virtuoși?

Bătrânul: Sunt, dar nu acesta este esențialul: sfânt e cel care împlinește voia lui Dumnezeu (cf. Ioan 7, 16-19; 5, 30).

Copilul: Cum putem împlini această voință dumnezeiască?

Bătrânul: Pe de o parte, Apostolul Pavel ne spune: «...Nu săvârșesc ceea ce voiesc, ci ceea ce urăsc, aceea săvârșesc.» (Romani 7, 15-20): aceasta este condiția noastră comună, urmăm impulsurile noastre, urmărim interesele noastre personale, acelea ale «omului vechi»; pe de altă parte, în Epistola către Galateni (2, 20), tot el ne spune: «M-am răstignit împreună cu Hristos și nu eu mai trăiesc, ci Hristos trăiește în mine.» Acolo el poate împlini voia Tatălui, căci «omul cel vechi a fost răstignit împreună cu El (cu Hristos) ca să se nimicească trupul păcatului, ca să nu mai fim robi ai

---

[33] A se vedea desenul cu modul de așezare a pâinii pe Sfântul Disc.

[34] A se vedea Partea a VI-a, cap. IX: «Anaforaua propriu-zisă»

păcatului; căci cel care a murit este liberat de păcat (...). Deci să nu împărăţească păcatul în trupul vostru cel muritor, ca să vă supuneţi poftelor lui...» (Romani 6, 6-12).

Copilul: Trebuie, aşadar, să mă fac mai bun!

Bătrânul: Da, dar aceasta nu este de ajuns: tu nu poţi nimic prin tine însuţi, decât să cazi în orgoliu, căci «Fără Mine nu puteţi face nimic» (Ioan 15, 5). Numai urmând pe Învăţător, luându-ţi crucea ta, lăsând pe «morţi să-şi îngroape morţii lor» (Matei 8, 22; Luca 9, 60), vei putea să intri în Viaţă!

Copilul: De ce a spus Iisus: «Lasă morţii să-şi îngroape morţii lor?». Aceasta mă tulbură.

Bătrânul: Este un adevăr tulburător. Morţii despre care vorbeşte aici Hristos sunt aceia care, chiar dacă că sunt vii, nu caută viaţa Împărăţiei. «Lasă morţii să-şi îngroape morţii lor, iar tu mergi de vesteşte împărăţia lui Dumnezeu» (Luca 9, 60). Pentru cel viu, omul care s-a angajat pe calea sfinţeniei în căutarea Celui Singur Viu, Hristos, grijile lumeşti trec în urma vieţii Împărăţiei.

Copilul: Ce se întâmplă cu aceşti «morţi»? Au ei vreo speranţă ?

Bătrânul: Dacă au «urechi de auzit» (Matei 11, 15), dacă sunt atenţi la Duhul Sfânt, pot auzi: «Vino după Mine» (Matei 8, 22), chemarea lui Hristos şi se pot reuni cu cei vii din turma sa.

Copilul: Dar dacă aud Cuvântul şi nu se alătură turmei?

Bătrânul: Ei vor sfârşi ca sluga cea rea care şi-a îngropat talantul (Matei 25, 24-30), căci «Nimeni care pune mâna pe plug şi se uită îndărăt nu este potrivit pentru Împărăţia lui Dumnezeu» (Luca 9, 62).

Copilul: Dar a auzi Cuvântul şi a-L urma, nu înseamnă oare ceea ce se numeşte «chemare»?

Bătrânul: Este şi aceasta; cel care aude vocea Stăpânului, se pune pe calea cea strâmtă care duce la Viaţă; el îşi va trăi judecata sa, asemenea Sfântului Serafim din Sarov în timpul celor douăzeci şi cinci de ani cât a trăit retras; din timpul vieţii sale, el era plin de Duh Sfânt, el este deja înviat;

la moartea sa pământească, care nu va fi decât o trecere spre mai mare plinătate, el va intra în bucuria Stăpânului său, în brațele Tatălui Care își regăsește fiul pierdut pentru a nu-L mai părăsi niciodată, căci, cum spune Sfântul Pavel, «Pururea cu Domnul vom fi» (1 Tesaloniceni 4, 17).

Sfinții sunt cei care perpetuează Cincizecimea Bisericii, care mărturisesc prezența Sfântului Duh și de aceea Biserica Ortodoxă îi sărbătorește în prima duminică după Rusalii, numită Duminica Tuturor Sfinților[35].

Copilul: De ce Maica Domnului are un loc deosebit pe Sfântul Disc?

Bătrânul: Maica Domnului are pe lângă Hristos, la dreapta Lui, un loc deosebit. Ea este exemplul cel mai desăvârșit ce ni s-a dat, de trecere de la moarte la viață. Adormirea Maicii Domnului este modelul unui sfârșit exemplar al existentei noastre pământești, ea, care a trecut la viața veșnică dincolo de judecată potrivit Evangheliei: «Cel care ascultă cuvântul Meu și crede în Cel Care M-a trimis, are viață veșnică și la judecată nu va veni, ci s-a mutat din moarte la viață» (Ioan 5, 24).

---

[35] Biserica Romano-catolică îi sărbătorește pe Toți Sfinții în ziua de 1 noiembrie, când se face și «pomenirea morților».

CAPITOLUL XI

ADORMIREA MAICII DOMNULUI

Adormirea Maicii Domnului nu este redată în Sfintele Scripturi, dar relatarea ei ne-a fost păstrată în memoria Bisericii şi se regăseşte în icoana sărbătorii şi în Liturghia din 15 august, care ne oferă câteva întrezăriri ale acestei taine.

A. Icoana Adormirii Preasfintei Fecioare Maria

Fecioara Maria pe patul său de moarte; Sfântul Duh i-a strâns pe Apostoli din toate colţurile lumii pentru a o însoţi pe Maica Domnului la mormânt. Primii episcopi ai Bisericii sunt şi ei în jurul ei, îngerii se închină în faţa ei, femeile vin să-i cinstească trupul. În spatele patului funerar, în centru, în picioare, Hristos în slavă se înalţă senin, purtând în braţe un prunc. Este sufletul Maicii Sale.

Copilul: De ce sufletul are aspectul unui prunc ? Să fie el amprenta miniaturală a trupului şi acesta să-i fie învelişul ?

Bătrânul: Nu, se dă sufletului Mariei forma unui nou-născut în scutece deoarece ea se naşte în cer. Ea L-a adus pe lume pe Fiul lui Dumnezeu în trupul său, ea I-a dăruit înomenirea sa pentru ca El să se nască pe pământ. Acest Fiu, devenit Fiul său, îi dăruieşte în schimb dum-

nezeirea Sa, pentru ca ea să se nască în cer: «Slava veacului ce va să vină, desăvârşirea finală a omului este deja împlinită nu doar într-o Persoană dumnezeiască întrupată, ci şi într-o persoană omenească îndumnezeită»[36].

B. Liturghia Adormirii Maicii Domnului

«Întru naştere fecioria ai păzit, întru adormire lumea nu ai părăsit de Dumnezeu Născătoare. Mutatute-ai la Viaţă, fiind Maica Vieţii şi cu rugăciunile tale mântuieşti din moarte sufletele noastre» (Troparul Ador-

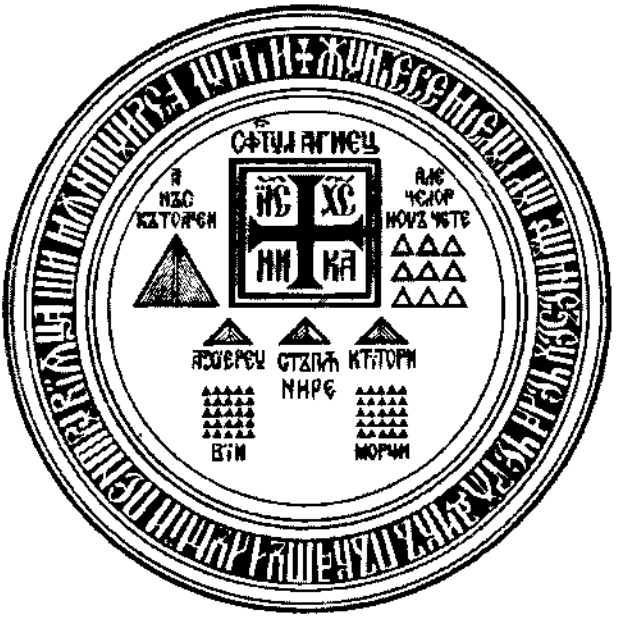

[36] V. Lossky, în L. Uspensky şi V. Lossky, *The meaning of icons*, Urs Graf Verlag, Elveţia, 1952, ediţia a 2-a, p. 215.

mirii Maicii Domnului).

Slujba Adormirii ne învață că Fecioara Maria a trecut din moarte la viață, că ea se bucură de viața veșnică fără să fi avut parte de Judecată (Ioan 5, 24), căci Maica Vieții n-a putut să rămână în stricăciune. Noi sărbătorim Adormirea Maicii Domnului ca pe un al doilea Paști, învierea celei care, înainte de Judecata din urmă, înainte de învierea de obște, este de astăzi unită cu Dumnezeu: Mormântul și moartea n-au putut să o țină pe Maica Domnului; ea mijlocește pentru noi, ne ocrotește și rămâne nădejdea noastră neclintită; Hristos Care locuit-a în pântecele ei fecioresc, mutat-a la Viață pe Maica vieții (Condac, glas 2). Îngerii spăimântatu-s-au la vederea Adormirii Fecioarei; Cum se înalță de la pământ la cer Fecioara? (Megalinar, oda a 9-a). O alcătuire de la Vecernia sărbătorii ne spune că Apostolii au luat parte la o a doua Înălțare, aceea a Fecioarei Maria cu trupul, pentru a se împărtăși de slava Fiului Său. Ceea ce s-a împlinit în Fecioara Maria a fost prevăzut în planul lui Dumnezeu pentru fiecare dintre noi. La sfârșitul veacurilor, după Judecată, vom fi vii, suflete și trupuri, înaintea lui Dumnezeu. Sfântul Pavel scrie: «Așa este și învierea morților: se seamănă trupul întru stricăciune, înviază întru nestricăciune; se seamănă întru necinste, înviază întru putere. Se seamănă trup firesc, înviază trup duhovnicesc. Dacă este trup firesc, este și trup duhovnicesc» (1 Corinteni 15, 42-44). Aceasta este finalitatea Judecății: ea deschide spre viața de veci, spre Ierusalimul ceresc.

CAPITOLUL XII

IERUSALIMUL CERESC

Copilul: Am vorbit despre prima Venire a Domnului, despre sensul Întrupării, apoi despre timpul Bisericii, adică despre timpul luptei noastre duhovnicești. Oamenii așteaptă acum Cea de a doua Venire, «învierea morților și viața veacului ce va să vie» (Crezul).

Ceea ce mi-ai spus, mai ales despre sfârșitul lumii, m-a uimit cu adevărat. După cum am înțeles, distrugerea lumii vechi este începutul necesar al creației celei noi. Am ascultat, însă, altădată, o conferință a unui astro-fizician, astronom oficial. El anunța «sfârșitul tragic al soarelui», prezicând că într-o zi soarele se va stinge, după ce mai întîi va exploda și va produce volatilizarea pământului. Aceasta va fi sfârșitul omenirii, după părerea lui. Numeroase filme și cărți ilustrează sfârșitul lumii într-un mod foarte realist. Tu, din contră, prezinți iubirea lui Dumnezeu totdeauna dăruită oamenilor, viața veșnică în Ierusalimul ceresc. Sfârșitul lumii despre care vorbești și cel anunțat de astro-fizicieni sunt două lucruri diferite?

Bătrânul: Ele nu se situează pe același plan. Știința, închisă între hotarele lumii, este îndreptată către realitatea unilaterală a empiricului și raționalului. Revelația merge dincolo de hotarele timpului temporale în interiorul cărora se desfășoară, în mod necesar, cercetarea științifică.

Modul nostru de a vedea este altul, nu că am încerca să nesocotim știința ca să ne eliberăm de istorie. Noi știm că Domnul este «Alfa și Omega» (Apocalipsa 1, 8), Principiul, Creatorul, Centrul și Sfârșitul a toate, pentru că de la El,

«prin El şi întru El sunt toate» (Romani 11, 36). Aceasta ni se descoperă pătrunzând în tainele Scripturilor.

Această stare nu vine de la sine, ci o cerem la fiecare Liturghie euharistică atunci când ne rugăm înainte de citirea Sfintei Evanghelii: «Străluceşte întru inimile noastre, Iubitorule de oameni, Stăpâne, lumina cea curată a cunoaşterii dumnezeirii Tale şi deschide ochii minţii noastre spre înţelegerea evanghelicelor Tale propovăduiri...» .

Să revenim acum la Ierusalimul Ceresc cel făgăduit. De-a lungul convorbirilor şi istorisirilor mele, cuvintele Legământ şi Făgăduinţă revin ca un laitmotiv; ele nu trebuie uitate niciodată. Dumnezeu este statornic, Legământul Său ne este permanent oferit. El apare în Sfintele Scripturi sub diferite forme, imagini, simboluri: Împărăţia lui Dumnezeu, Domnia, Israelul mântuit, Venirea Domnului, Nunta Mielului cu poporul Său, Nunta Bisericii şi a Stăpânului Său, Pământul, Templul, Locaşul, Cetatea lui Dumnezeu, Sion, Viaţa veacului ce va să vie, Noul Ierusalim, Ierusalimul ceresc. Ceea ce Dumnezeu ne făgăduieşte este o lume cu totul nouă.

Atenţie, însă, venirea acestei lumi noi este un adevăr veşnic şi dinamic, desfăşurându-se, în acelaşi timp, pe două planuri care se întrepătrund: cel al istoriei omeneşti şi cel al tainei. Această împărăţie este deodată în germene «aici şi acum», şi una «viitoare», veşnică şi cu totul nouă. Această noutate este în raport strâns cu ultima chemare a făpturilor create, care este, ţine bine minte, să ajungă în mod liber la unirea cu Dumnezeu. Este ceea ce teologii numesc «îndumnezeire» (*theosis*): «Aceasta este definiţia pozitivă a aceleiaşi taine care trebuie să se împlinească în fiecare persoană umană, în Biserică, şi să se descopere deplin în veacul viitor, atunci când, după ce totul va fi unit în Hristos, Dumnezeu «va fi totul în toate» (1 Corinteni 15, 28)»[37]. Tu vezi, «chemarea» şi «veacul viitor» sunt legate între ele.

Copilul: Aşadar, sfârşitul lumii nu înseamnă sfârşitul a toate?

---

[37] V. Lossky, *A l'Image et à la Ressemblance de Dieu*, Paris, Aubier, 1967, pp. 107 şi 108.

Bătrânul: Sigur că nu: «...Căci chipul acestei lumi trece» (1 Corinteni 7, 31). «Moartea va fi ceea ce va dispărea. Moarte nu va mai fi». «Biserica este chipul şi semnul Împărăţiei lui Dumnezeu pentru că aceasta începe a se înfăptui ca o sămânţă şi ca o plămadă în Biserica de aici, de acum...»[38].

«Făptura (...) a început să existe, dar ea va exista în veci. Moartea şi distrugerea nu vor fi o întoarcere în neant, căci cuvântul Domnului rămâne în veac (1 Petru 1, 25) şi voia lui Dumnezu este neschimbătoare»[39].

Aceste făgăduinţe pline de speranţă pentru noi se regăsesc în toate Sfintele Scripturi.

A) ÎN VECHIUL TESTAMENT

O lume radical nouă se conturează de-a lungul întregului Vechi Testament: «Iată Eu fac un lucru nou, el dă muguri; nu-l vedeţi voi oare?» (Isaia 43, 19).

Un strigăt de speranţă, întemeiat pe Făgăduinţă, răsună, şi ecoul său se face auzit de la un text la altul.

Se regăseşte tema Ierusalimului necredincios şi pedepsit, dar, până la urmă pocăit, care va fi recreat şi reprimit ca o «Mireasă» (Isaia 62, 5) şi de care Dumnezeu se va bucura.

Se poate spune că aproape toţi termenii pozitivi ce se află în Vechiul Testament ajută să se contureze Ierusalimul ceresc. Termenii aceştia formează un mănunchi de expresii care ne ajută să desluşim taina. Afară de termenii menţionaţi mai sus trebuie adăugaţi: Lumina (Isaia 60,1,3; Psalmul 35, 10) Faţa, Puterea lui Dumnezeu.

Textul cel mai impresionant, vibrând de speranţă e cel al lui Isaia: «Pentru că Eu voi face ceruri noi şi

---

[38] Ignace Hazim, *La Réssurection et l' homme d' aujourd' hui*, An Nour, Beyrouth, 1970.

[39] V. Lossky, *Theologie mystique de l'Église d'Orient*, pp. 89-90.

pământ nou. Nimeni nu-şi va mai aduce aminte de vremurile trecute şi nimănui nu-i vor mai veni în minte, ci se vor bucura şi se vor veseli de ceea ce Eu voi fi făcut, căci iată întemeiez Ierusalimul pentru «bucurie» şi poporul lui pentru «desfătare». Şi Mă voi bucura de Ierusalim şi Mă voi veseli de poporul Meu şi nu se va mai auzi în acesta nici plâns, nici ţipăt. Să nu mai fie acolo copii care mor în floarea vârstei şi nici bătrâni care nu ajung la capătul vieţii lor!... căci ei vor fi un neam binecuvântat de Domnul şi împreună cu ei şi odraslele lor. Şi înainte de a Mă chema pe Mine, Eu le voi răspunde, şi grăind ei încă, Eu îi voi fi ascultat. Lupul va paşte la un loc cu mielul, leul va mânca paie cu boul şi şarpele cu ţărână se va hrăni. Nimic rău şi vătămător nu va fi în muntele Meu cel sfânt, zice Domnul» (Isaia 65, 17-25).

Ierusalimul sau Sionul, «cetatea păcii» (Psalmul 75, 3) prefigurează poporul ales, «ei se vor chema: popor sfânt» (Isaia 62, 12). Ea este locaş (Psalmul134, 21), locuinţa lui Dumnezeu (Psalmul 109, 2), Cetate puternică (Psalmul 59, 2), oraşul spre care «toate popoarele vor curge» (Isaia 2, 1-5). Precedentele locaşuri ale lui Dumnezeu din timpul lui Iacov şi Moise erau corturi, locuinţe pentru scurtă durată, dar Ierusalimul nou va fi «locul de odihnă al Domnului în veci» (Psalmii 75; 86, 2; 106, 3; 131, 14; 134), «Dumnezeu l-a întărit pe veci» (Psalmul 47, 9).

Este adevărat că în unele texte este greu de deosebit dacă e vorba de Ierusalimul pământesc sau de cel ceresc, dar ştim că Ierusalimul văzut este numai umbra celui ceresc, care se va arăta la sfârşitul veacurilor construit din «pietre vii» (1 Petru 2, 5), adică din oameni, din cetăţeni. Acestei patrii spirituale trebuie totdeauna să-i păstrăm numele în minte. «De te voi uita Ierusalime, uitată să fie dreapta mea» (Psalmul 136, 5).

Cum un oraş construit numai din pietre poate fi

numit «cetatea lui Dumnezeu» (Psalmul 47, 9), cum să zici despre ea: «Maică va zice Sionului omul, şi om s-a născut în el» (Psalmul 86, 5)?

În Psalmii săi, David exprimă de multe ori caracterul divin al «cetăţii lui David» (2 Regi 5, 9): «Dumnezeul meu eşti Tu cetatea mea» (Psalmul 58, 10). «...Cetatea Dumnezeului nostru, în muntele cel sfânt al Lui; bine întemeiată spre bucuria întregului pământ» (Psalmul 47, 1-2).

Cu Israel, poporul ales, personificat prin Ierusalim, Domnul a încheiat «Legământul Său veşnic» şi aici El a aşezat «locaşul Său pe veci» (Iezechiel 37, 26)... «Vă voi stropi cu apă curată şi vă veţi curaţi de toate întinăciunile voastre... voi lua din trupul vostru inima cea de piatră şi vă voi da inimă de carne...» (Iezechiel 36, 25-26). Făgăduinţa continuă să trăiască în inima oamenilor şi totul se întemeiază pe Legământ. Ca unei logodnice, Domnul îi spune lui Israel: «Te vei logodi cu Mine pe vecie, te voi logodi Mie după dreptate şi bună-cuviinţă... şi voi zice: Tu eşti poporul Meu! Iar el îmi va răspunde: Tu eşti Dumnezeul meu!» (Osea 2, 21-25). El va umple Mireasa de bunuri: «Umplea-ne-vom de bunătăţile casei tale, sfânt este locaşul Tău, minunat întru dreptate» (Psalmul 64, 5).

Atunci bucuria va izbucni, căci – «Fericiţi sunt cei ce locuiesc în casa Ta; în vecii vecilor Te vor lăuda» (Psalmul 83, 5). «O, bucuria mea, când mi s-a spus: să mergem în casa Domnului! Noi suntem aici, paşii noştri s-au oprit în porţile tale, Ierusalime!» (Psalmul 146).

Eusebiu, un scriitor bisericesc din secolul al IV-lea, lasă să se ghicească nădejdea despre ce sunt aceste porţi când zice că dacă temeliile Ierusalimului ceresc sunt acolo sus pe «Muntele sfânt» (Psalmul 2, 6), porţile sale sunt aici jos: sunt porţile de la intrarea Bisericii, ea însăşi poartă la intrarea Împărăţiei cerurilor. Astfel, ne este amintit că drumul către adevărata noastră patrie, Ierusalimul ceresc, ne este arătat de Biserică.

B) ÎN NOUL TESTAMENT

Fericirile reînnoiesc vechile făgăduințe. De data aceasta, Însuşi Domnul nostru Iisus Hristos ia cuvântul: «Fericiți cei săraci cu duhul, că acelora este Împărăția cerurilor... Fericiți cei blânzi că aceia vor moşteni pământul... Fericiți cei prigoniți pentru dreptate, că a lor este împărăția cerurilor» (Matei 5, 3, 4,10). În altă parte, tot în Evanghelia de la Matei: «Lăsați copiii şi nu-i opriți să vină la Mine, că a unora ca aceştia este Împărăția cerurilor» (19, 14) şi: «Cei drepți vor străluci ca soarele în Împărăția cerurilor Tatălui lor» (13, 43).

Parabola nunții fiului de împărat (Matei 22, 1-14) aseamănă Împărăția lui Dumnezeu cu sărbătoarea unei nunți, unde «cei poftiți», cei «care au haină de nuntă», cei însetați de lumină, de Dumnezeu, de Duhul Sfânt, iau parte la ospățul de nuntă al fiului de împărat. Nu este vorba doar de mersul la slujbe sau de păstrarea obiceiurilor, ci de «naşterea din apă şi Duh» (Ioan 3, 1-21), de naşterea la o viață nouă. Dialogul lui Iisus cu Nicodim subliniază nevoia paradoxală a unei naşteri din nou, pentru a intra în Împărăție (Ioan 3, 3).

Tot astfel este şi ceea ce zice Sfântul Pavel: «Deci dacă este cineva în Hristos este făptură nouă» (2 Corinteni 5, 17).

Acelaşi Apostol, adresându-se Galatenilor, le vorbeşte despre Ierusalimul ceresc, amintindu-le că Avraam a avut doi fii; «unul din femeia roabă şi altul din femeia liberă; dar cel din roabă s-a născut după trup, iar cel din cea liberă s-a născut din făgăduință»; el continuă: «cele două femei sunt două testamente: unul de la Muntele Sinai, în Arabia... şi stă în acelaşi rând cu Ierusalimul de acum, care zace în robie cu fiii lui; iar cea liberă este Ierusalimul cel de sus care este mama noastră» (4, 21-26).

Epistola către Evrei arată, de asemenea: «...Ci v-ați apropiat de Muntele Sionului și de cetatea Dumnezeului Celui Viu, de Ierusalimul cel ceresc» (Evrei 12, 22).

Sfântul Petru, vorbind de Ziua Domnului, afirmă: «Dar noi așteptăm, potrivit făgăduințelor Lui, ceruri noi și pământ nou în care locuiește dreptatea» (2 Petru 3, 13).

Să mergem la ultima Carte a Bibliei, Apocalipsa, care înseamnă Revelație. Sfântul Ioan stăruie și o numește: revelația lui Iisus Hristos. Este o scriere tainică, plină de mister și de simboluri, ultima profeție, punctul culminant al aspirațiilor poporului Vechiului Testament luminat de revelația lui Iisus Hristos. Cele ce se referă la Ierusalimul ceresc, la noua creație, se găsesc mai ales, în ultimele două capitole ale acestei cărți biblice. Prima creație a fost descrisă în primele două capitole ale Bibliei.

După zbuciumul bătăliilor și al încercărilor, după descrierea faptelor profetice și tainice, se face simțită o schimbare în textul Sfântului Ioan: «Și am văzut un cer nou și un pământ nou. Căci cerul cel dintâi și pământul cel dintâi au trecut; iar marea nu mai este. Și am văzut cetatea sfântă, noul Ierusalim, pogorându-se din cer de la Dumnezeu, gătită ca o mireasă, împodobită pentru mirele ei. Și am auzit, din tron, un glas puternic care zicea: Iată, cortul lui Dumnezeu este între oameni și va sălășlui cu ei și vor fi poporul Lui și Însuși Dumnezeu va fi cu ei. Și va șterge orice lacrimă din ochii lor și moarte nu va mai fi; nici plângere, nici strigăt, nici durere nu vor mai fi, căci cele dintâi au trecut. Și Cel Care ședea pe tron a grăit: Iată, noi le fac pe toate. Apoi a zis: Scrie, fiindcă aceste cuvinte sunt credincioase. Și iar mi-a zis: Făcutu-s-a! Eu sunt Alfa și Omega, Începutul și Sfârșitul. Celui care însetează îi voi da să bea în dar din izvorul apei vieții. Cel care va birui va moșteni acestea și-i voi fi lui Dumnezeu și el îmi va fi Mie fiu» (Apocalipsa 21, 1-7).

«Apoi a venit unul din cei șapte îngeri... și a grăit

către mine zicând:„Vino să-ți arăt pe mireasa, femeia Mielului" și mi-a arătat Cetatea Sfântă, Ierusalimul, pogorându-se din cer, de la Dumnezeu, învăluită în slava lui Dumnezeu» (Apocalipsa 21, 9-11). «Nici un blestem nu va mai fi. Și tronul lui Dumnezeu și al Mielului va fi într-însa și slujitorii Lui îi vor sluji Lui. Și vor vedea fața Lui și numele Lui va fi pe frunțile lor» (Apocalipsa 22, 3-4). De observat cuvintele: «Ei vor vedea fața Lui»: prezența lui Dumnezeu este Împărăția.

Apocalipsa, a cărei temă majoră este slăvita a doua Venire a Domnului, Care va împărați cu poporul lui Dumnezeu «în vecii vecilor» (22, 5), arată Ierusalimul cel nou și ceresc ca fiind definitiv, unde adevărul va fi comuniune și viață. Rămâne taina, «ceea ce ochiul n-a văzut și urechea n-a auzit și la inima omului nu s-a suit... pe acelea le-a gătit Dumnezeu celor care-L iubesc pe El» (Isaia 64, 3; 1 Corinteni 2, 9).

Copilul: Atunci când rostim rugăciunea «Tatăl nostru» și zicem: «vie împărăția Ta...», este vorba de asemenea de Împărăția cerurilor?

Bătrânul: Da, este același cuvânt grecesc, *basileia*, care înseamnă Împărăție. Există o corespondență profundă și tainică între Împărăția care germinează și crește în inimile noastre și Împărăția pe care o chemăm și care vine.

C) ÎN TEXTELE LITURGICE

- În timpul Sfintei Liturghii a Sfântului Ioan Gură de Aur, preotul termină una dintre rugăciuni cu aceste cuvinte: «Dă-ne nouă, celor ce slujim cu credință și cu dragoste,... să fim vrednici de Împărăția cea cerească»

- În cursul unei alte rugăciuni: «Tu din neființă la ființă ne-ai adus pe noi, și căzând noi, iarăși ne-ai ridicat și nu Te-ai depărtat, toate făcându-le, până ce ne-ai suit

la cer şi ne-ai dăruit Împărăţia Ta, ce va să fie».

- În rugăciunea euharistică preotul cere: «înaintea Ta punem toată viaţa şi nădejdea noastră, Stăpâne, iubitorule de oameni, şi cerem şi ne rugăm şi ne cucernicim: învredniceşte-ne să ne împărtăşim cu cereştile şi înfricoşătoarele Tale Taine... spre iertarea păcatelor, spre împărtăşirea Sfântului Duh, spre moştenirea Împărăţiei cerurilor...»

- După împărtăşire, diaconul pronunţă aceste cuvinte: «O, Înţelepciunea şi Cuvântul lui Dumnezeu şi Puterea! Dă-ne nouă să ne împărtăşim cu Tine, mai cu adevărat, în ziua neînserată a împărăţiei Tale».

- După Taina Mirungerii, urmând imediat Botezului, preotul se roagă pentru noul botezat: «întăreşte-l în credinţa ortodoxă... ca sa se facă fiu şi moştenitor al cereştii Tale Împărăţii.»

- La Utrenia din Joia Sfântă, corul cântă: «O Hristoase, Tu ai zis ucenicilor Tăi: Nu voi mai bea de acum din acest rod al viţei până în ziua aceea când îl voi bea cu voi, nou, în Împărăţia Tatălui Meu şi voi vă veţi împărtăşi de Mine, căci Tatăl Meu M-a trimis în lume pentru iertarea păcatelor» (Oda 4).

- La Utrenia din noaptea de lumină a Paştelui, «sărbătoarea sărbătorilor şi praznic al praznicelor» se cântă acest imn solemn care se reia în timpul Sfintei Liturghii care urmează şi în toată perioada pascală şi, de asemenea, în timpul rugăciunilor preotului de la sfârşitul fiecărei Sfinte Liturghii: «Luminează-te, luminează-te, noule Ierusalime, căci slava Domnului peste Tine a răsărit. Saltă acum şi te bucură, Sioane.» De asemenea, şi aceste stihuri:

«Veniţi, voi care aţi văzut, femei care vestiţi Vestea cea Bună şi spuneţi Sionului: Primeşte de la noi Vestea cea Bună a Bucuriei, Hristos a înviat, bucură-te, saltă şi te veseleşte, Ierusalime, văzând pe Hristos ieşind din

mormânt ca un Mire».

Trebuie să fi auzit această cântare pentru a înțelege bucuria copleşitoare care umple inimile credincioşilor atunci când Hristos înviat iese din mormânt: aceasta este deja Împărăția lui Dumnezeu.

Copilul: Da, am simțit această bucurie; aş fi dorit să păstrez ceva pentru tot restul anului.

Bătrânul: La începutul Apocalipsei se scrie referitor la Dumnezeu: «Cel Care este, Cel Care era şi Cel Care vine» (1, 8). Această prezență nu încetează să fie pentru noi izvor de viață: te poți adăpa din ea. Ascultă pe Sfântul Ioan Teologul când zice: «...Şi Duhul şi Mireasa zic: Vino! Şi cel care aude să zică: Vino! Şi cel însetat să vină şi cel care voieşte, să ia în dar apa vieții» (Apocalipsa 22, 17). Ascultă aceste cuvinte cu care se încheie Biblia: «DA, VIN CURÂND! AMIN! VINO, DOAMNE IISUSE!» (Apocalipsa 22, 20).

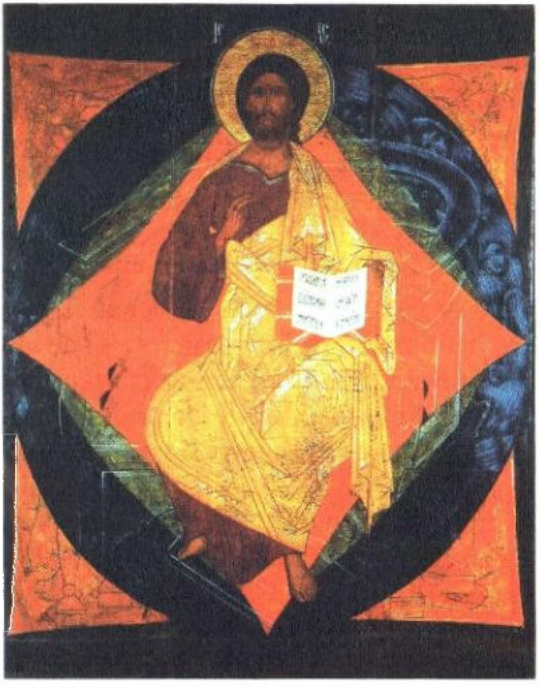

ANEXE

INIȚIERE ÎN RUGĂCIUNE

CUPRINS

I. PROLOG/ **474**
II.SELECȚIE DE RUGĂCIUNI ZILNICE/ **475**
Rugăciunile de dimineața/ 475
A) Rugăciune către Sfântul Duh/ **475**
B) Trisaghion/ **478**
C) Rugăciunea Domnească/ **480**
D) Rugăciunea dimineții/ **481**
E) Îngerul a strigat/ **481**
F) Ceasul al Treilea (ora 9)/ **482**
În timpul zilei/ 482
Ceasul al șaselea (ora 12)/ **482**
Ceasul al nouălea (ora 15)/ **482**
La apusul soarelui. Imnul Vecerniei/ **483**
Seara la culcare/ 483
Înaintea mesei de prânz/ **484**
După masa de prânz/ **484**
În Postul Mare: Rugăciunea Sfântului Efrem Sirul/ **485**
În orice clipă a zilei și a nopții:Rugăciunea lui Iisus/ **488**
III. PSALTIREA/ **488**
IV. TÂLCUIRE LA RUGĂCIUNEA
«TATĂL NOSTRU»/ **490**
A) Cum se ruga Iisus/ **490**
B) Invocarea «Tatăl nostru»/ **492**
C) Instaurarea Împărăției lui Dumnezeu/ **497**
D) Nevoile omului păcătos/ **503**
E) Doxologia finală sau lauda Sfintei Treimi/ **509**

INIȚIERE ÎN RUGĂCIUNE

I. PROLOG

Dumnezeu şi omul nu sunt maşini, ci persoane libere. Acesta este motivul pentru care nu există formule gata făcute pentru a putea intra în legătură cu Dumnezeu. El este Cel Care a luat inițiativa întâlnirii noastre cu El, El este Acela care a venit spre noi, trimițindu-ne pe Fiul Său şi pe Sfântul Duh Care ne fac să-L cunoaştem şi ne învață să ne rugăm. Cuvântul pe care îl auzim când Domnul ne vorbeşte în Evanghelie şi Suflul care ne umple inima când e atinsă de Duhul Sfânt sunt Dascălii care ne învață să ne rugăm. Ei sunt Aceia care, prin gura lui Iisus sau a slujitorilor Săi, sunt autorii câtorva rugăciuni pe care le vom cita. Fie ca acestea să poată pune în mişcare buzele, apoi inima cititorului şi să-l ajute să se înalțe spre Tatăl, cu ajutorul Sfântului Duh, strigătul care va izbucni din străfundul ființei sale pentru a se uni apoi cu al întregii Biserici[1].

Trebuie mai întîi să înțelegem înrădăcinarea rugăciunii în Cuvântul lui Dumnezeu. Pentru aceasta să citim textul din Cartea Facerii, unde este vorba despre: «lupta lui Iacov cu Dumnezeu» (cap.32). După ce a «luptat» cu el, Dumnezeu l-a binecuvântat pe Iacov şi i-a zis: «...Te-ai luptat cu Dumnezeu... şi ai ieşit biruitor» (Facerea 32, 28). Dumnezeu a voit, într-un fel, să se

---

[1] Acest text al Părinților Nelidow şi Haralambidis este luat din *Cartea de Rugăciuni a Bisericii Ortodoxe pentru folosința credincioşilor de limbă franceză*, publicat în revista *Contacts* în 1973. Textele celor mai multe rugăciuni redate aici provin din aceeaşi carte.

facă vulnerabil omului. Luptând, Dumnezeu şi omul se încleştează într-un anumit fel şi există, aşadar, o trecere, în acest dialog, de la dumnezeirea însăşi la om. Suntem într-o mişcare de la Dumnezeu spre om, precum şi o reîntoarcere de la om spre Dumnezeu. La această mişcare de întoarcere către Dumnezeu suntem cheamaţi prin Biserică. Aceasta constituie cadrul esenţial al rugăciunii personale şi al rugăciunii liturgice.

Nu există opoziţie între una şi cealaltă, căci chiar şi atunci când un creştin se roagă izolat, el nu este singur, Hristos îl însoţeşte şi prin El întreaga comunitate cu care s-a unit în Trupul lui Hristos.

II. RUGĂCIUNI ZILNICE

DIMINEAŢA

A) Rugăciune către Sfântul Duh

Împărate ceresc, Mângâietorule,
Duhul Adevărului,
Care pretutindenea eşti
şi toate le împlineşti;
Vistierul bunătăţilor şi Dătătorule de viaţă,
vino şi Te sălăşluieşte întru noi,
şi ne curăţeşte pe noi de toată întinăciunea
şi mântuieşte, Bunule, sufletele noastre.

Această rugăciune a fost alcătuită de către Sfinţii Părinţi în primele secole ale creştinismului (sec. III-IV). Este unul dintre imnele care se cântă la slujbele din ajunul Cicizecimii (Rusaliilor). Slujba Cincizecimii cuprinde o învăţătură foarte bogată, concentrată, o veritabilă teologie a Treimii. Nu există o teologie mai vie, mai viguroasă ca aceea exprimată în slujbele sărbătorilor, căci

în ele aflăm învățătura cea mai completă în veşmântul frumuseții. Frumusețea vechilor imne, moştenite de la primele comunități creştine, frumusețea cântărilor armonizându-se cu cuvintele şi, mai ales, frumusețea întregii Biserici adunată în slujbă pentru rugăciune.

Cincizecimea este totodată desăvârşirea şi începutul a toate, este împlinirea planului dumnezeiesc al mântuirii. Iisus a venit. El a împlinit totul până la Moartea, Învierea şi Înălțarea sau Întoarcerea Sa la Tatăl. Aşteptând Cea de-a doua Venire a Sa (Parusia), El trimite de la Tatăl Său pe Sfântul Duh, Mângâietorul, Duhul Adevărului (Ioan 14, 16-17).

Duhul Sfânt coborât asupra Apostolilor este, într-adevăr, desăvârşirea, încoronarea vieții lui Iisus pe pământ. Acum Dumnezeu locuieşte pînă la marginile lumii, căci «Duhul Adevărului pretutindenea este şi toate le împlineşte».

«Vă este de folos să mă duc Eu. Căci dacă nu Mă voi duce, Mângâietorul nu va veni la voi, iar dacă Mă voi duce, îl voi trimite la voi. Iar când va veni Acela, Duhul Adevărului, vă va călăuzi la tot adevărul» (Ioan 16, 7-13). Acestea sunt cuvintele lui Iisus rostite în seara zilei Cinei celei de Taină, cuvinte pe care Sfântul Ioan Evanghelistul ni le redă în Evanghelia sa.

Pogorârea Sfântului Duh peste Apostoli este, în acelaşi timp, reuşita, plinirea desăvârşirii descoperite în Treime şi este, de asemenea, începutul, căci totul începe în această zi. Viața Bisericii îşi ia avântul, țâşneşte din focul Cincizecimii. În această zi totul începe într-o noutate care nu se va sfârşi niciodată, până în veşnicie: «Iată, noi le fac pe toate» (Apocalipsa 21, 5).

Într-un fel, vremile din urmă încep de la Cincizecime. Sfântul Duh este viața Bisericii, în El se perpetuează prezența lui Dumnezeu pe pământ, până la cea de a doua şi noua Venire. Viața noastră în Biserică este o tânjire, o

tensiune continuă spre Împărăția cerurilor.

Iată de ce această rugăciune specifică Cincizecimii: «Împărate ceresc, Mângâietorule...», se rostește în tot anul liturgic[2]. Fără Cincizecime, dar al Sfântului Duh «Dătător de viață», Biserica nu ar fi decât literă moartă și neîncetată repetare a unor cicluri liturgice. Prin venirea Sfântului Duh, totul capătă viață și de aici înainte timpul liturgic nu mai este o repetiție monotonă a zilelor și a săptămânilor, ci o tensiune mereu nouă către veșnicie.

Înțelegem acum de ce orice slujbă a Bisericii, orice act al vieții creștine începe cu această rugăciune. Citim sau cântăm «Împărate ceresc» pentru a începe ziua (rugăciunea dimineții), apoi înainte de culcare (rugăciunea de seară), pentru a deschide o adunare, o reuniune, înainte de lucru, înainte de a începe cateheza, la începutul oricărei slujbe (Vecernie, Utrenie, Ceasuri etc). Îndeosebi, Sfânta Liturghie, actul cel mai important al vieții noastre duhovnicești, începe cu invocarea Sfântului Duh : preotul rostește în Sfântul Altar, cu brațele ridicate către cer, rugăciunea: «Împărate ceresc...», înainte de a spune cu voce tare: «Binecuvântată este Împărăția Tatălui și a Fiului și a Sfântului Duh», cuvinte care actualizează, încă de pe acum, împărăția ce va să vină.

«Nimeni nu poate spune: «Domn este Iisus» decât sub lucrarea Sfântului Duh» (1 Corinteni 12, 3). La fel, nimeni nu poate spune: «Avva, Părinte», fără Sfântul Duh, «Căci Duhul se unește cu duhul nostru pentru a

---

[2] Există, totuși, o singură excepție: nu cântăm Împărate ceresc în perioda pascală, timp privilegiat, în care trăim în prezența lui Hristos Cel Înviat cu o intensitate atât de puternică, atât de reală, încât totul este înlocuit cu troparul de Paște care vestește Învierea. În cursul celor zece zile care separă Înălțarea de Cincizecime, nu se cântă totdeauna «Împărate ceresc», pentru că noi suntem ca și Apostolii, în «odaia de sus», așteptând în liniște făgăduința Tatălui de a fi îmbrăcați cu putere de sus (Luca 24, 49).

mărturisi că suntem fii ai lui Dumnezeu» (Romani 8, 16). Nu ne putem apropia de taina Sfintei Treimi, dacă nu suntem îndemnați de Duhul. Nici o rugăciune nu e posibilă, nu se poate întraripa în noi fără puterea Duhului, Iată de ce Îl şi chemăm !

B) Trisaghion

Sfinte Dumnezeule, Sfinte tare,
Sfinte fără de moarte, miluieşte-ne pe noi,
Sfinte Dumnezeule, Sfinte tare,
Sfinte fără de moarte, miluieşte-ne pe noi,
Sfinte Dumnezeule, Sfinte tare,
Sfinte fără de moarte, miluieşte-ne pe noi,
Slavă Tatălui şi Fiului şi Sfântului Duh,
Şi acum şi pururea şi în vecii vecilor, Amin.

Prea Sfântă Treime, miluieşte-ne pe noi,
Doamne, curăţeşte păcatele noastre,
Stăpâne, iartă fărădelegile noastre,
Sfinte, cercetează şi vindecă neputinţele noastre,
pentru numele Tău.

Doamne miluieşte,
Doamne milueşte,
Doamne milueşte.
Slavă Tatălui şi Fiului şi Sfântului Duh,
Şi acum şi pururea şi în vecii vecilor, Amin.

Această rugăciune treimică îşi trage originile sale în cântarea îngerilor auzită de profetul Isaia, în primul an de domnie a regelui Ozia, 740 î.Hr. (Isaia 6, 3): «Sfânt, Sfânt, Sfânt este Domnul Savaot»; apoi, şapte secole mai târziu, a fost auzită din nou de Sfântul Apostol Ioan, în timpul descoperiri pe care a avut-o pe când era exilat în

insula Patmos (Apocalipsa 4, 8).

Rugăciunea ste comentată în cursul Vecerniei Cincizecimii (doxastikonul apostihurilor):

«Veniţi popoarelor să ne închinăm Dumnezeirii celei în trei Ipostasuri: Fiul în Tatăl, împreună cu Sfântul Duh. Căci Tatăl a născut mai înainte de veci pe Fiul, Cel împreună veşnic şi împreună pe scaun şezător; şi Duhul Sfânt era în Tatăl împreună cu Fiul preaslăvit. O Putere, O Ființă, O Dumnezeire Căreia toţi închinîndu-ne, zicem:

Sfinte Dumnezeule, Cel ce toate le-ai făcut prin Fiul, cu împreună-lucrarea Sfântului Duh,

Sfinte tare, prin Care pe Tatăl am cunoscut şi prin Care Duhul Sfânt a venit în lume,

Sfinte fără de moarte, Duhule Mângâietor, Care din Tatăl purcezi şi în Fiul Te odihneşti, Treime Sfântă, slavă Ţie».

«Sfinte Dumnezeule» se adresează, aşadar, în mod deosebit Tatălui; «Sfinte Tare» se adresează Fiului (expresia «Dumnezeu tare» este luată de la Isaia 9, 5 prin care se referă la: «...Prunc s-a născut nouă, un Fiu s-a dat nouă...») ; «Sfinte fără de moarte» se adresează în mod deosebit Duhului Sfânt, Care este numit în Crez «Domnul de viață făcătorul».

Această rugăciune trinitară este repetată de trei ori: o dată Tatălui, o dată Fiului, o dată Sfântului Duh, deoarece nu poţi să te adresezi Tatălui fără să te gândeşti la Fiul, pe Care El îl naşte şi la Sfântul Duh, Care din El purcede. Nu poţi să te adresezi Fiului fără să te gândeşti la Tatăl, Care Îl naşte şi la Duhul Sfânt, Care odihneşte asupra Lui. Nu poţi să te adresezi Sfântului Duh fără să te gândeşti la Tatăl din Care purcede şi la Fiul peste Care odihneşte. Fiecare Persoană dumnezeiască este distinctă, dar fiecare le mărturiseşte pe celelalte două.

După ce am cerut să ne miluiască, dăm slavă, pe

rând, fiecărei Persoane divine: Slavă Tatălui şi Fiului şi Sfântului Duh, şi apoi ne adresăm celor trei Persoane deodată: «Prea Sfântă Treime miluieşte-ne pe noi»; observăm formula de singular, miluieşte-ne şi nu miluiţi-ne, pentru că este Un Singur Dumnezeu.

Apoi, din nou, ne adresăm fiecăruia dintre Cele Trei Persoane separat, zicând Tatălui: «Doamne, curăţeşte păcatele noastre» (subînţelegând curăţirea prin lucrarea răscumpărătoare a Fiului Său); Fiului: «Stăpîne iartă fărădelegile noastre», căci «Fiul Omul are puterea să ierte păcatele» (Luca 5, 24; Matei 9, 6; Marcu 2, 10); Sfântului Duh: «Sfinte cercetează şi vindecă neputinţele noastre pentru numele Tău», căci El este Mângâietorul (Ioan 14, 16, 26; 16, 7), Care ne împărtăşeşte toate darurile Fiului (Ioan 16, 14).

După aceea cerem milă fiecăruia dintre Cei Trei, numindu-I pe fiecare «Doamne», căci toţi Trei sunt Dumnezeu; şi, în fine, Le dăm slavă din nou înainte de a zice «Tatăl nostru».

Trisaghionul este, aşadar, rugăciunea care, prin excelenţă, ne introduce în taina divină a vieţii treimice. Ea este rugăciunea caracteristică creştinilor ortodocşi şi prima pe care o învaţă copiii, în timp ce învaţă să facă semnul Sfintei Cruci cu trei degete unite: Trei Persoane, Un Singur Dumnezeu.

C) Rugăciunea Domnească

Tatăl nostru, Care eşti în ceruri,
sfinţească-se numele Tău,
vie împărăţia Ta,
facă-se voia Ta,
precum în cer aşa şi pe pământ.
Pâinea noastră cea spre fiinţă
dă-ne-o nouă astăzi,

și ne iartă nouă greșelile noastre,
precum și noi iertăm greșiților noștri.
Și nu ne duce pe noi în ispită,
ci ne izbăvește de cel rău.
Că a Ta este împărăția, puterea și slava,
a Tatălui și a Fiului și a Sfântului Duh,
acum și pururea și în vecii vecilor. Amin.

D) Rugăciunea dimineții

Sculându-ne din somn, cădem către Tine, Bunule, și cântare îngerească strigăm Ție, Puternice: Sfânt, Sfânt, Sfânt ești Dumnezeule, pentru Născătoarea de Dumnezeu, miluiește-ne pe noi.

Slavă Tatălui și Fiului și Sfântului Duh.

Din somn și din pat m-ai ridicat Doamne, mintea mea o luminează, inima și buzele mele mi le deschide, ca să Te laud pe Tine Preasfântă Treime: Sfânt, Sfânt, Sfânt ești Dumnezeule, pentru Născătoarea de Dumnezeu, miluiește-ne pe noi.

Și acum și pururea și în vecii vecilor. Amin.

Fără de veste Judecătorul va veni și faptele fiecăruia se vor descoperi. Ci cu frică să strigăm in miezul nopții: Sfânt, Sfânt, Sfânt ești Dumnezeule; pentru Născătoarea de Dumnezeu, miluiește-ne pe noi.

Doamne miluiește (de 12 ori).

E) Îngerul a strigat

«Născătoare de Dumnezeu Fecioară, bucură-te ceea ce ești plină de har: Domnul este cu tine. Binecuvântată ești tu între femei și binecuvântat este rodul pântecelui tău că ai născut pe Mântuitorul sufletelor noastre» (Luca I, 28-35)[3].

---

[3] Biserica latină completează citatul Sfântului Luca, adăugând:

F) Ceasul al Treilea (ora 9)

Doamne, Cel ce pe Preasfântul Tău Duh, în ceasul al treilea L-ai trimis Apostolilor Tăi, pe Acela, Bunule, nu-L lua de la noi, ci Îl înnoiește nouă, celor ce ne rugăm Ție.

Inimă curată zidește întru mine, Dumnezeule, și duh drept înnoiește întru cele dinlăuntrul meu.

Doamne, Cel ce pe Preasfântul Tău Duh...

Nu mă lepăda de la Fața Ta și Duhul Tău Cel Sfânt nu-L lua de la mine.

Doamne, Cel ce pe Preasfântul Tău Duh...

ÎN TIMPUL ZILEI

Ceasul al șaselea (ora 12)

Cel ce în ziua și în ceasul al șaselea pe Cruce ai pironit păcatul, cel cu îndrăzneală făcut de Adam în rai, și zapisul greșelilor noastre rupe-l, Hristoase Dumnezeule, și ne mântuiește pe noi!

Auzi, Dumnezeule rugăciunea mea și nu trece cu vederea glasul meu!

Eu către Domnul am strigat și Domnul m-a auzit pe mine.

Ceasul al nouălea (ora 15)

Cel ce în ceasul al nouălea pentru noi cu trupul moarte ai gustat, omoară cugetul trupului nostru, Hristoase Dumnezeule, și ne mântuiește.

Să se apropie rugăciunea mea înaintea Ta, Doamne, după cuvântul Tău mă înțelepțește.

Să fie cererea mea înaintea Ta, Doamne, după cuvântul Tău mă izbăvește.

Cel ce în ceasul al nouălea pentru noi cu trupul-

«Roagă-te pentru noi păcătoșii acum și în ceasul morții noastre».

moarte ai gustat...

La apusul soarelui. Imnul Vecerniei

Lumină lină a Sfintei Slave
a Tatălui ceresc,
Celui fără de moarte,
Celui Sfânt şi fericit. Iisuse Hristoase,
venind la apusul soarelui,
văzând lumina cea de seară,
lăudăm pe Tatăl, pe Fiul
şi pe Sfântul Duh, Dumnezeu.
Vrednic eşti în toată vremea
a fi lăudat de glasuri cuvioase,
Fiul lui Dumnezeu, Cel ce dai viață,
pentru aceasta lumea Te măreşte.

(Acest imn este unul dintre cele mai vechi cunoscute în Biserica creştină).

Seara la culcare

Împărate ceresc...
Sfinte Dumnezeule...
Tatăl nostru...

Doamne, ziua trecând, Îți mulțumesc şi Te rog: somn cu pace şi fără de păcat dăruieşte-mi.

Slavă Tatălui şi Fiului şi Sfântului Duh.

Doamne, ziua trecând, Te slăvesc, O, Stăpâne, şi Te rog: nu mă da în ispita şarpelui şi nu mă lăsa în pofta satanei.

Şi acum şi pururea şi în vecii vecilor. Amin.

Doamne, ziua trecând, pe Tine Te măresc, O Preasfinte, şi Te rog: dă-mi Doamne, somn cu pace, fără de păcat şi mă mântuieşte.

Doamne Dumnezeul nostru, orice am greşit în

Preasfinte, şi Te rog: dă-mi Doamne, somn cu pace, fără de păcat şi mă mântuieşte.

Doamne Dumnezeul nostru, orice am greşit în această zi cu cuvântul, cu lucrul şi cu gândul, ca un bun şi iubitor de oameni, iartă-mi. Somn cu pace şi fără de păcat dăruieşte-mi. Pe îngerul Tău cel apărător îl trimite să mă acopere şi să mă păzească de tot răul. Că Tu eşti păzitorul sufletelor şi al trupurilor noastre şi Ţie slavă înălţăm, Tatălui şi Fiului şi Sfântului Duh, acum şi pururea şi în vecii vecilor. Amin.

Toată nădejdea mea spre tine o pun Maica lui Dumnezeu, păzeşte-mă sub puternicul tău acoperământ.

Doamne, în mâinile Tale îmi pun duhul meu: binecuvintează-mă, ai milă de mine şi-mi dăruieşte viaţa cea veşnică.

Nădejdea mea este Tatăl, scăparea mea este Fiul, acoperământul meu este Duhul Sfânt, Treime Sfântă, slavă Ţie.

Înaintea mesei de prânz

Tatăl nostru...

Ochii tuturor spre Tine nădăjduiesc şi Tu le dai hrană la bună vreme. Deschizând Tu mâna Ta, saturi pe toţi cei vii de bunăvoinţă.

După masa de prânz

Mulţumim Ţie, Hristoase, Dumnezeul nostru, că ne-ai săturat pe noi de bunătăţile Tale cele pământeşti; nu ne lipsi pe noi nici de cereasca Ta împărăţie, ci, precum în mijlocul ucenicilor Tăi ai venit, Mântuitorule, pace dându-le lor, vino şi la noi şi ne mântuieşte.

În Postul Mare[4]
Rugăciunea Sfântului Efrem Sirul

Doamne și Stăpânul vieții mele,
duhul trândăviei, al grijii de multe,
al iubirii de stăpânire și al grăirii în deșert,
nu mi-l da mie.

Iar duhul curăției, al gândului smerit,
al răbdării și al dragostei,
dăruiește-mi-l mie, slugii Tale.

Așa, Doamne Împărate,
dăruiește-mi ca să-mi văd greșelile mele
și să nu osândesc pe fratele meu,
că binecuvântat ești în veci.

---

[4] Păresimi de la latinescul quadragesima = patruzeci. Perioada de patruzeci de zile care precede Săptămâna Mare. Postul mare este consacrat pregătirii sărbătorii Patimilor și Învierii lui Hristos, așa cum Postul Crăciunului ne pregătește pentru Venirea lui Hristos la Crăciun. Potopul a durat 40 de zile, Moise a rămas 40 de zile pe Muntele Sinai, înainte de a primi Legea pentru poporul lui Dumnezeu, Israel a rătăcit în pustie 40 de ani înainte de a ajunge în Pământul Făgăduinței, Ilie e mers 40 de zile și 40 de nopți înainte de a-L întâlni pe Dumnezeu în Muntele Horeb. Domnul Iisus postește 40 de zile în pustie, biruind ispita, înainte de a merge să vestească poporului Său Vestea cea Bună a Împărăției lui Dumnezeu. Creștinul, în timpul celor 40 de zile ale Păresimilor, zile de pocăință, post și rugăciune, toate tinzând către Domnul, se pregătește să-L întâlnească în cursul nopții luminoase a Învierii, la Sfânta Liturghie de Paște. La fel, în fiecare miercuri și în fiecare vineri, amintindu-și de Patimile lui Hristos, el se pregătește pentru duminică, ziua Învierii, unde pe nemâncate, trupul și întreaga sa făptură se vor sătura de Pâinea venită din cer în timpul Sfintei Liturghii: aceasta este împărtășirea cu Sfintele Taine.

Această rugăciune este rostită de credincioşi în fiecare zi din timpul Postului Mare şi este citită de două ori la sfârşitul fiecărei slujbe de luni până vineri, în această perioadă.

Rugăciunea se rosteşte făcând o metanie după fiecare cerere. Apoi o plecăciune zicind înlăuntrul nostru: «Dumnezeule, curăţeşte-mă pe mine păcătosul» (de 12 ori). La sfârşit se repetă întreaga rugăciune, încheindu-se cu o metanie.

Părintele Alexander Schmemann, în cartea sa Postul Mare, analizează această rugăciune într-un mod foarte folositor nouă. El examinează, mai întâi, cele patru puncte negative.

Boala noastră fundamentală este trândăvia, care vrea să ne convingă că nu este posibilă nici o schimbare şi deci, orice efort este inutil. Lenea aceasta este rădăcina oricărui păcat, căci ea otrăveşte energia duhovnicească, chiar de la sursa ei.

Consecinţa trândăviei este descurajarea, tristeţea. Dezgustul constituie un mare pericol pentru suflet, un fel de sinucidere. Tocmai trândăvia şi descurajarea sunt acelea care ne dau dorinţa de dominare, de stăpânire, făcându-ne să căutăm un fel de compensaţie într-o atitudine falsă faţă de semeni, încercând să le comandăm, să-i dominăm. Această atitudine poate lua forma indiferenţei sau a dispreţului. După sinuciderea spirituală, urmează moartea duhovnicească. Fiindcă trândăvia noastră ne face buni de nimic, vrem să credem că nici ceilalţi nu sunt buni de nimic.

În fine, grăirea în deşert. Cuvântul poate mântui, poate şi omorî, otrăvi. El poate fi unealta minciunii, a calomniei. Deviat de la originea sa dumnezeiască, cuvântul devine zadarnic: «Or, vă spun că pentru orice cuvânt deşert, pe care îl vor rosti, oamenii vor da socoteală în ziua Judecăţii» (Matei 12, 36).

Părintele Schmemann trece apoi la cele patru aspecte pozitive ale pocăinței.

Curăția, integritatea, sobrietatea care unifică omul, sunt contrariul trândăviei, care îl risipește și îl face incapabil să vadă întregul. Integritatea ne redă adevărata scară a valorilor.

Primul rod al curăției este smerenia. Ea este triumful adevărului asupra tuturor minciunilor. Numai în stare de smerenie vezi adevărul, primești lucrurile așa cum sunt și Îl vezi pe Dumnezeu și Iubirea Lui în orice lucru. De aceea s-a zis că Dumnezeu iubește pe cei smeriți și le stă împotrivă celor mândri.

Omul căzut este nerăbdător pentru că este orb, nu se ia aminte la sine; el este gata să-i judece și să-i condamne pe semeni. Răbdarea este virtute dumnezeiască. Ea nu e resemnare fatalistă, ci luptă perseverentă. Dumnezeu este răbdător.

În sfîrșit, încoronare și rod al tuturor virtuților este iubirea, iubirea pe care nu o poate da decât numai Dumnezeu. Este darul ce formează scopul oricărui efort spiritual, oricărei pregătiri, oricărei asceze.

Toate acestea se găsesc rezumate în cererea cu care se gată rugăciunea: «Așa, Doamne Împărate, dăruiește-mi ca să-mi văd greșelile mele și să nu osândesc pe fratele meu...». Mândria este un mare pericol, dar când curăția, smerenia, răbdarea, dragostea, alcătuiesc un tot în inima noastră, atunci ultimul vrășmaș, orgoliul, este distrus.

Astfel, rugăciunea Sfântului Efrem este un îndreptar în lupta noastră personală din timpul Postului Mare, luptă care ținteşte să ne elibereze de anumite boli sufletești, care ne împiedică să ne întoarcem către Dumnezeu, ne dezbină în noi înșine și ne despart de aproapele nostru.

Să spunem câteva cuvinte despre metanii și în-

chinăciuni cu această ocazie! În aceeaşi carte a Părintelui Schememann, el insistă asupra faptului că Biserica nu desparte niciodată sufletul de trup. Omul, în căderea sa, s-a întors de la Dumnezeu, el trebuie să fie salvat integral: Trupul este sfânt, atât de sfânt încât «Dumnezeu S-a întrupat». Mântuirea şi pocăinţa nu înseamnă dispreţ şi neîngrijire a trupului, cum spun unii, ci dimpotrivă, restaurarea acestuia în funcţia sa adevărată de templu al Duhului Sfânt. Asceza creştină este o luptă nu contra trupului, ci pentru el. Pentru acest motiv, omul întreg, suflet şi trup, se pocăieşte. Îngenunchierile, semne de pocăinţă şi smerenie, de slăvire şi ascultare, sunt recomandate din plin în timpul Postului.

În orice clipă a zilei şi a nopţii: Rugăciunea lui Iisus

Doamne Iisuse Hristoase, Fiul lui Dumnezeu, miluieşte-mă pe mine, păcătosul!

Această scurtă rugăciune poate fi rostită din adâncul inimii în orice împrejurare: lucrând, mergând pe stradă, în timpul liber, în călătorie, în momentele de ispită, în situaţii dificile ale vieţii, înainte de a lua o decizie sau de a da un răspuns, meditând; este aşa-zisa rugăciune a inimii sau rugăciunea neîncetată, care în stare desăvârşită, ar trebui să însoţească chiar respiraţia noastră, suflarea noastră de viaţă; se poate realiza, astfel, porunca dată de Sfântul Apostol Pavel: «Rugaţi-vă neîncetat!»

III. PSALTIREA

Cartea Psalmilor, în ebraică «cartea laudelor», a fost pentru tot omul Vechiului Testament, Cartea

de Rugăciune, prin excelență. Domnul a folosit-o în rugăciunea Sa împreună cu ucenicii Săi (Marcu 14, 26), astfel încât Biserica a preluat-o ca pe ceva firesc. Fiecare slujbă dumnezeiască include cântarea sau citirea câtorva psalmi. De asemenea, foarte devreme, de la începuturile creştinismului, anumiți psalmi au avut în Sfânta Liturghie un caracter privilegiat: au fost rostiți ca o profeție a tainei lui Hristos. Aşa este cazul Psalmului 2: «Domnul mi-a zis: Tu eşti Fiul Meu, Eu astăzi Te-am născut»; al Psalmului 21: «Dumnezeul meu, Dumnezeul meu, de ce m-ai părăsit?»; al Psalmului 67: «Să se scoale Dumnezeu şi să se risipească vrăjmaşii Lui...», şi încă altele. Psaltirea a însemnat pentru creştini o adevărată şcoală de rugăciune personală. Inspirată de Duhul Sfânt, această carte ne învață, într-adevăr, să vorbim cu Dumnezeu, să-i exprimăm în mod simplu mulțumirile noastre, bucuria noastră, dezamăgirile noastre, chinurile noastre, dorința noastră de a face voia Sa şi de a trăi după voia Sa cea sfântă.

Spre deosebire de alte cărți de spiritualitate, care prezintă rugăciunea într-un mod abstract şi uneori ruptă de viață, psalmii ne învață să facem din orice situație o întâlnire cu Dumnezeu. Fie că suntem îndureraţi sau în culmea bucuriei, singuri sau într-un grup, găsim în psalmi atitudinea dreaptă, potrivită. Învățăm din psalmi să privim orice lucru în lume ca pe o făptură a lui Dumnezeu şi să-L lăudăm pe Domnul în numele său; astfel, Psalmul 103, pe care îl citim la începutul Vecerniei, este un adevărat imn închinat creației. Alți psalmi ne învață să-i spunem lui Dumnezeu amărăciunea noastră cea mai adâncă, cum este Psalmul 87, sau chiar să-I mulțumim din inimă pentru această suferință, Psalmul 68. Ce text mai minunat ca Psalmul 50, ne poate învăța adevărata pocăință? Psalmii aşa-zişi ai treptelor, psalmul 119 şi următorii şi alți psalmi (92-99), ne ajută să ne rugăm

ca şi membrii ai Bisericii, unde Hristos este Domn şi Împărat.

În rugăciunea noastră personală putem folosi Psaltirea în două feluri: unul constă în a citi psalmii şi a ne ruga cu ei în ordinea catismelor; alta în a alege cutare sau cutare psalm după nevoile nostre, după starea în care ne aflăm, după dragostea pe care Duhul o pune în inima noastră. Şi unul şi celălalt mod au fost practicate în toate timpurile de către creştini. Primul mod ne ajută să nu cădem în subiectivism, al doilea mod ne ajută să integrăm tot ceea ce primim de la Dumnezeu în rugăciune (De exemplu: psalmii citiți la priveghiul unui creştin adormit în Domnul).

Psaltirea se află şi ea la temelia imnografiei creştine.

IV. TÂLCUIRE LA RUGĂCIUNEA *TATĂL NOSTRU*

A) Cum se ruga Iisus

Într-o zi, ne spun Evangheliile, Iisus se ruga. După ce a terminat să se roage, unul dintre ucenicii Lui L-a întrebat: «Doamne, învață-ne să ne rugăm, aşa cum şi Ioan i-a învățat pe ucenicii lui». Iisus le-a zis: Când vă rugați, ziceți: Tatăl nostru, care eşti în ceruri...» (Luca 11, 1).

Evangheliile ne vorbesc adesea despre rugăciunea lui Iisus: în public sau retras, noaptea, în singurătate, în locuri retrase, pe munte. Iisus se ruga şi în momente deosebite, cu prilejul unor evenimente importante: la Botezul Său în apa Iordanului (Luca 3, 21), înainte de a chema pe cei doisprezece ucenici (Luca 6, 12), înainte de mărturisirea lui Simon-Petru despre dumnezeirea lui Iisus (Luca 9, 18), cu prilejul Schimbării la Față pe muntele Tabor (Luca 9, 28), la învierea prietenului Său Lazăr

(Ioan 11, 41), în timpul și după ultima Sa Cină (Luca 22, 19), în timpul agoniei din grădina Ghetsimani, pe cruce, la frângerea pâinii după înviere (Luca 24, 30), la înălțarea la cer (Luca 24, 50).

S-ar putea da încă alte numeroase exemple despre momente de rugăciune ale lui Iisus, recomandăm, însă, exercițiul următor: citiți cu atenție cele patru Evanghelii și însemnați toate textele care vorbesc despre momentele de rugăciune ale lui Iisus, despre învățătura Sa referitoare la rugăciune, despre importanța rugăciunii, despre legătura ei cu viața în Dumnezeu, despre legătura rugăciunii cu postul și cu milostenia. Acest exercițiu vă va învăța multe. Veți observa îndeosebi că Sfântul Evanghelist Luca a dat cea mai mare atenție redării momentelor de rugăciune din viața Mântuitorului în lume.

Vom găsi, îndeosebi, în aceste texte că Iisus se roagă în Duhul și prin Duhul și că Duhul Însuși se roagă în Iisus. Noi înșine avem uneori o experiență modestă despre această Voce lăuntrică ce răsună în noi, care bate la unison cu inima noastră și ne umple de bucurie, de iubire, atât pentru Dumnezeu, cât și pentru făptura Lui.

Așadar, potrivit Sfintelor Evanghelii, Iisus Însuși se ruga. Dar, dacă pentru sfinți rugăciunea devine o stare continuă, o flacără de iubire și de laudă care le aprinde inima, putem oare gândi că în Iisus rugăciunea n-ar fi pătruns în totalitatea existenței Sale? Iisus era în întregime pătruns de rugăciune, în mod neîncetat și desăvârșit îndreptat spre Tatăl Său, comunicând cu El în laude și mijlociri, într-o intimitate care depășește în chip infinit, orice gândire și experiență umană.

Rugăciunile lui Iisus nu se limitează, însă, la timpul vieții Sale pământești. Iisus făgăduiește ucenicilor Săi să mijlocească pentru ei pe lîngă Tatăl: «Este mai bine pentru voi ca Eu să Mă duc... Eu voi ruga pe Tatăl și alt Mângâietor vă va da vouă ca să fie cu voi în veac» (Ioan

14, 16; 16, 7). Ştim că Iisus se roagă Tatălui permanent pentru oameni: «căci pururea este viu ca să mijlocească pentru ei» (Evrei 7, 25). Rugăciunea Bisericii, Trup al lui Hristos, rugăciunea credincioşilor, este una cu cea a lui Hristos Cel Înviat. În lauda şi în mijlocirea Sa, Biserica este atrasă pe urmele Învăţătorului. Rugăciunea lui Hristos cuprinde şi conţine toate cererile noastre.

Aşadar, acesta este aspectul viu al rugăciunii permanente a lui Iisus, al rugăciunii Sale celei mai profunde şi, deopotrivă, permanentă şi universală, pe care trebuie să încercăm să o descoperim în învăţătura lui Iisus despre rugăciune, prin care trebuie să pătrundem sensul rugăciunii Tatăl nostru.

Rugăciunea Tatăl Nostru o putem împărţi în patru părţi:

- Invocarea: «Tatăl nostru care eşti în ceruri».
- Primele trei cereri referitoare la venirea împărăţiei Sale printre oameni.
- Ultimele trei cereri privind omul, nevoile sale, păcatele şi ispitele sale.
- Lauda din final a lui Dumnezeu.

B) Invocarea «Tatăl Nostru»

Ceea ce Iisus transmite ucenicilor şi, prin ei, nouă, tuturor oamenilor, este mai mult decât o rugăciune printre altele, este taina cea mai uluitoare a propriei Sale vieţi pământeşti care deranjează şi răstoarnă toate obiceiurile contemporanilor Săi, aceea că El, Iisus, dezvăluie prietenilor Săi Numele lui Dumnezeu Însuşi : acela de Tată. Un astfel de nume, numai Fiul are dreptul să-L pronunţe, doar Iisus ştie că Dumnezeu este Tatăl Său. Acesta este cuvântul care se află statornic în inima şi pe buzele lui Iisus : «Tată». Aflăm acest cuvânt din aramaică, limba pe care Iisus însuşi o vorbea: «Avva». Acest cuvânt înseamnă tată, cu o nuanţă de intimitate, cum am spune

noi «Tăticule». Niciodată nu i-ar veni în minte unui iudeu credincios să-L numească pe Dumnezeu «Avva». Ar fi o blasfemie, un scandal, o scrânteală, dar Iisus nu se teme de scandal. Acest cuvânt izbucnește în mod spontan de pe buzele Sale încă din frageda Sa copilărie (Luca 2, 49), de la ivirea conștiinței Sale omenești.

Iisus poruncește ucenicilor Săi să se roage. El le transmite Numele Tatălui. El li-L dă lor. Ne putem imagina o familie foarte unită care adoptă un orfan. Acesta este înconjurat de duioșie din partea familiei adoptive și încetul cu încetul se familiarizează. Într-o bună zi, cu o revărsare de dragoste, fiul familiei îi spune noului său prieten, punându-i mâna pe umăr: «Aș dori ca tu să numești pe părinții mei «tăticule» și «mămica»; tot ce este al meu este și al tău, ți-l dau». Descoperim, astfel, în Evanghelii această iubire nesfârșită a lui Iisus pentru frații Săi oamenii, pe care îi aduce în casa Tatălui: «Tată, doresc ca unde sunt Eu, să fie împreună cu Mine și aceia pe care Mi I-ai dat, ca să vadă slava Mea, ca iubirea cu care M-ai iubit Tu să fie în ei și Eu în ei» (Ioan 17, 24-26).

Omul este, însă, un orfan într-o țară îndepărtată și drumul spre Tatăl e lung și anevoios. Să recitim parabola fiului risipitor[5] (Luca 15, 11-32). Iisus Însuși ne învață prin aceasta, cât de mult îl îndepărtează păcatul pe om de Dumnezeu, îl trage în locuri în care cunoaște lipsa, descurajarea, tristețea. Întoarcerea spre casa Tatălui este grea. Cum ar putea omul singur să o facă, dacă Tatăl Însuși, zărindu-l de departe, nu ar ieși în întâmpinarea lui și nu l-ar primi în brațele Sale? Marele pictor olandez, Rembrandt a reprezentat această scenă cu mare sensibilitate.

---

[5] Pentru o lectură aprofundată a acestei pilde vă recomandăm *Cartea fiului risipitor. O parabolă biblică în 6 lecturi pentru omul contemporan*, editor diacon Ioan Ică jr., Deisis, Sibiu, 1998.

«Tatăl nostru» este în pericol să fie banalizată în rugăciunea cotidiană a creştinilor moderni. În Biserica din vechime, rugăciunea era predată şi explicată adulților, catehumenilor, care se pregăteau să primească Botezul, pregătire care se prelungea mult timp după încreştinarea proriu-zisă. Abia după un drum lung de căutare şi convertire profundă a inimii, Dumnezeu se descoperă ca Tată. Atâta vreme cât inima este închisă, acest cuvânt Tată nu ajunge pe buze. Când Dumnezeu este departe, cum să te rogi cu adevărat?

Iisus cunoaşte, însă, slăbiciunea noastră, «El cercetează inimile şi rărunchii», spune Scriptura. Îndelunga ucenicie a rugăciunii străbate Evangheliile. Aceasta este învățătura Duhului Însuşi care ni se comunică puțin câte puțin, prin molipsire, prin preaplin. Rugăciunea care urcă fără încetare în Iisus, acesta este ceea ce există în El mai viu, mai profund şi mai personal. Această rugăciune se numeşte Duh.

Duhul este în Iisus ca un izvor de apă vie care cheamă cu neîncetate suspine, în El, numele Tatălui: Avva. Acelaşi izvor este şi în noi dar, înnăbuşit, poluat de păcatele noastre, neştiințele şi refuzurile noastre (Ioan 7, 37-39). «Dă-ne nouă întotdeauna această apă» spunem împreună cu samarineanca la fântâna lui Iacov (Ioan 4, 15), dă-ne Duhul Tău. Iisus ne făgăduieşte venirea Duhului Tatălui. Dumnezeu, scrie Sfântul Pavel, «pentru că sunteți fii, a trimis pe Duhul Fiului Său în inimile voastre, care strigă: Avva, Părinte!» (Galateni 4, 6). De la Cincizecime, Duhul Sfânt rămâne în lume ca o apă vie, care potoleşte setea noastră de Dumnezeu, ca un foc care aprinde şi luminează ființa noastră: «foc am venit să arunc pe pământ şi cât aş vrea să fie aprins acum!» (Luca 12, 49).

Duhul lui Iisus ne întredeschide inima Domnului, ne dezvăluie văpaia iubirii care arde într-însa. Viața Bise-

ricii este în întregime o chemare neîncetată către Duhul ca să vină şi să sălăşluiască în noi. Numai atunci când Duhul este prezent în comunitatea euharistică, care este Biserica, după sfinţirea pâinii şi a vinului, «îndrăznim cu încredere şi fără de osândă să chemăm, Tată, pe Dumnezeul cel ceresc şi să zicem»: Tatăl nostru».

În Biserică, rugăciunea lui Iisus «Tatăl nostru» se lărgeşte la toată suflarea omenească, care găseşte adăpostire în inima Stăpânului. În Duhul lui Iisus Care rămâne în Biserică, într-o permanentă Cincizecime, oamenii redescoperă iubirea frăţească. Iubirea omenească, chiar deformată, este un reflex, adeseori inconştient, al iubirii lui Dumnezeu. Singur «Dumnezeu este iubire» (1 Ioan 4, 8, 16). Vom descoperi mai departe exigenţele iubirii lui Dumnezeu faţă de fraţii noştri.

Tatăl nostru. Atunci când această chemare se înalţă din inima omului, acesta îşi redescoperă adevărata identitate. Tot omul, fără excepţie, a fost creat pentru a fi un fiu al lui Dumnezeu, fiu unic, iubit, după chipul şi asemănarea Unicului, a Preaiubitului Său Fiu. De aceea iubirea lui Dumnezeu nu cunoaşte margini. Evanghelia lui Iisus Hristos este ca o mreajă pe care Dumnezeu o aruncă asupra lumii pentru a readuce pe oameni la viaţa cea adevărată. Trebuie să ne reamintim, de asemenea, că rugăciunea Tatăl nostru a fost rostită mai întâi de Iisus Însuşi împreună cu ucenicii Săi. Dumnezeu este totdeauna prezent în această rugăciune, care este, în chip deosebit, una comunitară şi eclezială, şi este întotdeauna o prelungire către oamenii tuturor timpurilor a rugăciunii Fiului Unic.

Tatăl nostru care eşti în ceruri (Matei 6, 9). În Evanghelia de la Luca, formularea este mai concisă, dar mai vioaie: «Tată» (Luca 11, 2). N-are rost să ne mirăm

de micile diferenţe dintre Evangheliști. În rugăciunea de obşte, Biserica a preferat formularea dată de Sfântul Evanghelist Matei. Totuşi, şi formularea Sfântului Luca este de la fel de veche. Este probabil ca Iisus să fi comunicat frecvent ucenicilor Săi cuvintele rugăciunii către Tatăl, fie în chip direct, cum vedem în Evanghelii, fie comunicând şi dezvoltând rugăciunile iudaice tradiţionale. Deosebirile de formulare sunt, aşadar, fireşti şi chiar necesare într-un învăţământ viu şi continuu.

Tatăl nostru care eşti în ceruri. Este modul obişnuit al lui Iisus de a se adresa Tatălui. Nu trebuie să vedem în aceasta o limitare a domniei Aceluia Care este Făcătorul cerului şi al pământului: «Al Domnului este pământul, zice Psalmistul, lumea şi toţi cei ce locuiesc în ea» (Psalmul 23, 1).

Această indicare a locaşului ceresc al lui Dumnezeu este obişnuită în rugăciunea iudaică. Ea este utilă şi astăzi pentru a-l plasa pe om şi lumea întreagă în adevărata lor perspectivă, aceea a unei relaţii verticale cu Cel care «locuieşte în lumina cea neapropiată» (1 Timotei 6, 16), dincolo de orizontul nostru pământesc. Evlavia iudaică era şi rămâne foarte sensibilă la ceea ce se numeşte transcendenţa lui Dumnezeu, Fiinţa Sa care este mai presus de toate concepţiile, cuvintele şi înţelepciunile omeneşti.

Dar noutatea absolută şi radicală pe care o conţine învăţătura lui Iisus despre rugăciune, faţă de cea iudaică tradiţională, este aceea că distanţa infinită de la cer la pământ a fost umplută prin «coborârea» Fiului lui Dumnezeu pe pământ (Întruparea) şi prin «urcarea» Fiului lui Dumnezeu la Tatăl (Înălţarea). De acum înainte, în Iisus, «Dumnezeu este cu noi» (Emanuel). «Dacă mă iubeşte cineva, va păzi cuvântul Meu şi Tatăl Meu îl va iubi şi vom veni la el şi vom face locaş la el» (Ioan 14, 23).

În afară de asta, «cerul» este o chemare la o creştere nesfârşită, neobosită, a omului spre a fi modelat după chipul Sfintei Treimi: «Cetatea noastră este în ceruri», le scrie Sfântul Pavel Filipenilor (3, 20). Această privire îndreptată spre cer este reamintirea vocației noastre, a chemării noastre. «Sus să avem inimile» rosteşte preotul în timpul Sfintei Liturghii, înainte de «prefacerea» Sfintelor Daruri. Înălțarea inimilor înseamnă întoarcerea noastră la adevărata şi ultima patrie, la cer, care este în noi, după un exil lung şi dureros. Reîntoarcerea la cetatea veşnică a împărăției lui Dumnezeu nu înseamnă dispreţuirea şi respingerea întregii existențe pământeşti, ci descoperirea Unicului necesar, a Comorii vieții noastre, după care suspină inima noastră, care luminează întreaga noastră existență şi lucrarea noastră pe pământ.

C) INSTAURAREA ÎMPĂRĂȚIEI LUI DUMNEZEU

Sfințească-se Numele Tău, vie împărăția Ta, facă-se voia Ta, precum în cer aşa şi pe pământ

Spre deosebire de cererile următoare care exprimă sărăcia şi nevoile omului, aceste cuvinte pot fi înțelese la Iisus ca o rugăciune personală. În ele se rezumă, de asemenea, rugăciunea iudaică cu care Iisus era hrănit încă din copilărie şi care urcă, în mod spontan, pe buzele Sale. Rugăciunea iudaică trăită de Iisus, dar infinit depăşită de propria Sa rugăciune. Aceste trei cereri adună laolaltă, în rezumat, întreaga Revelație a Vechiului Testament: Sfințirea Numelui Domnului pe muntele Sinai, prima realizare pământească a împărăției lui Dumnezeu, căutarea voii lui Dumnezeu prin meditație la Legea dumnezeiască.

Sfinţească-se Numele Tău

Descoperirea Numelui lui Dumnezeu, Sfinţirea Lui, acesta este mesajul fundamental al lui Dumnezeu către poporul ales: «Să păziţi poruncile Mele şi să le pliniţi», învăţa Legea lui Moise, «Eu sunt Domnul. Nu veţi pângări Numele cel sfânt al Meu, ca să fiu Eu sfânt între fiii lui Israel» (Levitic 22, 31-32).

Numele lui Dumnezeu, este profanat prin neascultarea şi infidelitatea poporului, Mireasa pe care Dumnezeu a ales-o şi a iubit-o. Prin schimbarea inimilor oamenilor, Domnul Îşi sfinţeşte Numele: «Voi sfinţi numele Meu cel mare care a fost pângărit printre neamuri... vă voi scoate dintre neamuri... vă voi da inimă nouă... şi veţi fi poporul Meu şi Eu voi fi Dumnezeul vostru» (Iezechiel 36, 20-28).

Numele lui Dumnezeu face una cu persoana pe care El o desemnează, pe care El o face cunoscută. Atunci când Dumnezeu Se descoperă, El îşi dezvăluie Numele Său. A lăuda şi a slăvi pe Dumnezeu înseamnă a preamări Sfântul Său Nume în singurul templu adevărat de slăvire a lui Dumnezeu care este inima omului. Dar Numele lui Dumnezeu este inefabil. Inima omului nu L-ar putea cuprinde, dacă Dumenzeu Însuşi nu L-ar fi pus acolo, dacă inima omenească a Dumnezeului făcut Om n-ar fi devenit, odată pentru toţi, receptacului prezenţei dumnezeieşti: «În El, ne spune Sfântul Apostol Pavel, locuieşte trupeşte toată plinătatea dumnezeirii» (Coloseni 2, 9).

Triplu şi unic este Numele lui Dumnezeu care irumpe din Revelaţia Evangheliilor:

1. «Arătat-am Numele Tău oamenilor» (Ioan 17, 6-26). Mai înainte de toate, Numele Tatălui, Avva, deopotrivă intim şi inefabil, pe care îl rosteşte mereu Iisus şi îl suspină Sfântul Duh în inima Sa, este, astfel, prima noutate a Revelaţiei lui Iisus făcută ucenicilor şi,

prin ei, lumii.

2. A vorbi astfel Tatălui, a te întoarce către El cu o astfel de încredere înseamnă a te arăta pe tine copil şi fiu. Numele Tatălui se revelează în Numele lui Iisus, «Dumnezeu mântuieşte», Acela pe Care îngerul îl vesteşte Fecioarei din Nazaret, Acela pe care Maria îl murmură în inima sa, ascultând viața cea nouă care încolțeşte şi creşte în pântecele ei, Numele lui Iisus pe care îl va striga fără încetare până la chinurile de pe Golgota, Numele Fiului său şi al Dumnezeului său, Numele înaintea căruia «tot genunchiul să se plece, al celor cereşti şi al celor pământeşti şi al celor de dedesubt» (Filipeni 2, 10). Numele lui Iisus este Numele Domnului Preamărit prin care Apostolii săvârşesc minuni, pe care îl mărturisesc toți martirii, murmurându-l până în clipa morții. Primii creştini erau numiți «aceia care cheamă Numele Domnului» (Faptele Apostolilor 9, 14-21; 1 Corinteni 1, 2).

3. Numele divin este plin de Duhul Sfânt, Mângâietorul, Cel întru Care orice cuvânt, orice nume se face viu, adevărat.

Numele lui Dumnezeu este o lumină care mă atinge în adâncul ființei mele. El mă trezeşte şi-mi dă viață. Numele Tău Doamne este Dreptate, Iubire, Înțelepciune, Mângâiere, Pace, Sfințenie, Lumină, Blândețe. Când îți slăvesc Numele, inima mi se luminează şi se umple de razele Soarelui Dreptății. Viez şi trec fără piedică apele negre ale morții:

«Pentru Numele Tău Doamne, dăruieşte-mi viață întru dreptatea Ta, scoate din necaz sufletul meu... Căci eu sunt robul Tău» (Psalmul 142, 11-12).

Biruitorul aude, de la cel căruia i s-a descoperit Apocalipsa, cuvintele Duhului Sfânt adresate Bisericilor: «Voi scrie pe el Numele Dumnezeului meu... Numele cel nou pe care îl port... şi Numele Său, Eu nu-l voi şterge

din cartea vieții» (Apocalipsa 3, 12, 5).

Sfințească-se Numele Tău

Din adâncul inimii noastre să se ridice fără încetare această rugăciune. Odată cu omul, întreaga făptură laudă și cheamă pe Creatorul ei. «Toată suflarea să laude pe Domnul». Omul trebuie să învețe iarăși graiul laudei. În Iisus, inima omenească a împăcat pământul cu cerul: «Tată, arătat-am Numele Tău oamenilor pe care Mi i-ai dat Mie din lume» (Ioan 17, 6). Eu Te-am preamărit pe Tine pe pământ; lucrul pe care Mi l-ai dat să-l fac, l-am săvârșit» (Ioan 17, 4). În Iisus totul s-a împlinit. În El a fost restaurată sfințenia Numelui lui Dumnezeu.

Vie împărăția Ta

Poporul ales aștepta venirea Împărăției lui Dumnezeu la sfârșitul veacurilor. Cu cât încercările erau mai grele, cu atât se făcea mai arzătoare nerăbdarea de a veni Împărăția lui Dumnezeu.

În Iisus, ne spun Sfintele Evanghelii, «Împărăția lui Dumnezeu s-a apropiat» (Marcu 1, 15). Pocăiți-vă, striga Sfântul Ioan Botezătorul, pocăiți-vă, va spune după el Iisus, căci Împărăția lui Dumnezeu s-a apropiat. Preamărirea Numelui Său înseamnă a grăbi venirea Sa, a da pe față prezența Sa, a-L primi în inima noastră, a ne supune Lui viața noastră, a ne supune Lui voia noastră.

Împărăția lui Dumnezeu, însă, nu este lumea aceasta, va spune Iisus lui Pilat. «Iată, Împăratul vostru» va ironiza acesta din urmă. Răstignirea lui Iisus pe stâlpul infamiei va grăbi arătarea Împărăției lui Dumnezeu: «Preamărește pe Fiul Tău, se roagă Iisus înainte de Patima Sa, ca și Fiul Tău să Te preamărească». Pe Cruce totul este împlinit, «prințul lumii acesteia a fost aruncat afară». «Am văzut pe satana ca un fulger căzând din cer» (Luca 10, 18).

Împărăția lui Dumnezeu nu vine cu de-a sila : «Iată Fiul Meu pe Care L-am ales, Iubitul Meu, întru Care a binevoit sufletul Meu; pune-voi Duhul Meu peste El și judecată neamurilor va vesti... Trestie strivită nu va frânge și feștilă care pâlpâie nu va stinge» (Matei 12, 18-20), citând pe Isaia (42, 1-3). Împărăția lui Dumnezeu este înlăuntrul nostru și se manifestă prin roadele Duhului : blândețea, răbdarea, înțelepciunea, dragostea. Duhul Însuși se întreabă: «Asupra cui mă voi odihni, dacă nu asupra celui smerit, blând și a celui ce se teme de cuvintele Mele» (Isaia 66, 2). Așadar, este evident că Împărăția lui Dumnezeu este a celor care au dobândit Duhul Sfânt: «Fericiți cei blânzi că aceia vor moșteni pământul».

O variantă foarte veche a Evangheliei Sfântului Luca înlocuiește cuvintele: «Vie împărăția Ta», prin cererea următoare: «Vie Duhul Tău Cel Sfânt asupra noastră și să ne curățească». Toate bunătățile împărăției, întreaga viață dumnezeiască a Sfintei Treimi se concentrează, se rezumă în venirea Duhului Sfânt, a Mângâietorului. Pe El îl invocăm în Liturghiile noastre și în rugăciunile noastre cele mai profunde: «Trimite Duhul Tău Cel Sfânt peste noi și peste aceste Daruri ce sunt puse înainte».

Facă-se voia Ta, precum în cer așa și pe pământ

Gustând din rodul oprit din grădina raiului, omul se depărtase de Dumnezeu, îi respinsese iubirea, opusese voii lui Dumnezeu dorințele și iluziile omenești. O prăpastie de netrecut se crăpase astfel între Dumnezeu și om. Lumea s-a rupt de izvorul vieții, raiul a devenit un loc pustiu (Isaia 4, 26). Dumnezeu Însuși a îmbrăcat în viziunea omului, imaginea unui despot atotputernic, indiferent față de suferințele lui. Voința lui Dumnezeu apare astfel sinonimă unei legi absolute, implacabile, inumane,

în fața căreia omul se simte zdrobit sau se resemnează sau o respinge. Duşman sau mercenar, inima lui rămâne închisă, Dumnezeu se află departe, omul rămâne orfan.

Iisus reface şi arată în noi un chip al Tatălui care iubeşte cu iubire nesfârşită, ne întinde brațele Sale, nesuferind să vadă creația Sa mergând spre pieire. Voia Tatălui este iubitoare, este viață şi libertate. Viața întreagă a lui Iisus este un «da» neîncetat în fața Tatălui: «În Fiul lui Dumnezeu, zice Sfântul Pavel, nu a fost da şi nu, ci numai da a fost în El» (2 Corinteni 1, 19). În Iisus, voia Sa proprie se acordă totdeauna cu aceea a Tatălui: «...Nu caut voia Mea, ci voia Celui care M-a trimis» (Ioan 5, 30). Iisus refuză orice voință proprie cu prețul sudorilor de sânge din Ghetsimani: «Facă-se voia Ta, nu a mea».

În suferința şi agonia lui Iisus, voința omenească este aceea care în întregime este omorâtă, dar şi vindecată, regenerată din interior prin puterea Sfântului Duh şi iubirea Lui. Voința noastră poate astfel să se identifice cu a Tatălui, fără ca omul să fie distrus sau strivit. Pe măsură ce Duhul lucrează în inimile noastre, dobândim «gândul care era şi în Iisus Hristos» (Filipeni 2, 5), voința Sa, inteligența Sa, iubirea Sa, Duhul Său. Ascultarea față de Dumnezeu nu este constrângere, ci lege interioară şi evidentă a ființei noastre, cea mai intimă, cea mai liberă, cea mai iubitoare.

Atunci când inima omului se deschide către Creatorul său, pământul întreg îşi regăseşte şi el eliberarea, este şi el împăcat. Omul este astfel un punct de sprijin, o pârghie pentru ca lucrarea Duhului să se săvârşească pe pământ.

Precum în cer, aşa şi pe pământ

Iată din nou mişcarea neîncetată de coborâre şi de urcare, întreaga chemare a omului constă în a unifica aceste extreme ale creației, a împăca pământul cu cerul,

a face pământul transparent, uşor şi luminos.

D) NEVOILE OMULUI PĂCĂTOS

Pâinea nostru cea spre ființă dă-ne-o nouă astăzi şi ne iartă nouă greşelile noastre precum şi noi iertăm greşiților noştri. Şi nu ne duce pe noi în ispită şi ne izbăveşte de cel viclean.

În cererile precedente, Iisus îi introducea pe oameni, frații Săi, în preamărirea Tatălui, a Numelui Său, a împărăției Lui, învățându-i să se lase în voia lui Dumnezeu, să-şi acorde voia lor cu aceea a lui Dumnezeu. De acum înainte, Iisus se identifică El Însuşi cu oamenii, astfel că cererile lor esențiale se înalță spre Tatăl prin propria Sa gură: «Tot ceea ce veți cere Tatălui în numele Meu, vi se va da vouă». Iisus intră în nevoile oamenilor, ia asupra Sa slăbiciunile noastre, cunoaşte fragilitatea noastră. Mizeriile şi păcatele noastre găsesc o rezonanță nesfârşită în inima Mielului, Care a luat asupra Sa păcatele lumii: «Şi ispitit fiind după asemănarea noastră, afară de păcat» (Evrei 4, 15). Aceste trei cereri din urmă exprimă în mod clar noutatea radicală a Evangheliei.

Pâinea noastră cea spre ființă dă-ne-o nouă astăzi!

Traducerea actuală, zisă «ecumenică», a acestei cereri a pâinii nu redă în mod satisfăcător înțelesul originar. Pâinea cea de toate zilele... Este, oare, pâinea zilnică, produsul muncii şi al trudei omeneşti? Este, oare, vorba de hrana pământească, de ceea ce omul are nevoie pentru a se hrăni, a se îmbrăca, pentru a exista? În sfîrşit, să ne gândim, revenind din nou pe pământ, că Biserica se preocupă de adevăratele nevoi ale oamenilor, de hrana lor zilnică, de dreptatea socială...

Ar fi o mare sărăcire a aceastei rugăciuni, dacă am vedea în ea numai cereri pentru nevoile pământeşti. Iisus

n-a înmulțit El oare pâinile pentru a hrăni mulțimea de oameni flămânzi în pustie? Iisus n-a prefăcut El apa în vin la nunta din Cana pentru a veseli inima oamenilor?

Să citim cu atenție mare Sfintele Evanghelii pentru a descoperi sensul adânc pe care îl dă Iisus pâinii. Pâinea pământului nu este singura nevoie a omului. Iisus respinge, în deșertul Carantaniei, ispita pe care o adresează Satan de a preface pietrele în pâini: «Omul nu trăiește numai cu pâine, ci cu tot cuvântul care iese din gura lui Dumnezeu» (Matei 4, 4). Lăcomiei primului om, Fiul lui Dumnezeu îi răspunde cu postul. Foamea și setea pe care le suferă Iisus înseamnă nevoia Sa fundamentală de hrană dumnezeiască: «Eu am de mâncat o mâncare pe care voi nu o știți... Mâncarea Mea este să fac voia Celui Care M-a trimis și să săvârșesc lucrul Lui» (Ioan 4, 32-34). În Iisus, pâinea și voia Tatălui coincid.

Minunea cea mai materială și cea mai «pământească» pe care a săvârșit-o Iisus, aceea a înmulțirii pâinilor, este pentru Iisus prilejul învățăturii Sale celei mai bogate și celei mai dense despre Pâinea vieții. Să recitim cu atenție capitolul 6 al Evangheliei lui Ioan, versetele 26-66. Nu suntem noi, oare, adeseori ca acei oameni care-L căutau pe Iisus de jur împrejurul Mării Galileii, «Mă căutați nu pentru că ați văzut minuni, ci pentru că ați mâncat din pâini și v-ați săturat. Lucrați, nu pentru mâncarea cea pieritoare, ci pentru mâncarea ce rămâne spre viața veșnică, pe care v-o dă vouă Fiul Omului, căci pe Acesta L-a pecetluit Dumnezeu-Tatăl» (Ioan 6, 26-27). Urmarea acestei convorbiri arată că «hrana care rămâne în veci» nu este nimic altceva decât viața lui Dumnezeu pe care ne-o comunică Iisus, Pâinea vieții care coboară din cer. «Eu sunt Pâinea cea vie, Care s-a pogorât din cer. De va mânca cineva din pâinea aceasta, viu va fi în veci. Iar pâinea pe care Eu o voi da pentru viața lumii este Trupul Meu» (Ioan 6, 51).

Adevărata pâine ridică, aşadar, pe cel care se hrăneşte cu ea la asemănarea cu Creatorul. În Euharistie, pâinea oamenilor devine hrană pentru nemurire; Pâinea cerească dă viață trupurilor noastre şi sufletelor noastre perisabile.

Mai trebuie lămurit un cuvânt: pâinea noastră cea de toate zilele. Mai exact, este pâinea ce va să vie[6], cea de mâine. Nu pâinea zilnică în sensul obişnuit al cuvântului ci pâinea noastră de mâine, adică aceea a Parusiei, a Celei de a doua Venirii, a venirii Împărăției lui Dumnezeu, pâinea vieții, Cuvântul lui Dumnezeu, voia Tatălui, venirea Duhului Sfânt. Iisus Însuşi spune de venirea Duhului, atunci când le tâlcuia pentru prima oară ucenicilor Săi rugăciunea Tatăl nostru: «Deci dacă voi, răi fiind, ştiți să dați fiilor voştri daruri bune, cu cât mai mult Tatăl vostru Cel din ceruri va da Duh Sfânt celor care Îl cer de la El!» (Luca 11, 13).

Duhul Sfânt recapitulează în Sine toate nevoile omeneşti, în El nu e o deosebire între cele spirituale şi cele pământeşti. Toate domeniile existenței pământeşti sunt binecuvântate, toate nevoile sunt cunoscute, niciun aliment nu este necurat. Totul este pentru om şi omul este al lui Dumnezeu: «Căutați mai întâi Împărăția lui Dumnezeu şi dreptatea Lui şi toate celelalte se vor adăuga vouă» (Matei 6, 33).

Dă-ne nouă astăzi pâinea cea de mâine, pâinea vieții, aceea a ospățului Împărăției lui Dumnezeu, dar această cerere nu neglijează nimic din nevoile cotidiene ale oamenilor. Ea cuprinde pâinea de fiecare zi şi toată binecuvântarea de astăzi este astfel în joc, aceea a existenței noastre cea mai obişnuită şi mai concretă. Nevoile noastre cele mai umile şi ascunse sau necunoscute sunt astfel satisfăcute prin darul lui Dumnezeu: «Slava

---

[6] Părintele Rafail Noica propunea, în acelaşi sens eshatologic şi euharistic, sintagma «pâinea zilei celei din veac» (n. trad.).

lui Dumnezeu, zicea Sfântul Irineu, este omul viu», omul plin de Duhul lui Dumnezeu.

Şi ne iartă nouă greşelile noastre precum şi noi iertăm greşiţilor noştri

Traducerea «ecumenică» a rugăciunii Tatăl nostru ne spune: «Şi ne iartă nouă greşelile noastre precum şi noi iertăm greşiţilor noştri». Să aprofundăm înţelesul spre a găsi forma lui originară, a Cuvântului din Evangheliei. Imaginea datoriei şi a datornicului revine adesea în parabolele Mântuitorului. Învăţătura de aici este dublă:

1. Toate faptele bune şi strădaniile omului sunt nesatisfăcătoare în ele însele pentru a obţine de la Dumnezeu iertarea păcatelor. Pilda celui ce datora zece mii de talanţi ne este revelatoare (Matei 18, 23-35). Singurul mijloc de a obţine iertarea la Judecata din urmă este acela de a ne pocăi. Tatăl ceresc, ne descoperă Iisus, este Dumnezeul milei, Care a iubit lumea, Care nu doreşte moartea păcătosului, ci să se întoarcă şi să fie viu.

2. Condiţia iertării noastre de către Tatăl este aceea de a ierta şi noi celor ce ne-au greşit. Iisus îi învaţă pe Apostolii Săi să ierte celor ce le-au greşit, ba mai mult să iubească pe duşmani. Cu această învăţătură suntem în inima Evangheliei: iertarea greşelilor este criteriul, dovada adevăratei iubiri, a prezenţei Duhului Sfânt în noi: «Fiţi milostivi precum şi Tatăl vostru este milostiv» (Luca 6, 36). Iertarea greşelilor este starea prealabilă necesară rugăciunii, stării jertfelnice a inimii noastre, ca ofrandă adusă lui Dumnezeu din partea propriei noastre vieţi. În clipa Jertfei supreme, a vărsării Sângelui Său, Iisus se roagă pentru călăii Săi: «Părinte, iartă-le lor, că nu ştiu ce fac» (Luca 23, 34). Vom regăsi aceleaşi cuvinte în gura Sfântului Ştefan, primul martir, tocmai atunci când îşi va da sufletul sub durerea pietrelor: «Doamne, nu le

socoti lor păcatul acesta!» (Faptele Apostolilor 7, 60).

Omul are nevoie de iertarea lui Dumnezeu, ca să trăiască, deoarece păcatul separă pe om de Dumnezeu. Dumnezeu însetează după pocăința omului, după dragostea lui (parabola Fiului risipitor). «Dă-mi să beau». «Dă-mi inima ta». Unele scrieri vechi cuprind această cerere: «...Precum şi noi iertat-am celor ce ne-au greşit». Această formă la timpul trecut a verbului arată împlinirea reală şi precisă a unui act necesar pentru a fi iertat de Dumnezeu, a intra în iubirea Lui şi a primi darurile Duhului Sfânt. Acest lucru e valabil şi se trăiște în mod special înainte de cuminecarea euharistică şi de lauda liturgică. Iertarea păcatelor este actul necesar ce trebuie săvârşit mai întîi pentru a putea intra în Împărăția Sfintei Treimi pe care o inaugurează Euharistia.

Şi nu ne duce pe noi in ispită, ci ne izbăveşte de cel rău

Literal, nu ne duce pe noi în ispită, ci ne mântuieşte de cel rău. Precizăm că în Evanghelia Sfântului Luca nu este dată partea a doua a acestei rugăciuni.

Avem aici o cerere pentru a fi proniați, protejați. Uneori suntem tulburați de cuvintele acestei rugăciuni şi înclinați să credem că Dumnezeu Însuşi ne ispiteşte. Sfântul Apostol Iacov ne previne să nu cădem în această greşeală: «Nimeni să nu zică, atunci când este ispitit: de la Dumnezeu sunt ispitit... El nu ispiteşte pe nimeni» (Iacov 1, 13). Nici un om nu este ferit de ispită, de săgețile, de cursele celui rău, adică ale lui Satan. Iisus Însuşi ne-a prevenit: «Simone, Simone, iată Satan v-a cerut să vă cearnă ca pe grâu. Eu M-am rugat pentru tine ca să nu piară credința ta» (Luca 22, 31-32). Nu e vorba aici de micile tentații zilnice, ci despre ispita fundamentală a creştinului încadrat într-o lume robită fiarei, în care chiar credința în Dumnezeu este pusă în discuție. Cu toa-

te acestea, această încercare e necesară şi Duhul Sfânt Însuşi ne conduce la ispitire precum a condus pe Iisus în pustiu spre a fi ispitit de demon (Matei 4, 1). Această chemare a Tatălui prevesteşte apropierea nopţii Patimilor, durerea de a fi părăsit, pe care şi Iisus o va cunoaşte atunci când va apăsa asupra sa toată singurătatea, toată grozăvia răului. Iisus îi pregăteşte pe ucenici pentru această ultimă înfruntare; dincolo de părăsire şi renegare, ei vor descoperi iertarea şi iubirea nemărginită a lui Dumnezeu.

La rândul lor, credincioşii se alătură luptei Mântuitorului împotriva puterilor satanice care încă mai stăpânesc lumea. Această luptă este ucigătoare şi fără cruţare, dar puterea de viaţă a Mântuitorului înviat ne îngăduie să înfruntăm vrăjmaşul a cărui ură neîmpăcată caută să întineze frumuseţea originară a creaţiei lui Dumnezeu. Dacă lupta este necesară, dacă ispita celui rău este de neînlăturat, «Dumnezeu este credincios, El nu va îngădui să fiţi ispitiţi mai mult decât puteţi, ci odată cu ispita va aduce şi scăparea din ea, ca să puteţi răbda» (1 Corinteni 10, 13). Această luptă a lui Hristos cere o neîncetată veghere şi încredere în puterea Duhului, care este de viaţă dătător trupurilor noastre de lut. «Fiţi treji, privegheaţi! Potrivnicul vostru, diavolul, umblă, răcnind ca un leu, căutând pe cine să înghită, căruia staţi împotrivă, tari în credinţă, ştiind că aceleaşi suferinţe îndură şi fraţii voştri în lume» (1 Petru 5, 8-9).

Ucenicia, în vederea luptei supreme, se face zi de zi, începând cu lucrurile mici: «Cel ce este credincios în foarte puţin şi în mult este credincios» (Luca 16, 10). Biruinţa lui Iisus asupra forţelor răului are loc pe Crucea ruşinii. La rândul nostru, Duhul lui Dumnezeu ne vorbeşte: «...Fii credincios până la moarte şi îţi voi da cununa vieţii» (Apocalipsa 2, 10).

E) DOXOLOGIA FINALĂ SAU LAUDA SFINTEI TREIMI

Că a Ta este împărăția și puterea și slava, în vecii vecilor, Amin.

Acest text este o «laudă liturgică» a primelor generații de creștini, moștenită de la evlavia iudaică. El ne readuce la punctul de plecare al studiului nostru despre rugăciunea Tatăl nostru. Preamărirea Sfintei Treimi (Liturghia ortodoxă folosește o formulă trinitară: Că a Ta este împărăția și puterea și slava, a Tatălui și a Fiului și a Sfântului Duh...) este punctul de plecare și punctul culminant al rugăciunii creștine. Ea susține viețuirea noastră, acoperă cererile noastre. Prin ea făptura își exprimă iubirea, preamărirea lui Dumnezeu. Aceste laude erau obișnuite în Biserica primară, așa cum ne dă mărturie bogată cartea plină de simboluri ascunse a Apocalipsei, care cuprinde formule liturgice folosite în Bisericile din Asia Mică. Găsim texte grăitoare despre cinstirea «Celui ce este pe tron și a Mielului» din partea făpturilor.

«Și toată făptura care este în cer și pe pământ și sub pământ și în mare și toate câte sunt în acestea le-am auzit zicând: Celui ce șade pe tron și Mielului fie binecuvântarea și cinstea și slava și puterea în vecii vecilor!» (Apocalipsa 5, 13; 7, 12; 11, 15 etc).

Concluzia Rugăciunii Tatăl nostru se încadrează bine în această tradiție liturgică. Dacă ne amintim de locul privilegiat pe care îl ocupă rugăciunea Tatăl nostru în desfășurarea Sfintei Liturghii, anume între sfințirea Darurilor și împărtășire, vom înțelege că această formulă de preamărire, laudă mai ales Venirea Împărăției lui Hristos pe care o împărtășește împreună cu Tatăl și cu Duhul Sfânt. Venirea Sfântului Duh în timpul Sfintei Euharistii face prezentă încă de acum Împărăția dumnezeiască. La sfîrșitul veacurilor, Domnul nu va face decât să arate împărăția Sa.

Puterea şi slava reprezintă strălucirea de negrăit a prezenţei împărăteşti a lui Hristos în lume. În prezent, puterea lui Dumnezeu este în mod voit limitată de voinţa omului. Dumnezeu nu-l sileşte pe om să-L iubească. Singura putere cu care inima mea se poate deschide harului şi luminii lui Dumnezeu este iubirea.

Slava lui rămâne încă ascunsă în trupurile noastre de lut. A da slavă lui Dumnezeu înseamnă a mărturisi puterea Lui, în unicul loc în care Dumnezeu nu vine fără voia noastră, anume în inima noastră. Dumnezeu acoperă pe om cu lumina Sa, îl face să participe la dumnezeiasca viaţă, îl face moştenitor al Împărăţiei.

Biserica lui Hristos este locul, prin excelenţă, al prezenţei dumnezeieşti, al comuniunii treimice oferite oamenilor, Împărăţia lui Dumneazeu vine datorită rugăciunilor şi nevoinţelor sfinţilor. Suntem chemaţi să participăm la împărăţie încă de acum. Amin-ul comunităţii, după «Tatăl nostru», adevereşte da-ul nostru necondiţionat la Venirea lui Hristos întru puterea Duhului spre oamenii timpului nostru.

POSTFAȚĂ

30 de ani de la apariția Catehismului «Viu este Dumnezeu» sau Catehismul filocalic

«Atunci când Dumnezeu S-a întrupat și S-a făcut om, El a recapitulat în El Însuși lungul discurs al oamenilor, dându-ne mântuirea într-un rezumat (compendium)» (Sfântul Irineu al Lyonului, *Demonstrația propovăduirii apostolice* III, 18, 3)

În anul 1979 apărea la Paris un catehism[1], intitulat «Viu este Dumnezeu», alcătuit de către un grup de creștini ortodocși, care fructificau astfel o experiență catehetică a credincioșilor din Franța, al căror mentor era Părintele Cyrille Argenti[2] (1918-1993). Cartea purta trei cuvinte însoțitoare ale vlădicilor ortodocși Meletie și Antonie și al

---

[1] *Dieu est vivant. Catéchisme pour les familles par une échipe de chrétiens orthodoxes.* Lettres de Mgr. Meletios et Mgr. Antoine, Préface d' Olivier Clément, Les Éditions du Cerf, Paris, 1979, 500p.

[2] Arhimandritul Cyrille Argenti a fost cel care a întemeiat parohia ortodoxă greacă Sfântul Irineu din Marsilia, devenind un mare misionar, un adevărat călugăr în cetate, fiind implicat în mod special în domeniul catehezei, fapt evocat cu ocazia simpozionului dedicat personalității sale în anul 2003, la Marsilia și Paris. Vezi SOP (Service Orthodoxe de Presse) 294, ianuarie 2005. Aspectele specifice ale lucrării sale în domeniul catehezei au fost prezentate de către mebrii grupului *Catechèse orthodoxe*, în fapt autorii catehismului «Viu este Dumnezeu».

teologului francez Olivier Clément[3](1921-2009), dovedindu-se din capul locului rodul unei ortodoxii care-și trăia majoratul catehetic într-un Occident tot mai secularizat și, prin aceasta, mai descreștinat. Acest catehism s-a născut din întâlnirea unor experiențe catehetice realizate în câteva parohii ortodoxe din Paris și Marsilia, autorii fiind de origine rusă, greacă, dar și francezi pur-sânge, convertiți la ortodoxie, coordonați de Părintele Cyrille Argenti, parohul bisericii grecești din Marsilia, un preot cu o bogată experiență și o autentică vocație catehetică, implicat în cadrul Frăție Ortodoxe din Europa occidentală. Cu alte cuvinte, catehismul s-a născut din comuniunea euharistică a unei ortodoxii deschise, neconfesionaliste, neîncremenită în etnicisme identitare[4], unind cele două dimensiuni, fraternă și paternă, într-o Biserică dinamică, obligată să-

[3] Olivier Clément a crescut într-un mediu indiferent, nefiind botezat și neprimind nici o educație religioasă. Provine din părinți protestanți și catolici, care, schimbând mai multe religii, au ajuns la idolatrie și la ideologia socialist ateistă. Când, tânar fiind, problematiza în jurul ideii de moarte, i s-a răspuns că moartea este „neființa", iar în liceu, profesorul le explica elevilor că Hristos nu a trăit vreodată și că ar fi doar un mit. Prin Vladimir Lossky a întâlnit pentru prima data Ortodoxia, citind cartea *Teologia Mistică a Bisericii Ortodoxe de Răsărit*. Capitolul despre asemănarea omului cu Dumnezeul Treime l-a impresionat. Tot atunci l-a citit pe Dostoievski și pe Berdiaev. La un moment dat a cumpărat un triptic cu icoana lui Hristos, a Maicii Domnului și a lui Ioan Botezatorul de la un anticar din Paris și a început să se roage foarte des. «Atunci Hristos a sosit și m-a găsit, iar eu L-am urmat", mărturisește el. "Am pus în paranteză tot ce știam despre religii și i-am încredințat viața mea. Am hotărât să devin creștin, dar creștin ortodox, influențat de Lossky și de Părinți, pe care acesta îi preda cu o mare claritate". A predat mulți ani Istoria Bisericească la Institutul Teologic Sfântul Serghie din Paris. A trecut la Domnul în 15 ianurie 2009.

[4] Folosirea acestei sintagme nu înseamnă o depreciere a etnicului ci, dimpotrivă, o apreciere a unei etnicități euharistice care deschide etnicul și pe verticală și pe orizontală, lui Dumnezeu și celorlalte neamuri.

și definească conturul într-un mediu pluralist. Autorii nu bănuiau atunci că această carte va deveni cel mai apreciat catehism ortodox din perioada modernă, fiind tradus ulterior în mai multe limbi[5] și asumat nu doar de diaspora ortodoxă occidentală, ci și de multe dintre Bisericile Ortodoxe din Europa de Est, după căderea comunismului.

«Viu este Dumnezeu» a fost astfel unul dintre primele catehisme ortodoxe apărute în România după decembrie 1989. Părintele Constantin Galeriu, profesorul de Catehetică și Omiletică de la București, l-a editat[6] pentru prima dată în limba română, în atmosfera de confuzie și neașezare în care se afla lumea românească de atunci, în primii ani după căderea regimului dictatorial, printre mineriade și mitinguri. Așa cum a putut fi editat el la acea vreme, pe hârtie de ziar și cu icoane reproduse alb-negru, catehismul și-a făcut datoria pentru generația celor ce erau studenți în anii `90 și nu numai. Într-un fel, el devenit catehismul generației care făcea trecerea de la ateismul comunist la libertatea civilă și religioasă.

Au trecut, iată, 30 de ani de la apariție și, în contextul maturizării progresive a unei conștiințe catehetice și al inițierii unor proiecte catehetice parohiale la nivelul ortodoxiei românești, am socotit că este momentul potrivit al unei noi ediții în limba română a acestui catehism, o ediție care să omagieze, prin calitate, atât intenția autorilor francezi, cât și pe aceea a primului editor în română. În acest sens, cu binecuvântarea și încurajarea ÎPS Andrei,

---

[5] Pomenim aici doar succesul ediției germane *Gott ist lebendig. Ein Glaubensbuch der orthodoxer Christen* überstzt von Ines Kallis, mit einem Geleitwort der orthodoxen Bischöfe in Deutschland, einem Vorwort von Anastasios Kallis und einer Einleitung von Olivier Clément, Theophano Verlag, Münster, 2002.

[6] *Viu este Dumnezeu. Catehism pentru familie, realizat de către o echipă de creștini ortodocși*, traducere în limba română Părintele Constantin Galeriu și Aurel Broșteanu, Harisma, București, 1992, 488 p.

Arhiepiscopul Alba Iuliei, una dintre marile conștiințe catehetice din BOR, am purces la realizarea acestei ediții a doua în română a catehismului ««Viu este Dumnezeu», care cuprinde o nouă traducere, îmbunătățită, în primul rând, prin identificarea tuturor pasajelor, mai mici sau mai mari, omise în prima ediție, dar și prin calitatea limbii și, în al doilea rând, prin repertoriul iconografic selectat pentru ilustrare. Am încercat să redăm ideea inițială a unui catehism frumos, asemenea unei catedrale sau a unui iconostas care să invite prin frumusețea lui la descoperirea Tainei pascale pe care o cuprinde.

Reeditarea catehismului «Viu este Dumnezeu» într-un veșmânt iconografic și logosic înnoit este un prilej fericit de omagia deopotrivă pe Părintele Cyrille Argenti și pe Olivier Clement, teologul pascal al perioadei postmoderne, trecut la Domnul chiar în timpul pregătirii finale a acestei ediții și, nu în ultimul rând, pe harismaticul Părinte Galeriu, cel cu inimă și gură de apostol în anii din urmă. Considerăm și noi, împreună cu primul editor român, pomenit mai devreme, că acest catehism este un dar binecuvântat al creștinilor ortodocși din Marsilia pentru cei din România, locul de baștină al Sfântului Ioan Cassian (360-435), ale cărui moaște străjuiesc vechea lor cetate.

În același timp, metoda catehetică folosită în cadrul acestui catehism, prin recuperarea pedagogiei Bisericii nedespărțite, a unei preeminențe a frumuseții, a tipologiei biblice și liturgice patristice, a muzicalității hristologice a Jertfei și îndumnezeirii euharistice, constituie o pledoarie pentru regăsirea acelui geniu creștin al unui Orient-Occident al sintezei între inteligență și taină, între vechi și nou, pe care Părinții Bisercii l-au făurit și pe care se cuvine să-l redescoperim astăzi. Deși presupune, de multe ori, o credință implicită, catehismul «Viu este Dumnezeu» este o invitație la împreună-savurarea Cuvântului Vieții, făcută catehe-ților, preoților, părinților, copiilor, tinerilor, studenților

și tuturor celor care doresc să-și asume Botezul și credința pe care el se întemeiază: prezentarea catehetică a Patimilor și a Învierii Domnului este pusă astfel imediat în legătură cu prezentarea Botezului nostru și a încreștinării fiecăruia ca pătrundere a Tainei pascale și cinzecimice a lui Dumnezeu în noi înșine, ca Paști și Cincizecime personale, perpetuate prin Cincizecimea euharistică permanentă a Bisericii. Facem această invitație cu conștiința adevărului mărturisit în motto-ul acestei postfețe: Hristos este catehismul nostru!

Părintele Ioan NICOLAE[7]

[7] Ioan Nicolae este, de această dată, numele editorial al Pr. lector dr. Jan Nicolae, titularul catedrei de Catehetică și Omiletică din cadrul Facultății de Teologie Ortodoxă de la Alba Iulia.

Cuprins

Urgența pastorală a catehizării/ **5**
Prefață/ **10**
Metoda și scopul urmărit/ **16**

PARTEA I: **Naşterea Domnului nostru Iisus Hristos**
De la Vechiul Adam la Noul Adam/ **17**

Cap. I: Chipul lui Dumnezeu: creat, căzut şi restaurat/ **19**
Cap. II: De la cădere la speranță: Iov/ **33**
Cap. III: Noul Adam: Întruparea/ **41**

PARTEA A II-A: **Botezul Domnului nostru Iisus Hristos**
De la Avraam la Iisus: Aşteptarea şi Recunoaşterea Hristosului lui Dumnezeu/ **61**

Cap. I: Aşteptarea mesianică/ **63**
Cap. II: Recunoaşterea lui Hristos Dumnezeu/ **75**

PARTEA A III-A: **Schimbarea la Față a Domnului**
Cine este Dumnezeu?/ **89**

Cap. I: Teofaniile Vechiului Testament/ **90**
Cap. II: Schimbarea la Față/ **101**

PARTEA A IV-A: **Învățătura Domnului Iisus Hristos: vestirea Împărăției**
De la Vechiul Legământ la Noul Legământ/ **119**

Cap. I: Vechiul Legământ/ **121**
Cap. II: De la Vechiul la Noul Legământ/ **130**
Cap. III: Noul Legământ/ **137**
Cap. IV: Sângele Noului Legământ/ **167**

Cap. V: Evrei şi Creştini/ **170**

PARTEA A V-A: **Crucea şi Învierea/ 179**

Cap. I: Taina Crucii vestită în Vechiul Testament/ **181**
Cap. II: Patimile Domnului/ **198**
Cap. III: Învierea/ **247**
Cap. IV: Învierea noastră prin Botez/ **263**

PARTEA A VI-A: **Înălțarea şi Cincizecimea**
Era cea nouă: Biserica/ **275**

Cap. I: Înălțarea/ **279**
Cap. II: Icoana şi Troparul Înălțării / **284**
Cap. III: Duhul Sfânt în Vechiul Testament/ **289**
Cap. IV: Duhul Sfânt Vestit în Evanghelii/ **293**
Cap. V: Anti-Cincizecimea: Turnul Babel/ **299**
Cap. VI: Cincizecimea/ **302**
Cap. VII: Biserica/ **307**
Cap. VIII: Taina dumnezeieştii Euharistii: origine, instituire, sens/ **326**
Cap. IX: Desfăşurarea celebrării liturgice a Euharistiei/ **330**
Cap. X: Taina şi Preoția Lui Hristos şi a Bisericii/ **347**
Cap. XI: Taina Mirungerii: Cincizecimea Personală sau preoția împărătească a laicilor sau mirenilor/ **351**
Cap. XII: Hirotonia episcopilor, preoților şi diaconilor/ **355**
Cap. XIII: Sfințirea căsătoriei sau cum devine căminul conjugal celulă a Trupului lui Hristos/ **363**
Cap. XIV: Bolile mădularelor Trupului lui Hristos şi vindecarea lor/ **368**
Cap. XV: Concluzie/ **386**

PARTEA A VII-A: **A Doua Venire a Domnului nostru Iisus Hristos şi viața viitoare/ 389**

Introducere/ **392**
Cap. I: Cele două veniri ale Domnului/ **394**
Cap. II: Aşteptarea celei de a doua veniri: privegherea/ **401**

Cap. III: Semnele premergătoare celei de a doua veniri/ **403**
Cap. IV: Sfârşitul lumii şi facerea lumii celei noi/ **413**
Cap. V: Învierea morților/ **417**
Cap. VI: Timpul liturgic/ **426**
Cap. VII: Viața în moarte/ **429**
Cap. VIII: Judecata/ **437**
Cap. IX: O încercare de eshatologie ortodoxă/ **445**
Cap. X: Rugăciunea pentru morți şi comuniunea sfinților/ **452**
Cap. XI: Adormirea Maicii Domnului/ **459**
Cap. XII: Ierusalimul Ceresc/ **462**

ANEXE: INIȚIERE ÎN RUGĂCIUNE/ **473**

Postfață/ **511**

c-da 28, nr. coli 32,5; format A5 - 61/86

Tipărită la Tipografia Arhiepiscopiei Ortodoxe Alba Iulia

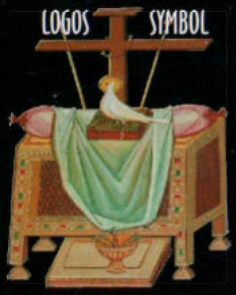

Înrădăcinat în duhul biblic, patristic și iconografic al teologiei ortodoxe, această carte ne face să decoperim, într-un limbaj accesibil tinerilor, răspunsuri pastorale la problemele vieții, în lumina credinței și cu certitudinea că Revelația este Adevărul.

La sfârșitul lucrării sunt adunate rugăciunile fundamentale, indispensabile creștinilor, însoțite de comentarii catehetice. Volumul este ilustrat cu icoane care vin în ajutorul catehezei propriu-zise.

Rodul unei lucrări de echipă, acest catehism se face ecoul unei încercări unice și plurale, riguroase și călduroase, în care catehetii, părinții, tinerii, teologii și credincioșii, aflați pe calea aprofundării adevărului și a vieții, vor descoperi orientări fecunde.

Acest catehism este îmbibat de o experiență eclezială în care se întâlnesc Vechiul și Noul Testament, Tradiția Bisericii și viața cotidiană a creștinului de astăzi.

ISBN [illegible]